ရတနာပုံ

yadanarbonnews.com

၁၉၉၂ ခုနှစ် ၊ မေလ ၁ ရက် စတင်ထုတ်ဝေသည်။

၁၃၈၇ ခုနှစ် ၊ တပို့တွဲလပြည့်ကျော် (၁၂)ရက် ၊ သောကြာနေ့ ၊ (13-2-2026) ၊ အတွဲ (၃၄) ၊ အမှတ် (၂၈၉)

ဒီတာဝန်အရေးသုံးပါး

- ပြည်ထောင်စုမပြိုကွဲရေး။
- တိုင်းရင်းသားစည်းလုံးညီညွတ်မှုမပြိုကွဲရေး။
- အချုပ်အခြာအာဏာတည်တံ့ခိုင်မြဲရေး။

အမျိုးသားကာကွယ်ရေးနှင့် လုံခြုံရေးကောင်စီ၏ ဦးတည်ချက်(၄)ရပ်

၁။ နိုင်ငံတော်၏ အမျိုးသားအကျိုးစီးပွားကို အလေးထား၍ စစ်မှန်စည်းကမ်းပြည့်ဝသော ပါတီစုံဒီမိုကရေစီစနစ်ကို အကောင်အထည်ဖော်နိုင်မည့် နိုင်ငံရေးအင်အားစုများ၊ ပြည်သူ့ကိုယ်စားလှယ်များဖြစ်ပေါ်လာစေရန် အစဉ်တစိုက်ဆောင်ရွက်ရေး။

၂။ နိုင်ငံ့စီးပွားဖွံ့ဖြိုးတိုးတက်ရေး၌ အဓိကနှင့် အခြေခံအုတ်မြစ်ဖြစ်သည့် စိုက်ပျိုးရေးကဏ္ဍ စည်ဆက်မပြတ်တိုးတက်၍ စိုက်ပျိုးမွေးမြူရေးကို အခြေခံသည့် စက်မှုကဏ္ဍ(Agro-based Industries)ဖွံ့ဖြိုးတိုးတက်မှုမှသည် ပြည်သူတို့၏ လူမှုစီးပွားဘဝကို စဉ်ဆက်မပြတ် မြှင့်တင်ရေး။

၃။ နိုင်ငံတော်စဉ်ဆက်မပြတ်ဖွံ့ဖြိုးတိုးတက်ခိုင်မာစေရေးအတွက် အမျိုးသားပညာရေးကဏ္ဍ၊ ကျန်းမာရေးကဏ္ဍတို့ကို အလေးထားမြှင့်တင်ရေး။

၄။ ပါတီစုံဒီမိုကရေစီအထွေထွေရွေးကောက်ပွဲလုပ်ငန်းစဉ်များအောင်မြင်ပြီး ပြည်သူလူထုတစ်ရပ်လုံးလိုလားတောင့်တသည့် ပါတီစုံဒီမိုကရေစီစနစ်ကို အောင်မြင်စွာလျှောက်လှမ်းနိုင်ရေး ပြည်သူလူထု၏ ပူးပေါင်းပါဝင်မှုဖြင့် အကောင်အထည်ဖော်ဆောင်ရွက်ရေး။

ပြည်ထောင်စုသမ္မတမြန်မာနိုင်ငံတော် ယာယီသမ္မတ နိုင်ငံတော်လုံခြုံရေးနှင့်အေးချမ်းသာယာရေးကော်မရှင်ဥက္ကဋ္ဌ ဗိုလ်ချုပ်မှူးကြီး သတိုးမဟာသရေစည်သူ သတိုးသီရိသုဓမ္မမင်းအောင်လှိုင်နှင့် ဇနီး ဒေါ်ကြူကြူလှတို့က ၇၉ နှစ်မြောက် ပြည်ထောင်စုနေ့အထိမ်းအမှတ်ဂုဏ်ပြုညစာစားပွဲဖြင့် တည်ခင်းဧည့်ခံ

ပြည်ထောင်စုသမ္မတမြန်မာနိုင်ငံတော် ယာယီသမ္မတ နိုင်ငံတော်လုံခြုံရေးနှင့်အေးချမ်းသာယာရေးကော်မရှင်ဥက္ကဋ္ဌ ဗိုလ်ချုပ်မှူးကြီး သတိုးမဟာသရေစည်သူ သတိုးသီရိသုဓမ္မမင်းအောင်လှိုင်နှင့် ဇနီး ဒေါ်ကြူကြူလှ ဂုဏ်ပြုညစာစားပွဲသို့ တက်ရောက်လာကြသူများကို ရင်းရင်းနှီးနှီးလိုက်လံနှုတ်ဆက်စဉ်။

နေပြည်တော် ဖေဖော်ဝါရီ ၁၂ ပြည်ထောင်စုသမ္မတမြန်မာနိုင်ငံတော် ယာယီသမ္မတ နိုင်ငံတော်လုံခြုံရေးနှင့်အေးချမ်းသာယာရေးကော်မရှင်ဥက္ကဋ္ဌ ဗိုလ်ချုပ်မှူးကြီး သတိုးမဟာသရေစည်သူ သတိုးသီရိသုဓမ္မမင်းအောင်လှိုင်နှင့် ဇနီး ဒေါ်ကြူကြူလှတို့က တည်ခင်းဧည့်ခံသည့် ၂၀၂၆ ခုနှစ် ၇၉ နှစ်မြောက် ပြည်ထောင်စုနေ့အထိမ်းအမှတ် ဂုဏ်ပြုညစာစားပွဲအခမ်းအနားကို ယနေ့ညပိုင်းတွင် နေပြည်တော်ရှိ မြို့တော်ခန်းမဥပစာရင်ပြင်၌ ကျင်းပသည်။

ဦးစွာ နိုင်ငံတော်ယာယီသမ္မတ နိုင်ငံတော်လုံခြုံရေးနှင့် အေးချမ်းသာယာရေးကော်မရှင် ဥက္ကဋ္ဌ ဗိုလ်ချုပ်မှူးကြီး သတိုးမဟာသရေစည်သူ သတိုးသီရိသုဓမ္မမင်းအောင်လှိုင်နှင့် ဇနီး ဒေါ်ကြူကြူလှတို့သည် ဂုဏ်ပြုညစာစားပွဲအခမ်းအနား ကျင်းပမည့် မြို့တော်ခန်းမဥပစာရင်ပြင်သို့ ရောက်ရှိကြရာ နိုင်ငံတော်လုံခြုံရေးနှင့် အေးချမ်းသာယာရေးကော်မရှင် ဒုတိယဥက္ကဋ္ဌ ဒုတိယဗိုလ်ချုပ်မှူးကြီး သီရိပျံချီမဟာသရေစည်သူစိုးဝင်းနှင့်

စာမျက်နှာ ၁၆ ကော်လံ ၁ ☞

ရတနာပုံ
၂၀၂၆ ခုနှစ် ဖေဖော်ဝါရီ ၁၃ ရက်
အယ်ဒီတာ့အာဘော်

မီးဘေးအန္တရာယ် ကြိုတင်ကာကွယ်

ပွင့်လင်းရာသီသို့ရောက်ရှိလာမှုနှင့်အတူ မီးလောင်မှုများလည်း ဒေသအနှံ့အပြား၌ မကြာခဏဖြစ်ပေါ်လေ့ရှိသည်။ မီးလောင်မှုအများစုသည် လျှပ်စစ်မီး၊ ပေါ့ဆမီးနှင့် မီးဖိုမီးများဖြစ်သော်လည်း စက်ရုံ၊ အလုပ်ရုံမီးလောင်မှုများ၊ လောင်စာဆီတင်သင်္ဘောမီးလောင်မှုနှင့် မော်တော်ယာဉ်မီးလောင်မှုများလည်း ဖြစ်ပွားတတ်သည်။ လူတိုင်း၏လက်တစ်ကမ်းအကွာတွင်ရှိနေသော မီးဘေးအန္တရာယ်ကို ကြိုတင်ကာကွယ်ခြင်းကသာ အကောင်းဆုံးဖြစ်ပေသည်။

မီးကိုမလောင်မီ ကြိုတင်ကာကွယ်ရာ၌ သတိပြုအပ်သောအချက်အလက်များမှာ များသောအားဖြင့် လူတို့အမှတ်မထင်နေလေ့ရှိသော အသေးအဖွဲကလေးများပင်ဖြစ်သည်။ လူတို့၏ နေ့စဉ်သုံးပစ္စည်းများတွင် အလွယ်တကူမီးစွဲလောင်ကျွမ်းနိုင်သောပစ္စည်းများစွာရှိသည်ကို သတိထားသင့်သည်။ အမှတ်မဲ့ပစ်လိုက်သော ဆေးလိပ်မီးမှ မီးတောက်ကြီးအထိပွားကာ အရာရာကိုဆုံးရှုံးပျက်စီးစေသည်။ ထို့ကြောင့် မီးလောင်မှုမဖြစ်ပွားစေရန် သတိပြုကာကွယ်ကြရမည်ဖြစ်ပေသည်။

မီးမလောင်စေရန် သတိပြုကာကွယ်ရာ၌ မီးကိုသာ သတိနှင့်ကိုင်တွယ်ရမည်မဟုတ်၊ အိမ်တွင်းအိမ်ပ မီးစွဲလောင်စေတတ်သောအရာဝတ္ထုအားလုံးကိုလည်း မီးနှင့်ဝေးရန် သို့မဟုတ် မီးမစွဲနိုင်စေရန် စီမံလုပ်ဆောင်ထားရန်လိုပေသည်။ ရေနံဆီ၊ ဓာတ်ဆီ စသည်တို့မှတစ်ပါး မီးစွဲလွယ်သောအိမ်သုံးပစ္စည်းများဖြစ်သည့် စက္ကူနှင့် အဝတ်စများ၊ အိမ်ဆောက်ပစ္စည်း သစ်၊ ဝါး၊ ဓနိ၊ သက်ငယ် စသောလောင်စာများကို မီးမလောင်စေရန် အထူးသတိပြုကြရမည်ဖြစ်သည်။

မီးဘေးအန္တရာယ်ကြိုတင်ကာကွယ်ရာတွင် အိမ်တွင်းအိမ်ပြင် သန့်ရှင်းအောင်ရှင်းလင်းခြင်း၊ ထင်းမီးဖို၊ မီးသွေးမီးဖိုတို့ကို အကာအရံဖြင့်ထားရှိအသုံးပြုခြင်း၊ မီးဖိုဘေးတွင် မီးအလွယ်တကူ လောင်ကျွမ်းစေသောအရာများမထားခြင်း၊ လျှပ်စစ်ဝိုင်ယာကြိုးများ ဟောင်းနွမ်းနေပါက အသစ်လဲလှယ်ခြင်း၊ ခြင်ဆေးခွေ၊ ဖယောင်းတိုင်၊ အမွှေးတိုင်များ ထွန်းညှိပြီးပါက မီးငြိမ်းသတ်မှု မပျက်မကွက်ပြုခြင်း၊ မီးကြွင်းမီးကျန်များကို ရေဖြင့်သေချာအောင် ငြိမ်းသတ်ခြင်း စသည့်ကြိုတင်ကာကွယ်မှုများကို ပြုလုပ်ပေးပါက မီးဘေးအန္တရာယ်မှ ကင်းဝေးစေမည်ဖြစ်ပေသည်။

မီးစတင်လောင်ကျွမ်းရာတွင် အခြေခံအကြောင်းများစွာရှိသည်။ ထိုအခြေခံအကြောင်းများစွာတွင် ပေါ့ဆမီး၊ ဝိုင်ယာရှော့မီး၊ လျှပ်စစ်ဝန်နှင့်အားမမျှ၍ အပူလွန်ကဲလောင်သောမီး၊ မီးကြွင်းမီးကျန်မှ လောင်သောမီး၊ ဆေးလိပ်မီး စသည်တို့ဖြစ်သည်။ အရေးကြီးသည့်အချက်မှာ မည်သို့ပင်မီးစတင်လောင်ကျွမ်းသည်ဖြစ်စေ ကျိတ်၍မီးငြိမ်းသတ်ခြင်းမျိုးမပြုဘဲ ပတ်ဝန်းကျင်ကို ဦးစွာအသိပေးအကူအညီတောင်းသကဲ့သို့ သက်ဆိုင်ရာမီးသတ်ဦးစီးဌာနသို့ မပျက်မကွက်အကြောင်းကြားခြင်းပြုရမည်ဖြစ်သည်။ သို့မှသာ မီးတောက်မကြီးမီ၊ အခြားနေရာများ မကူးစက်မီ အမြန်ဆုံးငြိမ်းသက်နိုင်မည်ဖြစ်ပေသည်။

ပြီးခဲ့သည့် ၂၀၁၅ ခုနှစ်မှ ၂၀၂၄ ခုနှစ်အထိ ၁၀ နှစ်တာကာလအတွင်း မီးလောင်မှုအကြိမ်ရေပေါင်း ၁၈၀၀၀ ခန့်ဖြစ်ပွားခဲ့ရာ ဆုံးရှုံးမှုတန်ဖိုးစုစုပေါင်းငွေကျပ် ၁၉၂ ဘီလီယံကျော်ရှိခဲ့သည်။ နှစ်စဉ် မီးလောင်မှုများကြောင့် ပျမ်းမျှသေဆုံးသူ ၁၀၀ ခန့်၊ထိခိုက်ဒဏ်ရာရရှိသူ ၂၀၀ ခန့်ရှိခဲ့ကြောင်း၊ ၂၀၂၄ ခုနှစ်တွင် နိုင်ငံတစ်ဝန်း မီးလောင်မှုအကြိမ်ရေပေါင်း ၁၁၅၀ ရှိခဲ့ပြီး လူ ၉၉ ဦးသေဆုံးကာ မီးလောင်ဆုံးရှုံးမှုတန်ဖိုး စုစုပေါင်း ငွေကျပ် သန်းပေါင်း ၉၄၀၀ ရှိခဲ့ကြောင်း မြန်မာနိုင်ငံမီးသတ်တပ်ဖွဲ့မှအချက်အလက်များအရ သိရသည်။

သို့ဖြစ်ရာ မီးသည်သုံးတတ်လျှင်မိတ်ဆွေဖြစ်သော်လည်း မသုံးတတ်ပါက ရန်သူဖြစ်၍ လူခိုးလျှင် အစုတ်ကျန်၊ မီးခိုးလျှင် အပြုတ်နှံဟု ပြောဆိုလေ့ရှိကြသည်။ ရေ၊ မီး၊ မင်း၊ ခိုးသူ၊ မချစ်မနှစ်သက်သူ ဟူသော ရန်သူမျိုးငါးပါးတွင်လည်း မီးဘေးအန္တရာယ်ကို ထည့်သွင်းသတ်မှတ်ထားခြင်းဖြစ်သည်။ **မီးသတိပြု၊ သင့်ကြောင့် မီးမလောင်ပါစေနှင့်၊ မီးဘေးရှောင်မလောင်ခင်တား** စသည့်ဆောင်ပုဒ်များသည် လူတိုင်းလိုက်နာရမည့် မီးဘေးကြိုတင်ကာကွယ်ရေး သတိပေးဆောင်ပုဒ်များဖြစ်သည်။ အဆိုပါဆောင်ပုဒ်များအတိုင်း လိုက်နာဆောင်ရွက်ပါက မီးဘေးအန္တရာယ်ကြိုတင်ကာကွယ်ရာရောက်မည်ဖြစ်ပါကြောင်း အကြံပြုရေးသားလိုက်ရပေသည်။

ရွှေဘိုမြို့နယ်တွင် ဆောင်းသီးနှံစိုက်ပျိုးရာသီ၌ ဟင်းသီးဟင်းရွက် ၄၅၃၅ ဧကထိ စိုက်ပျိုးပြီးစီးပြီဖြစ်

ရွှေဘို ဖေဖော်ဝါရီ ၁၂

စစ်ကိုင်းတိုင်းဒေသကြီး ရွှေဘိုခရိုင် ရွှေဘိုမြို့နယ်တွင် ဆောင်းသီးနှံစိုက်ပျိုးရာသီ၌ ဟင်းသီးဟင်းရွက် ၄၅၃၅ ဧကထိ စိုက်ပျိုးပြီးစီးပြီဖြစ်ကြောင်း ရွှေဘိုမြို့နယ် စိုက်ပျိုးရေးဦးစီးဌာနမှ သိရသည်။

ရွှေဘိုမြို့နယ်တွင် ဆောင်းသီးနှံစိုက်ပျိုးရာသီ၌ ဟင်းသီးဟင်းရွက် ၄၅၃၆ ဧက စိုက်ပျိုးရန် လျာထားပြီး ၂၀၂၅ ခုနှစ် အောက်တိုဘာလမှ စတင်စိုက်ပျိုးခဲ့ရာ ယနေ့ထိ ၄၅၃၅ ဧက စိုက်ပျိုးပြီးစီးပြီဖြစ်ကြောင်း သိရသည်။

"ဆောင်းသီးနှံ စိုက်ပျိုးရာသီ ရွှေဘိုမြို့နယ်မှာ ဟင်းသီးဟင်းရွက်စိုက် တောင်သူများကို ရွက် ၄၅၈၆ ဧကလျာထားစိုက်ပျိုးခဲ့ရာ ဒီနေ့ထိ ၄၅၃၅ ဧကစိုက်ပျိုးပြီးစီးပြီဖြစ်ပါတယ်။ ဟင်းသီးဟင်းရွက်စိုက်ပျိုးရာမှာ မုန်ညင်း၊ ငရုတ်၊ နံနံ၊ အာလူး၊ ဂေါ်ဖီထုပ်၊ ခရမ်း စတဲ့ သီးနှံတွေစိုက်ပျိုးပါတယ်။ စိုက်ပျိုးတဲ့ ဟင်းသီးဟင်းရွက်အားလုံးကို GAPနည်းစနစ်နဲ့စိုက်ပျိုးနိုင်အောင်၊ ဓာတုဓာတ်ကြွင်း အနည်းဆုံးဖြစ်အောင်၊ ကျန်းမာရေးနဲ့ကိုက်ညီအောင်စိုက်ပျိုးဖို့ နည်းပညာတွေ ပေးခဲ့ပါတယ်" ဟု ရွှေဘိုမြို့နယ် စိုက်ပျိုးရေးဦးစီးဌာန မြို့နယ်ဦးစီးမှူး ဦးဆန်းဦးက ပြောပြသည်။

ရွှေဘိုမြို့နယ်တွင် ဟင်းသီးဟင်းရွက်စိုက် တောင်သူများကို မြို့နယ် စိုက်ပျိုးရေးဦးစီးဌာနက ဟင်းသီးဟင်းရွက်များ တိုးချဲ့စိုက်ပျိုးနိုင်စေရန်အတွက် စိုက်ပျိုးရေးဆိုင်ရာ အသိပညာပေးလုပ်ငန်းများ ဆောင်ရွက်ပေးလျက်ရှိကြောင်း သိရသည်။

ဟင်းသီးဟင်းရွက်ကို အထွက်နှုန်းတိုးတက်အောင် စိုက်ပျိုးနိုင်ပါက ဒေသတွင်းစားသုံးမှုဖူလုံစေသည့်အပြင် ပိုလျှံမှုကိုရောင်းချနိုင်သဖြင့် လူမှုစီးပွားဘဝများ ဖွံ့ဖြိုးတိုးတက်လာမည်ဖြစ်သောကြောင့် ဟင်းသီးဟင်းရွက်ကို တိုးချဲ့စိုက်ပျိုးနိုင်ရေး ကြိုးပမ်းသင့်ကြောင်း မြို့နယ်ဦးစီးမှူး ဦးဆန်းဦးက ပြောပြ၍ သိရသည်။ (၂၀ဖ)

ပုသိမ်မြို့နယ်တွင် ရေဘဝဲများ အရောင်းအဝယ်ကောင်းမွန်နေ

ပုသိမ် ဖေဖော်ဝါရီ ၁၂

ဧရာဝတီတိုင်းဒေသကြီး ပုသိမ်မြို့နယ်တွင် ရေဘဝဲများ ဝယ်ယူမှု အားကောင်းပြီး အရောင်းအဝယ် ကောင်းမွန်နေကြောင်း ပုသိမ်မြို့နယ် ရေထွက်ကုန်ပစ္စည်းရောင်းဝယ်ရေး ပွဲရုံပိုင်ရှင် ဒေါ်မိုးသူက ပြောပြ၍ သိရသည်။

ပုသိမ်မြို့နယ် ရေထွက်ကုန်ပစ္စည်းဈေးကွက်တွင် ရေဘဝဲများ ဖေဖော်ဝါရီ ၈ ရက်မှ ယနေ့ထိ အရောင်းအဝယ် ကောင်းမွန်နေကြောင်း၊ အဆိုပါ ရေဘဝဲများ တစ်ရက်လျှင် ပိသာချိန် ၄၅၀၀ မှ ၆၀၀၀ ထိ အရောင်းအဝယ် ကောင်းမွန် လျက်ရှိကြောင်း သိရသည်။

"ပုသိမ်မြို့နယ် ရေထွက်ကုန်ပစ္စည်းဈေးကွက်မှာ ရေဘဝဲတွေ အရောင်းအဝယ် ကောင်းမွန်နေပါတယ်။ ဝယ်လက်တွေက ကုန်ချိန်အများအပြား ဝယ်ယူဖို့ချိတ်ဆက်နေပါတယ်။ စားသုံးသူများလာတာကြောင့် ဝယ်ယူတာများလာပါတယ်။ လက်ရှိ ရောင်းချနေတဲ့ ရေဘဝဲတွေက အရည်အသွေးကောင်းမွန်ပါတယ်။ ရန်ကုန်ဈေးကွက်ဝယ်လက်တွေက ဝယ်ယူတာများနေလို့ တင်ပို့အားတက်နေပါတယ်"ဟု ပုသိမ်မြို့နယ် ရေထွက်ကုန်ပစ္စည်း ရောင်းဝယ်ရေးပွဲရုံပိုင်ရှင် ဒေါ်မိုးသူက ပြောပြသည်။

ပုသိမ်မြို့နယ်တွင် အရောင်းအဝယ် ကောင်းမွန်နေသည့် ရေဘဝဲလက်ရှည် တစ်ကီလိုလျှင် ငွေကျပ် ၂၈၅၀၀၊ ရေဘဝဲလက်တို တစ်ကီလိုလျှင် ငွေကျပ် ၂၆၅၀၀ ဈေးပေါက်နေကြောင်း၊ အဆိုပါ ဒေသမှ ရေဘဝဲများအပြင် အခြား ရေထွက်ကုန်များ တင်ပို့အားကောင်းလာသည့်အတွက် ရေလုပ်သားများ၊ ရေထွက်ကုန်ပစ္စည်း ရောင်းဝယ်ရေး ပွဲရုံပိုင်ရှင်များ၊ ကုန်တင်ယာဉ်အင်ဂျင်းလိုက်သူများ၊ ကုန်တင်ကုန်ချ လုပ်သားများ အလုပ်အကိုင် အခွင့်အလမ်းများ အဆင်ပြေ ကောင်းမွန်နေကြောင်း သိရသည်။

ကျော်ကျော်လင်း

တံတားဦးမြို့နယ် ငါးဇင်ရိုင်းကျေးရွာ၌ မြစိမ်းရောင်ကျေးရွာစီမံကိန်းလုပ်ငန်းများ စစ်ဆေး

တံတားဦး ဖေဖော်ဝါရီ ၁၂

မန္တလေးတိုင်းဒေသကြီး တံတားဦးခရိုင် တံတားဦးမြို့နယ် ကျေးလက်ဒေသ ဖွံ့ဖြိုးတိုးတက်ရေးဦးစီးဌာနက ကျေးလက်နေပြည်သူများ တစ်နိုင်တစ်ပိုင် စိုက်ပျိုးရေး၊ မွေးမြူရေးလုပ်ငန်းများ လုပ်ကိုင်နိုင်စေရန်ရည်ရွယ်၍ ငါးဇင်ရိုင်းကျေးရွာ၌ မြစိမ်းရောင်ကျေးရွာစီမံကိန်းလုပ်ငန်းများဆောင်ရွက်နေမှုကို ဖေဖော်ဝါရီ ၁၁ ရက် နံနက်ပိုင်းက တာဝန်ရှိသူများ ကွင်းဆင်းစစ်ဆေးခဲ့ကြောင်း သိရသည်။

ထိုသို့ ကွင်းဆင်းစစ်ဆေးရာတွင် တံတားဦးခရိုင် ကျေးလက်ဒေသဖွံ့ဖြိုးတိုးတက်ရေးဦးစီးဌာနခရိုင်ဦးစီးမှူး ဒေါ်ခင်မာစန်း၊ တံတားဦးမြို့နယ် ကျေးလက်ဒေသဖွံ့ဖြိုးတိုးတက်ရေးဦးစီးဌာန မြို့နယ်ဦးစီးမှူး ဒေါ်ချောယဉ်စုနှင့် စီမံကိန်းတာဝန်ခံဝန်ထမ်းများက မြစိမ်းရောင်ကျေးရွာစီမံကိန်းလုပ်ငန်းအဖွဲ့ဝင်များနှင့်အတူ ငါးဇင်ရိုင်းကျေးရွာ၌ မြစိမ်းရောင်ကျေးရွာစီမံကိန်းရန်ပုံငွေကျပ် ၅၈ ဒသမ ၃၇ သန်းဖြင့် စိုက်ပျိုးရေး၊ မွေးမြူရေးလုပ်ငန်းများ ဆောင်ရွက်နေမှု အခြေအနေများနှင့် လအလိုက်ဖြည့်သွင်းရမည့် ငွေစာရင်းဇယားများ ပြည့်စုံမှု ရှိ၊ မရှိ ကြည့်ရှုစစ်ဆေးပြီး ခရိုင်ဦးစီးမှူးက လိုအပ်သည်များ ပေါင်းစပ်ညှိနှိုင်းဆောင်ရွက်ပေးခဲ့သည်။

ငါးဇင်ရိုင်းကျေးရွာ၌ စိုက်ပျိုးရေးလုပ်ငန်းလုပ်ကိုင်သူ ၁၃၃ ဦးကို ငွေကျပ် ၂၅ ဒသမ ၅ သန်း၊ မွေးမြူရေးလုပ်ငန်းလုပ်ကိုင်သူ ၁၅၄ ဦးကို ငွေကျပ် ၃၂ ဒသမ ၈၇ သန်း စုစုပေါင်းအသင်းသား၊ အသင်းသူ ၂၈၇ ဦးကို ရန်ပုံငွေကျပ် ၅၈ ဒသမ ၃၇ သန်း ထုတ်ချေးပေးထားကြောင်း သိရသည်။ **အောင်ရဲကျော်**

ထုတ်ဝေခွင့်အမှတ်-၀၀၃၂၄၊ ပုံနှိပ်ခြင်းလုပ်ငန်းအမှတ်-၀၀၁၆၈၊ စာတည်းအဖွဲ့-၀၃၃-၇၂၇၈၁၊ ၀၉-၄၅၈၈၉၃၃၀၀၊ ကြော်ငြာ-၈၄ လမ်းနှင့် ၂၉-၃၀ လမ်းကြား- ၀၂-၄၀၆ဖ၆ဖ၆၅၁၊ ဖြန့်ချိရေး-၀၂-၄၀၃ဖ၄၂၂၊
E-mail-yadanarbonnewspaper@gmail.com၊ မန္တလေးမြို့၊ ပြည်ကြီးတံခွန်မြို့နယ်၊ ဘိုးရာဇာလမ်းနှင့် ဇဝရက်လမ်းကြား၊ ရတနာပုံသတင်းစာတိုက်တွင် ပုံနှိပ်ထုတ်ဝေသည်။

ဇလွန်မြို့နယ် ကျေးရွာနှစ်ရွာ၌ မြစိမ်းရောင်ကျေးရွာစီမံကိန်းလုပ်ငန်းများ စစ်ဆေး

ဇလွန် ဖေဖော်ဝါရီ ၁၂

ဧရာဝတီတိုင်းဒေသကြီး ဟင်္သာတခရိုင် ဇလွန်မြို့နယ် ကျေးလက်ဒေသ ဖွံ့ဖြိုးတိုးတက်ရေးဦးစီးဌာနက တမံကျေးရွာနှင့် ကံကြီးစုကျေးရွာတို့၌ မြစိမ်းရောင်ကျေးရွာ စီမံကိန်းဖြင့် ဆောင်ရွက်ထားသော လုပ်ငန်းများကို ဖေဖော်ဝါရီ ၁၁ ရက် နံနက်ပိုင်းက တာဝန်ရှိသူများ ကွင်းဆင်းစစ်ဆေးခဲ့ကြောင်း သိရသည်။

ထိုသို့ကွင်းဆင်းစစ်ဆေးရာတွင် ဟင်္သာတခရိုင် ကျေးလက်ဒေသ ဖွံ့ဖြိုးတိုးတက်ရေးဦးစီးဌာန ခရိုင်ဦးစီးမှူး ဒေါ်ခိုင်ချိုလွင်နှင့် စီမံကိန်းတာဝန်ခံဝန်ထမ်းများက တမံကျေးရွာနှင့် ကံကြီးစုကျေးရွာတို့၌ မြစိမ်းရောင်ကျေးရွာ စီမံကိန်း အရင်းမပျောက် လည်ပတ်ရန်ပုံငွေ ကျပ်သိန်း ၃၀၀ ဖြင့် ဆောင်ရွက်ထားသော စိုက်ပျိုးရေး၊ မွေးမြူရေး၊ အရောင်းအဝယ် လုပ်ငန်းများနှင့် လစဉ်ဖြည့်သွင်းရမည့်စာရင်းဇယားများ စနစ်တကျ ဖြည့်သွင်းထားမှုနှင့် စီမံကိန်းဆိုင်ရာ ညွှန်ကြားချက်များအပေါ် လိုက်နာဆောင်ရွက်မှု အခြေအနေ ကိုကြည့်ရှုစစ်ဆေးပြီး လိုအပ်သည်များ ပေါင်းစပ်ညှိနှိုင်းဆောင်ရွက်ပေးခဲ့ကြောင်း သိရသည်။

အဆိုပါ တမံကျေးရွာနှင့် ကံကြီးစုကျေးရွာတို့၌ စိုက်ပျိုးရေး လုပ်ငန်း၊ မွေးမြူရေးလုပ်ငန်းနှင့် အရောင်းအဝယ်လုပ်ငန်း လုပ်ကိုင်သူ စုစုပေါင်း အသင်းသား၊ အသင်းသူ ၉၂ ဦးကို မြစိမ်းရောင်ကျေးရွာ စီမံကိန်း အရင်းအပျောက်လည်ပတ်ရန်ပုံငွေကျပ် သိန်း ၃၀၀ ထုတ်ချေးပေးထားပြီး စီမံကိန်းလုပ်ငန်းများ လည်ပတ်ဆောင်ရွက်လျက်ရှိကြောင်း ဟင်္သာတခရိုင် ကျေးလက်ဒေသ ဖွံ့ဖြိုးတိုးတက်ရေးဦးစီးဌာနမှ သိရသည်။

ဇင်မာ

မန္တလေး ချမ်းမြသာစည်မြို့နယ် ကန်တော်ကြီးကန်ပတ်လမ်းရှိ ဇီဝိတဒါနသံဃာ့ဆေးရုံကြီးတွင် အလှူရှင် မန္တလေးမြို့ ၃၆ လမ်း၊ ၈၄x ၈၅ ကြားနေ ဒေါ်ခင်စန်းမိသားစုက ဦးဝေစိမ်းအားရည်စူး၍ ဆေးပဒေသာပင် ငွေကျပ် ၅၀၀၀၀၀ လှူဒါန်းရာ ဆေးရုံအုပ်ကြီး ဒေါက်တာဦးတင်ဝင်းက လက်ခံရယူစဉ်။

မော်လိုက်ခရိုင်တွင် ဆောင်းသီးနှံစိုက်ပျိုးရာသီ၌ ပဲတီစိမ်းဧက ၁၃၆၀ ထိ စိုက်ပျိုးပြီးစီးပြီဖြစ်

မော်လိုက် ဖေဖော်ဝါရီ ၁၂

စစ်ကိုင်းတိုင်းဒေသကြီး မော်လိုက်ခရိုင်တွင် ဆောင်းသီးနှံ စိုက်ပျိုးရာသီ၌ ပဲတီစိမ်း ဧက ၁၃၆၀ ထိ စိုက်ပျိုးပြီးစီးပြီဖြစ်ကြောင်း မော်လိုက်ခရိုင် စိုက်ပျိုးရေးဦးစီးဌာနမှ သိရသည်။

မော်လိုက်ခရိုင်တွင် ဆောင်းသီးနှံစိုက်ပျိုးရာသီ၌ ပဲတီစိမ်း ဧက ၁၃၉၀ စိုက်ပျိုးရန် လျာထားပြီး ၂၀၂၅ ခုနှစ် အောက်တိုဘာလ တတိယပတ်မှ စတင်စိုက်ပျိုးခဲ့ရာယနေ့ထိ မော်လိုက်မြို့နယ်တွင် ၃၇၁ ဧက၊ ဖောင်းပြင်မြို့နယ်တွင် ၉၈၉ ဧက စုစုပေါင်းဧက ၁၃၆၀ စိုက်ပျိုးပြီးစီးပြီ ဖြစ်ကြောင်း သိရသည်။

"မော်လိုက်ခရိုင် ဆောင်းသီးနှံ စိုက်ပျိုးရာသီမှာ ပဲတီစိမ်း ဧက ၁၃၉၀ စိုက်ပျိုးဖို့အတွက် လျာထားပါတယ်။ ဒီနေ့ထိ ဧက ၁၃၆၀ စိုက်ပျိုးပြီးစီးပြီဖြစ်ပါတယ်။ ပဲတီစိမ်း စိုက်ပျိုးမှုနဲ့ပတ်သက်ပြီး တိုးချဲ့စိုက်ပျိုးဖို့ ပညာပေးတာတွေရှိပါတယ်။ အထွက်နှုန်းကောင်းမွန်ဖို့အတွက် မျိုးကောင်းမျိုးသန့်တွေ သုံးစွဲဖို့ပညာပေးတာတွေရှိပါတယ်" ဟု မော်လိုက်ခရိုင် စိုက်ပျိုးရေးဦးစီးဌာန ခရိုင်ဦးစီးမှူး ဒေါ်ကြွယ်ကြွယ်လှိုင်က ပြောပြသည်။

မော်လိုက်ခရိုင်တွင် ဆောင်းသီးနှံစိုက်ပျိုးရာသီ၌ ပဲတီစိမ်း စိုက်ပျိုးရန်အတွက် မြို့နယ်အလိုက် လျာထားမှုအနေဖြင့် မော်လိုက်မြို့နယ်တွင် ၃၈၆ ဧကနှင့် ဖောင်းပြင်မြို့နယ်တွင် ၁၀၀၄ ဧက စုစုပေါင်း ဧက ၁၃၉၀ တို့ဖြစ်ကြောင်း သိရသည်။

မော်လိုက်ခရိုင်တွင် ပဲတီစိမ်း စိုက်တောင်သူများကို သက်ဆိုင်ရာမြို့နယ် စိုက်ပျိုးရေးဦးစီးဌာန အနေဖြင့် ဒေသနှင့်ကိုက်ညီသည့် မျိုးကောင်းမျိုးသန့်၊ ရရှိရေး၊ စိုက်နည်းစနစ်မှန်ကန်ရေး၊ ပိုးမွှားကျရောက်မှုကင်းရှင်းရေး၊ ဓာတ်မြေသြဇာ စနစ်တကျသုံးစွဲရေး၊ အထွက်နှုန်းကောင်းမွန်ရေးတို့ကို အသိပညာ ပေးလျက်ရှိကြောင်း သိရသည်။

ပဲတီစိမ်းကို အထွက်နှုန်းတိုးတက်အောင် စိုက်ပျိုးနိုင်ပါက ဒေသတွင်းစားသုံးမှု ဖူလုံစေမည့် အပြင် ပိုလျှံမှုကို ရောင်းချနိုင်သဖြင့် ဝင်ငွေရရှိကာ လူမှုစီးပွားဘဝများ ဖွံ့ဖြိုးတိုးတက်လာမည် ဖြစ်သောကြောင့် ပဲတီစိမ်းကို ဒေသမရွေး ပိုမိုတိုးချဲ့ စိုက်ပျိုးသင့်ကြောင်း မော်လိုက်ခရိုင် စိုက်ပျိုးရေးဦးစီးဌာန ခရိုင်ဦးစီးမှူး ဒေါ်ကြွယ်ကြွယ်လှိုင်က ပြောပြ၍ သိရသည်။

(၂၀၆)

ပဲခူးမြို့နယ် အိုးဘိုကျေးရွာ၌ ကုန်ထုတ်လမ်းဖောက်လုပ်နေမှု စစ်ဆေး

ပဲခူး ဖေဖော်ဝါရီ ၁၂

ပဲခူးတိုင်းဒေသကြီး ပဲခူးခရိုင် ပဲခူးမြို့နယ် ကျေးလက်ဒေသဖွံ့ဖြိုးတိုးတက်ရေးဦးစီးဌာနက အိုးဘိုကျေးရွာ၌ ကုန်ထုတ်လမ်းခင်းခြင်း လုပ်ငန်းဆောင်ရွက်နေမှု အခြေအနေများကို ဖေဖော်ဝါရီ ၁၁ ရက် နံနက်ပိုင်းက တာဝန်ရှိသူများ ကွင်းဆင်း စစ်ဆေးခဲ့ကြောင်း သိရသည်။

ထိုသို့ကွင်းဆင်းစစ်ဆေးရာတွင် ပဲခူးတိုင်းဒေသကြီး ကျေးလက်ဒေသ ဖွံ့ဖြိုးတိုးတက်ရေးဦးစီးဌာန တိုင်းဒေသကြီးဦးစီးမှူး ဦးရန်မျိုးနိုင်၊ ပဲခူးခရိုင် ကျေးလက်ဒေသဖွံ့ဖြိုးတိုးတက်ရေးဦးစီးဌာန ခရိုင်ဦးစီးမှူး ဦးဆန်းမင်း၊ မြို့နယ်ဦးစီးမှူး ဦးမင်းမင်းသိမ်းနှင့် ဝန်ထမ်းများက အိုးဘိုကျေးရွာ၌ ကုန်ထုတ်လမ်း ဖောက်လုပ်နေမှု အခြေအနေများကို ကြည့်ရှုစစ်ဆေးပြီး လိုအပ်သည်များကို မှာကြားခဲ့ကြောင်းသိရသည်။

အဆိုပါကျေးရွာ၌ လမ်းအရှည် ပေ ၅၁၀၀၊ အကျယ် ၁၈ ပေ၊ မြေသားအမြင့် နှစ်ပေရှိ ကုန်ထုတ်လမ်း ဖောက်လုပ်ခြင်း လုပ်ငန်းကို ပြည်ထောင်စုအထွေထွေပိုလျှံရန်ပုံငွေကျပ် ၁၃၅ သန်းဖြင့် ပဲခူးမြို့နယ် ကျေးလက်ဒေသ ဖွံ့ဖြိုးတိုးတက်ရေးဦးစီးဌာနက ၂၀၂၅ ခုနှစ် နိုဝင်ဘာလ စတုတ္ထပတ်မှ စတင်ဆောင်ရွက်ခဲ့ရာ ယခုအခါ လုပ်ငန်းများ ၉၅ ရာခိုင်နှုန်းခန့် ဆောင်ရွက်ပြီးစီးပြီဖြစ်ကြောင်း၊ အဆိုပါ ကုန်ထုတ်လမ်း ဖောက်လုပ်ခြင်း လုပ်ငန်းများ ရာနှုန်းပြည့်ဆောင်ရွက်ပြီးစီးပါက ကျေးရွာမှထွက်ရှိလာသော ထုတ်ကုန်၊ ထွက်ကုန်များကို အဆင်ပြေချောမွေ့စွာ သယ်ယူ ပို့ဆောင်နိုင်တော့မည် ဖြစ်ကြောင်း သိရသည်။

သုတ

ညောင်တုန်းမြို့နယ်မှ ရန်ကုန်ဈေးကွက်သို့ ဇန်နဝါရီလအတွင်း ပခန်းစပါးတင်းရေ ၆၆၀၀၀ ထိ တင်ပို့ရောင်းချနိုင်ခဲ့

ညောင်တုန်း ဖေဖော်ဝါရီ ၁၂

ဧရာဝတီတိုင်းဒေသကြီး ညောင်တုန်းမြို့နယ်မှရန်ကုန် ဈေးကွက်သို့ ဇန်နဝါရီလအတွင်း ပခန်းစပါးတင်းရေ ၆၆၀၀၀ ထိ တင်ပို့ရောင်းချနိုင်ခဲ့ကြောင်း ညောင်တုန်းမြို့နယ် ဆန်စပါးရောင်းဝယ်ရေး ပွဲရုံပိုင်ရှင် ဒေါ်စန်းစန်းဝင်းက ပြောပြ၍ သိရသည်။

ညောင်တုန်းမြို့နယ်မှ ရန်ကုန် ဈေးကွက်သို့ ၂၀၂၅ ခုနှစ် ဒီဇင်ဘာလက ပခန်းစပါးတင်းရေ ၅၀၀၀၀ သာ တင်ပို့ရောင်းချနိုင်ခဲ့ပြီး ယခုနှစ် ဇန်နဝါရီလအတွင်း ပခန်းစပါးတင်းရေ ၆၆၀၀၀ ထိ တင်ပို့ရောင်းချနိုင်ခဲ့ကြောင်း သိရသည်။

''ညောင်တုန်းမြို့နယ်ကနေ ပြီးခဲ့တဲ့ တစ်လအတွင်း ပခန်းစပါးတင်းရေ ၆၆၀၀၀ ထိ တင်ပို့ရောင်းချခဲ့ရပါတယ်။ ညောင်တုန်းမြို့နယ်ကနေ ရန်ကုန် ဈေးကွက်ကိုတင်ပို့တဲ့ ပခန်းစပါးတွေက အရည်အသွေး တော်တော်ကောင်းပါတယ်။ တင်ပို့ရောင်းချခဲ့တဲ့ ပခန်းစပါးက ဆန်ကြမ်းအုပ်စုထဲမှာပါတဲ့ စပါးအမျိုးအစားဖြစ်ပါတယ်။ အဲ့ဒီစပါးတွေကို ရန်ကုန်ဈေးကွက်က ဝယ်ယူတာများနေလို့ တင်ပို့အားတက်ခဲ့တာ ဖြစ်ပါတယ်။ ပြည်မြို့ ဆန်စပါးဈေးကွက်မှာကို ပခန်းစပါးက အဝယ်လိုက်နေတာပါ''ဟု ညောင်တုန်းမြို့နယ်မှ ဆန်စပါးရောင်းဝယ်ရေး ပွဲရုံပိုင်ရှင် ဒေါ်စန်းစန်းဝင်းက ပြောပြ၍ သိရသည်။

ညောင်တုန်းမြို့နယ်မှ ရန်ကုန် ဈေးကွက်သို့ ဇန်နဝါရီလအတွင်း တင်ပို့ရောင်းချခဲ့သည့် ပခန်းစပါးတင်းရေ ၁၀၀ လျှင် ငွေကျပ် ၁၅၁၀၀၀၀ ထိ ပေါက်ဈေးရှိကြောင်း၊ အဆိုပါ ပခန်းစပါးများ အရောင်းအဝယ်ကောင်းလာသည့်အတွက် တောင်သူများ၊ ပွဲရုံပိုင်ရှင်များ၊ ကုန်တင်ကုန်ချလုပ်သားများ၊ ကုန်တင်ယာဉ်အင့ှားလိုက်သူများ အလုပ်အကိုင်အခွင့်အလမ်း အဆင်ပြေလျက်ရှိကြောင်း သိရသည်။

ကျော်ကျော်လင်း

စာနယ်ဇင်း မီဒီယာကျင့်ဝတ်ချို့ယွင်းပြီး စာနာစိတ်ကင်းကြသူများ သတိထားကြပါ

ယခုတစ်လော လူပြောများနေကြသည့် အနိဋ္ဌာရုံသတင်း၊ ရက်စက်မှုကမ်းကုန်၊ တုန်လှုပ်ချောက်ချား၊ အသည်းယားစရာမြင်ကွင်း။ ထိတ်လန့်အံ့သြ၊ ဒေါမနဿဖြစ်ကြရသည့်မြင်ကွင်း။ လင်က ဇနီးကို ခေါင်းဖြတ်သတ်ပြီး ထိုခေါင်းပြတ်ကြီးကို ဘေးမှာချ၊ လမ်းမပေါ်မှာထိုင်နေသည့် လူသတ်မှုမြင်ကွင်း။ ဖေ့စ်ဘွတ်လူမှုကွန်ရက်ပေါ်တွင် ပလူပျံနေသည့်ပမာ စက်ဆုပ်ရွံရှာ၊ အော့နှလုံးနာစရာ ပုံရိပ်များက မြန်မာ့ယဉ်ကျေးမှု လူနေမှုစရိုက်ကို အလွန်ပင် ထိခိုက်နေသည်။

လူမှုကွန်ရက်ပေါ်မှ CCTV မှတ်တမ်းအရ ၂၀၂၆ ခုနှစ် ဇန်နဝါရီ ၂၄ ရက် နံနက်ပိုင်းက ရန်ကုန်တိုင်းဒေသကြီး မှော်ဘီမြို့နယ် ဆတ်သွားတောကျေးရွာ အုပ်စု ပေတရာမြောက်ပိုင်း တော်ဝင်လမ်းတွင် လင်မယားချင်း စကားများကြရာမှ လင်ဖြစ်သူက ဇနီး မဟေမာန်သူ ခေါ် မသဲသဲလှုပ် ၃၅ နှစ်ကို လည်ပင်းဖြတ် သတ်ဖြတ်ပြီး ညာလက်တွင် ဓားရှည်ကိုကိုင်ကာ ဘယ်လက်က ဦးခေါင်းဟုယူဆရသည့် အရာကိုကိုင်ထားကြောင်း၊ ထို့နောက် လမ်းကိုဖြတ်လျှောက်လာပြီး ဦးခေါင်းဟုယူဆရသည့်အရာကို လမ်းလယ်တွင်ချကာ ငုတ်တုတ်ထိုင်နေကြောင်း၊ ရပ်ထားသည့်အငှားယာဉ်တစ်စီးကို ဓားထောက်ခြိမ်းခြောက်ကာ တိုးဂိတ်သို့မောင်းစေခဲ့ရာ တိုးဂိတ်အရောက်တွင် သက်ဆိုင်ရာလုံခြုံရေးအဖွဲ့များက ပိတ်ပင်ဖမ်းဆီးခဲ့ကြောင်း၊ အသတ်ခံရသူ မသဲသဲလှုပ်တွင် သားနှစ်ဦး၊ သမီးတစ်ဦး ကျန်ခဲ့ကြောင်း၊ ၎င်း၏ နာရေးကို ၂၀၂၆ ခုနှစ် ဇန်နဝါရီ ၂၆ ရက် မွန်းလွဲ ၁ နာရီတွင် ပဲခူးတိုင်းဒေသကြီး သာယာဝတီမြို့ ထောင်ကြီးသုသာန်၌ မီးသင်္ဂြိုဟ်ခဲ့ကြောင်း၊ အဆိုပါ လူသတ်မှုဖြစ်စဉ်နှင့်ပတ်သက်၍ လူမှုကွန်ရက်တွင် **"အမျိုးမျိုးမှတ်ချက်ပေး ဝေဖန်ပြောဆိုနေကြကြောင်း"**လည်း သိရသည်ဟု ၂၀၂၆ ခုနှစ် ဇန်နဝါရီ ၂၉ ရက်ထုတ် ပြည်မြန်မာသတင်းဂျာနယ်"တွင် ဖော်ပြခဲ့သည်။

ထိုသတင်းဂျာနယ်က လျှော့လျှော့ပေါ့ပေါ့သာ ဖော်ပြထားသော်လည်း လူမှုကွန်ရက်ပေါ်မှ မြင်ကွင်းများကတော့ အော့နှလုံးနာ စက်ဆုပ်စရာ၊ ရင်နင့်ကြေကွဲစရာ ကောင်းလှသည်။

ပို၍ဆိုးရွားလွန်းသည်က အဆိုပါရက်စက်ယုတ်မာမှုအနိဋ္ဌာရုံသတင်းကို ဖေ့စ်ဘွတ်လူမှုကွန်ရက်ပေါ်တွင် စာနာမှုကင်းမဲ့စွာ၊ အရက်အကြောက်ကင်းမဲ့စွာ အလုအယက်တင်နေခဲ့ကြခြင်းပင်ဖြစ်သည်။

စာရေးသူ မှတ်မိနေပါသေးသည်။ မြင်ယောင်နေမိပါသေးသည်။ နိုင်ငံခြားအက်ရှင်ဇာတ်ကားများကဲ့သို့ အလွန်ကြောက်ရွံ့ချောက်ချားဖွယ်ကောင်းလှသည့် လူသတ်ပွဲ။ ရက်စက်ကြမ်းကြုတ်လှသည့် လူသတ်ပွဲ။ စိတ်ကူးယဉ်ရုပ်ရှင်မဟုတ်။ ဖေ့စ်ဘွတ်မှာ မြင်တွေ့လိုက်ကြရသည့် ထိတ်လန့်တုန်လှုပ်စက်ဆုပ်ဖွယ်ကြမ်းကြုတ်မှုမြင်ကွင်း။

၂၀၂၃ ခုနှစ် ဒီဇင်ဘာ ၈ ရက် ညသန်းခေါင်ကျော် အချိန်တွင် ရန်ကုန်တိုင်းဒေသကြီး ကြည့်မြင်တိုင် မြို့နယ် ကျောင်းကြီးလမ်း ကွမ်းယာဆိုင်အနီးတွင် ကြည့်မြင်တိုင်လူမိုက်အုပ်စုက အင်းစိန်မှ နာမည်ကြီး ထောင်ထွက် လူမိုက်ခေါင်းဆောင်ကို လမ်းလယ်ကောင်မှာ ခြေထောက်မှ တရွတ်တိုက်ဆွဲခေါ်သွားပြီး တောင်းပန်နေသည့်ကြားမှ ဓားဖြင့် ရက်ရက်စက်စက် ထိုးသတ်လိုက်သည့်မြင်ကွင်း။

မြင်တွေ့ကြရသူတိုင်း တုန်လှုပ်ချောက်ချား အော့နှလုံးနာကြရသလို သံဝေဂများလည်း ရကုန်ကြသည်။ အထူးသဖြင့် မြန်မာ့လူနေမှုစရိုက်နှင့် လုံးဝ မကိုက်ညီသော မိုက်ရိုင်းမှုမြင်ကွင်း။ ရက်စက်မှုမြင်ကွင်း။ မမြင်သင့် ရင်နင့်စရာ၊ သည်းမြင်ကွင်း။ ရန်ငြိုးပွားစေသည့် သည်းမြင်ကွင်း။

သည်းမြင်ကွင်းမျိုးကို ဖေ့စ်ဘွတ်တွင် လုံးဝ မတင်သင့်ကြပေ။ သည်လိုလှုပ်ရှားမှုပုံမျိုးကိုတင်သူသည် မည်သည့်အကျိုးရလဒ်များရမည်နည်း။ ကိုယ်နှင့်မဆိုင်လျှင် အန္တရာယ်ကိုလက်ယပ်ခေါ်နေသည်နှင့် တူနေသည်။

လွန်ခဲ့သော ခြောက်နှစ်ကျော်က လှိုင်သာယာ လက်ဖက်ရည်ဆိုင်တွင် ဖြစ်ပွားခဲ့သော လူသတ်မှု ကျူးလွန်ခဲ့ကြသည့်ပုံများကို ဖေ့စ်ဘွတ်ကတစ်ဆင့် ပျံ့နှံ့သွားခဲ့ရာ ကြည့်မြင်သူများ ထိတ်လန့်တုန်လှုပ်ချောက်ချားသွားခဲ့ကြသည်။ လက်ဖက်ရည်ဆိုင်ထဲတွင် ဧွန်းခက်ရင်းနှင့် ခေါက်ဆွဲစားနေသူကို ဓားဖြင့် ဝင်ထိုးရင်း လုံးထွေးသတ်ပုတ်နေကြပုံ၊ အထိုးခံရသူ လဲကျသွားသောအခါ ပါလာသောကလေးကပါ ခြေထောက်ဖြင့် ကန်ကျောက်သွားပုံများကို ရုပ်ရှင်သည်။ အချို့လည်း နှလုံးရောဂါ ထလာကြသည်။ စာဖတ်သူအားလုံးက ဝေဖန်ကြသောကြောင့် စာပေစိစစ်ရေးက ထိတ်လန့်ချောက်ချားဖွယ် ဓာတ်ပုံသတင်းမျိုးကို လုံးဝမထည့်ရဟု တားမြစ်ပိတ်ပင်ခဲ့ရသည်။

မှုခင်းမဂ္ဂဇင်းနှင့် မှုခင်းဂျာနယ် တာဝန်ခံအယ်ဒီတာ စာရေးသူကိုယ်တိုင်လည်း စာပေစိစစ်ရေးမှ သတိပေးခြင်းကို ခံခဲ့ရသည်။ စာရေးသူသတိပေးခံရသည်က စာဖြင့်သတိပေးခံရခြင်းမဟုတ်။ နှုတ်ဖြင့်ညင်ညင်သာသာကလေး သတိပေးခြင်းဖြစ်သည်။ နှုတ်ဖြင့်ညင်ညင်သာသာကလေး သတိပေးခြင်းက စာဖြင့်သတိပေးခြင်းထက် အခံရခက်လှသည်။ ပုဂ္ဂိုလ်ရေး ခင်မင်သံယောဇဉ်ကြောင့် သာသာနှင့် နာနာနှက်သလိုသဘောမျိုးဟု ယူဆခဲ့သည်။

ထိုအချိန်က မှုခင်းရှုထောင့်ဂျာနယ်၏ တာဝန်ခံအယ်ဒီတာဖြစ်သော စာရေးသူက လူသတ်မှုသတင်းကို ဓာတ်ပုံများဝေဝေဆာဆာဖြင့် ဖော်ပြခဲ့သည်။

❖ တကယ်တော့ မီဒီယာကျင့်ဝတ်၊ စာနယ်ဇင်းကျင့်ဝတ်ကို လုံးဝနားမလည်ကြသူများက ဖေ့စ်ဘွတ်၊ အွန်လိုင်း၊ အင်တာနက်များတွင် မတင်သင့်သောပုံများ၊ မဖော်ပြသင့်သောပုံများကို သတင်းဦး၊ သတင်းထူးအဖြစ်တင်နေကြ၊ ဖော်ပြနေကြရာ မိဘအုပ်ထိန်းသူများ၊ တာဝန်ရှိကြသူများ တားဆီးကြပ်မတ်ပေးသင့်ကြသည်။ ဖုန်းတစ်လုံး လက်ထဲရှိသည်ကို မှန်မှန်ကန်ကန် အသုံးမပြုတတ်တော့ မျောက်လက်ထဲ မီးတုတ်ပေးထားသည်နှင့်တူနေသည်။

တစ်ချိန်က လျှမ်းလျှမ်းတောက်အောင်မြင်ခဲ့သော ဂျာနယ်တစ်စောင်က စတန့်ထွင်ပြီး ဂျာနယ်မျက်နှာဖုံးတွင် (PHOTO NEWS)သတင်းဓာတ်ပုံများ တင်ပြခဲ့ရာ တစ်ပတ်တွင် ကားတိုက်ခံရသော ဆိုင်ကယ်သမား၏ ခြေချောင်းပြတ်ကျပြီး တွဲလောင်းကြီးဖြစ်နေပုံကို သွေးသံရဲရဲနှင့် ဖော်ပြခဲ့ရာ ထိုဂျာနယ်ကိုဖတ်ရှုမိကြသူအချို့ အော်ဂလီဆန်၊ ပျို့အန်ကုန်ကြ

ဗီဒီယိုဇာတ်လမ်းအလား ပြသထားရာ ဇာတ်လမ်းမဟုတ်ဘဲ တကယ့်ဖြစ်ရပ်မို့ အချို့က ရင်နင့်သွားကြကာ အသတ်ခံရသူအတွက် မခံမရပ်နိုင်ဖြစ်ကုန်ကြ သည်။ အချို့ကလည်း ဆိုင်ထဲဝင်ပြီး လက်ရဲဇက်ရဲ ရက်ရက်စက်စက် သတ်ဖြတ်သူများကို အမြန်ဆုံးဖမ်းဆီးပြီး သေဒဏ်ပေးကြပါဟု ပြောဆိုခဲ့ကြသည်။

၂၀၂၀ ပြည့်နှစ် မေလအတွင်းက ပဲခူးတိုင်းဒေသကြီးအတွင်းရှိ မြို့နယ်တစ်မြို့နယ်၏ ပြည်လမ်းမကြီးပေါ်တွင် ဆိုင်ကယ်စီးလာသူကို ကုန်ကားတိုက်မိသဖြင့် သေဆုံးသွားခဲ့သည်။ ထိုသို့သေဆုံးခဲ့သည်မှာ မထူးဆန်းလှသော်လည်း ကားတိုက်ခံရမှုကြောင့် ခြေနှစ်ဖက်ပြတ်ပြီး မရှုမလှသေဆုံးနေပုံကို ဖေ့စ်ဘွတ်တွင် စာနာစိတ်ကင်းမဲ့စွာတင်သူတစ်ဦးကြောင့် သေဆုံးသူ၏ နှလုံးရောဂါသည်ဇနီး အသက်ကိုပင် စိုးရိမ်ဖွယ်ရာ ကြုံတွေ့ခဲ့ရသည်။

တကယ်တော့ မီဒီယာကျင့်ဝတ်၊ စာနယ်ဇင်းကျင့်ဝတ်ကိုလုံးဝနားမလည်ကြသူများက ဖေ့စ်ဘွတ်၊ အွန်လိုင်း၊ အင်တာနက်များတွင် မတင်သင့်သောပုံများ၊ မဖော်ပြသင့်သောပုံများကို သတင်းဦး၊ သတင်းထူးအဖြစ်တင်နေကြ၊ ဖော်ပြနေကြရာ မိဘအုပ်ထိန်းသူများ၊ တာဝန်ရှိကြသူများ တားဆီးကြပ်မတ်ပေးသင့်ကြသည်။ ဖုန်းတစ်လုံး လက်ထဲရှိသည်ကို မှန်မှန်ကန်ကန် အသုံးမပြုတတ်တော့ မျောက်လက်ထဲ မီးတုတ်ပေးထားသည်နှင့်တူနေသည်။

စာပေစိစစ်ရေးက ခွင့်ပြုချက်အရ ဖော်ပြခြင်းလည်းဖြစ်သည်။ သို့သော် ဂျာနယ်မှာ ထိုသတင်းပါသွားမှ ပြဿနာက ပေါ်လာခြင်းဖြစ်သည်။ ဝေဝေဆာဆာ ဖော်ပြခဲ့သော ဓာတ်ပုံများကြောင့်ဖြစ်သည်။

လူသတ်မှုသတင်းဖော်ထုတ်ဖမ်းဆီးရမိပုံများကို ဖော်ပြခဲ့ရာတွင် လူသတ်မှုကျူးလွန်သူ၏ ဓာတ်ပုံ၊ အသတ်ခံရသူ၏အလောင်းကို ခေါင်းတခြားဖြတ်ထားပုံ၊ ခြေထောက်ဖြတ်ထားသောပုံ၊ လက်များကိုဖြတ်ထားသောပုံ၊ ဓားဖြင့်လှီးဖြတ်ထားသော ခန္ဓာကိုယ်အစိတ်အပိုင်းများကို ဖော်ပြထားသောကြောင့် ပြဿနာပေါ်လာရခြင်းဖြစ်သည်။

စာရေးသူထက်ငယ်သော စာပေစိစစ်ရေးမှူးက "ဆရာဦးငြိမ်းသူရဲ့သားချင်းတစ်ဦးဦး၊ အဲဒီလို အသတ်ခံရပြီး အဲဒီလိုပုံတွေ ဖော်ပြထားရင် ဆရာဦးငြိမ်းသူ ဘယ်လိုခံစားရမလဲ။ စဉ်းစားကြည့်ပါ။ စာနာကြည့်ပါ။ သတင်းဦးတိုင်း ဓာတ်ပုံပြည့်စုံတိုင်း သတင်းကောင်းမဟုတ်ဘူးဆိုတာ ဆရာဦးငြိမ်းသူက ကျွန်တော်ထက် အသက်ကြီးသလို စာပေအတွေ့အကြုံလည်းရှိသူမို့ ပိုပြီးနားလည်သဘောပေါက်မှာပါ။ နောင်ကိုဒီလိုမဖြစ်ပါစေနဲ့ဗျာ။ ပြောရမှာအားလဲ နာပါတယ်။ ပညာရှိသတိဖြစ်ခဲ့ဆိုသလို လွန်သွားတာ လို့ပဲ ယူဆပါတယ်ဗျာတဲ့"

စာပေစိစစ်ရေးမှူး၏ ပြုံးပြုံးကလေးနှင့် ပညာသားပါပါ သတိပေးစကားကို စာရေးသူငြင်းပယ်နိုင်စွမ်းမရှိဘဲ စာရေးသူမှားသွားကြောင်း၊ သတိလွတ်သွားကြောင်း၊ နောင်ကိုဒီလိုမဖြစ်စေရပါကြောင်း ဝန်ခံကတိပေးခဲ့ရလေရာ ယနေ့ထိ နှလုံးသားထဲတွင် နောင်တရ၊ သံဝေဂရနေခဲ့သည်။ စာပေစိစစ်ရေးမှူးကိုလည်း ထာဝစဉ်ကျေးဇူးတင်နေသည်။

ထိုသို့နောင်တရ၊ သံဝေဂရနေသည့်ကြားထဲမှ စာရေးသူ စာပေဟောပြောပွဲထွက်နေချိန်တွင် စာရေးသူ၏ဒီဇိုင်းဆရာက ကြိုးဆွဲချသေဆုံးနေသော ဓာတ်ပုံကိုထည့်လိုက်သဖြင့် ကျွန်တော်ခေါင်းနားပန်းကြီးသွားပြီး ဒီဇိုင်းဆရာကို ကရုဏာဒေါသောဖြင့် ဆူပူသတိပေးခဲ့ရသည်။

ထို့ပြင် ဒီဇိုင်းဆရာတစ်ယောက်ကလည်း ချဲပြဿနာကြောင့် အသတ်ခံရသူ၏ ဓာတ်ပုံမရသောကြောင့် ပန်းချီပုံဆွဲပြီး ဖော်ပြခဲ့ရာ ကာယကံရှင်၏မိသားစုများက ဂျာနယ်ရုံးသို့ လားရောက်ပွဲကြမ်းခဲ့ဖူးသည်။

"ချဲဒိုင်က ချဲမလျှော်ဘဲ လူမိုက်ငှားပြီး အသတ်လဲခံရသေးတယ်။ အသတ်ခံရသူရဲ့ပုံကိုလဲ သရဲသဘက်တွေအရှုံးပေးရလောက်အောင် လုပ်ကြံ ရေးဆွဲထားသေးတယ်။ ခင်ဗျားတို့ကို တရားစွဲမယ်"ဟု ကြိမ်မောင်း ခြိမ်းခြောက်ခဲ့ကြရာ စာရေးသူ အနှုံးအညွှတ်တောင်းပန်ခဲ့ဖူးသည်။

ပုဂံဘုရားဝင်းထဲရှိ ဘုရားရင်ပြင်တွင် နိုင်ငံခြားသားနှင့် နိုင်ငံခြားသူနှစ်ဦး အမြင်မတော်၊ မလျော်ဖွယ်ရာပြုမူနေကြပုံကို ဖေ့စ်ဘွတ်ထဲတွင် တင်ခဲ့ရာ မြင်တွေ့ကြရသူတိုင်း ရုက်ရွံ့တုန်လှုပ်သွားကြပြီး မြန်မာယဉ်ကျေးမှုနယ်မြေနှင့် ဘာသာရေးကို စော်ကားရက်လေခြင်းဟု ကြွေးကြော်တောင်းဆိုကြသဖြင့် ထိုနိုင်ငံခြားသားနှစ်ဦးကို ဖမ်းဆီးအရေးယူပြည်နှင်ဒဏ်ပေးခဲ့ရသည်။

ရန်ကုန်တိုင်းဒေသကြီးအတွင်းရှိ တက္ကသိုလ်တစ်ခု၏စာသင်ခန်းထဲတွင် ကျောင်းသား၊ ကျောင်းသူ (ချစ်သူစုံတွဲ) ချစ်စိတ်မွန်၊ အချစ်လွန်ခဲ့ပြီး၊ ချစ်ဗျူဟာခင်းနေကြပုံများကို ဖုန်းဖြင့်ချောင်းပြီး ရိုက်ကူးကာ ဖေ့စ်ဘွတ်တင်ခဲ့ရာ အုတ်အော်သောင်းတင်းနာကြည်းခံပြင်းဖြစ်ခဲ့ကြရသည်။ တက္ကသိုလ်၏ ဂုဏ်သိက္ခာနှင့်ပုံရိပ်ကို ထိခိုက်စေခဲ့သောကြောင့် ကျောင်းသားသမဂ္ဂက အချိန်မီဝင်ထိန်းပြီး ဖြေပျောက်စေခဲ့သည်။

ကျောင်းသား၊ ကျောင်းသူစုံတွဲလည်း အကြီးအကျယ်အရှက်ကွဲ၊ မျက်နှာမပြရဲကြသောကြောင့် ကျောင်းထွက်သွားခဲ့ကြသည်။ ပန်းတိုင်မရောက်မီ လမ်းခရီးတစ်ဝက်မှာပင် ဘဝပျက်သွားကြရသည်။ သူတို့မိဘများမှာလည်း ရပ်ကွက်ထဲတွင် ရှက်လွန်းသောကြောင့် အိမ်ထဲမှအိမ်ပြင်သို့မထွက်ရဲကြတော့ပေ။ သားသမီးများ မကောင်းသောကြောင့် မိဘများ ခေါင်းခံကြရသည့် ဖြစ်ရပ်ပင်တည်း။

ဖေ့စ်ဘွတ်ထဲမှာ အပြာဇာတ်လမ်းပုံများကို ဖုန်းဖြင့်ကူးယူထားပြီး ခေတ်မီသူတိုင်း ကြည့်ဖူးရမည်ဟုဆိုကာ တစ်ဦးနှင့်တစ်ဦး လက်တို့ပြသခဲ့ကြသည်။ ရန်ကုန်တိုင်း မြို့သစ်တစ်မြို့နယ်မှ ရှစ်တန်းကျောင်းသားသုံးဦး ထိုအပြာပုံများကို သူအရင်ကြည့်ဖူးတာ၊ ငါအရင်ကြည့်ဖူးတာဟု အငြင်းပွားကြရာမှ အချင်းများကာ ဓားဖြင့်ထိုးမှု ဖြစ်ပွားခဲ့ရသည်။

စာရေးသူတင်ပြခဲ့သော သတင်းဓာတ်ပုံများ၏ ပြဿနာတွင် ရက်စက်ကြမ်းကြုတ်၊ ထိတ်လန့်တုန်လှုပ်ဖွယ်ဓာတ်ပုံများနှင့် ကာမရာဂစိတ်နှိုးဆွရာရောက်သော အပြာဓာတ်ပုံများ၊ လူငယ်များ အတုယူလွဲမှားစေသော ဓာတ်ပုံများပါဝင်ကြသည်။ ထိုဖြစ်ရပ်ထက်ဆိုးရွားလွန်းသော ဓာတ်ပုံများရှိပါသေးသည်။

အဓိကထားတင်ပြချင်တာက သတင်းရယူရန်နှင့် သက်သေခံရဲမှတ်တမ်းအတွက် ဓာတ်ပုံရိုက်ကူးကြသည်ကို လက်ခံသည်။ သို့သော် ထိုဓာတ်ပုံများကို ဖော်ပြသင့်၊ မသင့် စာနာစိတ်နှင့်စဉ်းစားကြစေချင်သည်။ လုပ်ကြံငွေညှစ်လိုကြသူများကတော့ ကိုယ်ကြမ္မာကိုယ်ဖန်တီး၍ ထိုက်သင့်သည့်ပြစ်ဒဏ်ခံကြရမှာသေချာသည်။

စာမျက်နှာ ၅ သို့ á

လမ်းလျှောက်ခြင်းဖြင့် ကြွက်သားများ သန်မာစေနိုင်သည်

မိမိတို့ရဲ့ ခန္ဓာကိုယ်မှာ ကြွက်သားတွေကလည်း ပိုမို အဆီပိုတွေ မရှိတော့ဘူးဆိုရင် ပေါ်လွင်လာပြီး သန်မာလာမှာ ဖြစ်ပါတယ်။

ဒီလို ဖြစ်ချင်တယ်ဆိုရင် တော့ တစ်ရက်ကို ခြေလှမ်းရေ ၁၀၀၀၀ လောက် လမ်းလျှောက်ပေးရုံနဲ့တင် ရရှိနိုင်ပါတယ်။

ဒီထက်ပိုပြီး ပြင်းထန်တဲ့ လေ့ကျင့်ခန်းမျိုးလိုချင်တယ်ဆိုရင်တော့ တောင်တက်လမ်းလျှောက်ခြင်းကိုလည်း ကြိုးစားကြည့်သင့်ပါတယ်။

ဒဲ့အပြင် စက္ကန့် ၃၀မှ ၁ မိနစ်၊ ၂ မိနစ်အထိ ခပ်မြန်မြန်လမ်းလျှောက်ပြီး ပုံမှန်လမ်းပြန်လျှောက်ခြင်း၊ အဲဒီနောက် ခပ်မြန်မြန်ပြန်ပြီး လမ်းလျှောက်ခြင်းလိုမျိုး လေ့ကျင့်ခန်းတွေကလည်း ထိရောက်မှုရှိလှပါတယ်။

လမ်းလျှောက်ခြင်းဟာ သင့် ခန္ဓာကိုယ်တစ်လျှောက်မှာရှိတဲ့ ကြွက်သားတွေရဲ့ တင်းအားကို တိုးမြင့်စေတာသာဖြစ်ပါတယ်။

လမ်းလျှောက်ခြင်းဟာ ပြင်းထန်တဲ့ လေ့ကျင့်ခန်းမဟုတ်တဲ့ အတွက် ကြွက်သားတွေနာကျင်ခြင်းမရှိစေပါဘူး။ ဒါကြောင့် အနာတရဖြစ်တာမျိုး၊ နောက်တစ်ခေါက် လမ်းလျှောက်ဖို့ အတွက် ကြွက်သားတွေနာလို့ မလျှောက်နိုင်တာမျိုးလည်း မဖြစ်စေပါဘူး။

ပြောင်မြို့နယ်တွင် မိုးသီးနှံစိုက်ပျိုးရာသီက စိုက်ပျိုးခဲ့သော စပါးဇကအားလုံး ရာနှုန်းပြည့်ရိတ်သိမ်းပြီးစီး

စစ်ကိုင်း ဖေဖော်ဝါရီ ၁၂

စစ်ကိုင်းတိုင်းဒေသကြီး စစ်ကိုင်းခရိုင် မြောင်မြို့နယ်တွင် မိုးသီးနှံစိုက်ပျိုးရာသီက စိုက်ပျိုးခဲ့သော စပါးဇကအားလုံး ရာနှုန်းပြည့် ရိတ်သိမ်း ပြီးစီးပြီဖြစ်ကြောင်း စစ်ကိုင်းခရိုင် စိုက်ပျိုးရေးဦးစီးဌာနမှ သိရသည်။

မြောင်မြို့နယ်တွင် မိုးသီးနှံစိုက်ပျိုးရာသီ၌ စပါး ၃၄၀၈ ဇက စိုက်ပျိုးနိုင်ခဲ့ကြောင်း၊ အဆိုပါ စိုက်ပျိုးထားသော စပါးစိုက်ခင်းများကို ၂၀၂၅ ခုနှစ် နိုဝင်ဘာလ ပထမပတ်မှ စတင်ရိတ်သိမ်းခဲ့ရာ ယနေ့တွင် ဇကအားလုံး ရာနှုန်းပြည့် ရိတ်သိမ်းပြီးစီးပြီဖြစ်ပြီး တစ်ဇကလျှင် ၇၅ ဒသမ ၆၂ တင်း ထွက်ရှိကြောင်း သိရသည်။

"မြောင်မြို့နယ်မှာ စပါး ၃၄၀၈ ဇကထိ စိုက်ပျိုးထားပါတယ်။ အဲဒီစိုက်ပျိုးထားတဲ့ စပါးစိုက်ခင်းတွေ လက်ရှိအချိန်မှာ ဇကအားလုံး ရာနှုန်းပြည့်ရိတ်သိမ်းပြီးစီးပြီဖြစ်ပါတယ်။ စပါးစိုက်ပျိုးရာမှာ လိုအပ်တဲ့နည်းပညာတွေ၊ မျိုးတွေ ဆောင်ရွက်ပေးခဲ့ပါတယ်။ တောင်သူတွေအနေနဲ့ စပါးတွေ အချိန်မီစိုက်ပျိုးနိုင်ဖို့၊ ရိတ်သိမ်းပြီးစီးနိုင်ဖို့ ဆောင်ရွက်ပေးခဲ့ပါတယ်" ဟု စစ်ကိုင်းခရိုင် စိုက်ပျိုးရေးဦးစီးဌာန ခရိုင်ဦးစီးမှူး ဒေါ်မြတ်မိုးဝင်းက ပြောပြသည်။

စပါးကို အထွက်နှုန်းတိုးတက်အောင်စိုက်ပျိုးနိုင်ပါက ဒေသတွင်း စားသုံးမှုဖူလုံစေမည့်အပြင် ပိုလျှံမှုကို ရောင်းချနိုင်သဖြင့် လူမှုစီးပွားဘဝများ ဖွံ့ဖြိုးတိုးတက်လာမည် ဖြစ်သောကြောင့် စပါးကို တိုးချဲ့စိုက်ပျိုးနိုင်ရေး ဒေသမရွေး ကြိုးပမ်းသင့်ကြောင်း စစ်ကိုင်းခရိုင် စိုက်ပျိုးရေးဦးစီးဌာန ခရိုင်ဦးစီးမှူး ဒေါ်မြတ်မိုးဝင်းက ပြောပြ၍ သိရသည်။

(၂၀၆)

သစ်လွင်လူငယ် စွမ်းရည်ကြွယ်

- မွေးကြိုင်လန်းဆန်း ရောင်စုံပန်းတို့
ပွင့်လန်းဝေဆာ ရနံ့ဖြာ၍
ကမ္ဘာလောက ရှုတိုင်းလှသို့
စွမ်းစစုံကြွယ် တို့လူငယ်တို့
သယ်ပိုးရွက်ဆောင် ဖွံ့ဖြိုးအောင်ပြု
ပြည်ထောင်စုသည် ခိုင်မာတည်။

- လူငယ်ခွန်အား ဖွံ့သန်ထွား၍
မြင့်မားဉာဏ်ရည် လုံ့လတည်ကာ
ခိုင်ကျည်စိတ်ထား မိတ်ကောင်းပွားမှ
ကြီးပွားချမ်းသာ နောင်အခါဝယ်
မြန်မာမျိုးဆက် ဆင့်ကမ်းလက်ဖြင့်
တိုးတက်အောင်မြင် ဂုဏ်ရောင်ထင်မည်
သစ်လွင်လူငယ် စွမ်းရည်ကြွယ်။

- လူငယ်ထုသည် စွမ်းဆောင်ရည်ဖြင့်
တိုင်းပြည်အကျိုး ဆင့်ဆင့်တိုးဖို့
သယ်ပိုးရွက်ဆောင် အလင်းရောင်တို့
ဆောင်နှင်းကြကာ ငြိမ်းချမ်းသာ၍
မြန်မာတို့ပြည် သာမောစည်ကာ
ခေတ်မီဖွံ့ဖြိုး တိုင်းပြည်ကျိုးကို
မျိုးဆက်သစ်တို့ လမ်းဆက်ဖွေ
တိုးတက်ရစ်ဖို့ ထမ်းရွက်စေ။ ။

မောင်လေပြေ(တောင်တွင်း)

တောင်တွင်းကြီးမြို့နယ် ပန်းသွင်းလေးကျေးရွာ၌ မြစိမ်းရောင်ကျေးရွာစီမံကိန်းလုပ်ငန်းများ စစ်ဆေး

တောင်တွင်းကြီး ဖေဖော်ဝါရီ ၁၂

မကွေးတိုင်းဒေသကြီး မကွေးခရိုင် တောင်တွင်းကြီးမြို့နယ် ကျေးလက်ဒေသဖွံ့ဖြိုးတိုးတက်ရေးဦးစီးဌာနက ပန်းသွင်းလေးကျေးရွာ၌ မြစိမ်းရောင်ကျေးရွာစီမံကိန်းလုပ်ငန်းများ ဆောင်ရွက်နေမှု အခြေအနေများကို ဖေဖော်ဝါရီ ၁၁ ရက် နံနက်ပိုင်းက တာဝန်ရှိသူများ ကွင်းဆင်းစစ်ဆေးခဲ့ကြောင်း သိရသည်။

ထိုသို့ ကွင်းဆင်းစစ်ဆေးရာတွင် တောင်တွင်းကြီးမြို့နယ် ကျေးလက်ဒေသ ဖွံ့ဖြိုးတိုးတက်ရေးဦးစီးဌာန မြို့နယ်ဦးစီးမှူး ဦးခုတ်မွန်းလျန်နှင့် စီမံကိန်းတာဝန်ခံဝန်ထမ်းများက ပန်းသွင်းလေးကျေးရွာ၌ မြစိမ်းရောင်ကျေးရွာစီမံကိန်းလုပ်ငန်းအဖွဲ့ဝင်များနှင့် အတူ မြစိမ်းရောင်ကျေးရွာစီမံကိန်းဖြင့် တစ်နိုင်တစ်ပိုင် စိုက်ပျိုးရေး၊ မွေးမြူရေးလုပ်ငန်းများနှင့် အခြားစီးပွားရေးလုပ်ငန်းများဆောင်ရွက်ထားရှိမှုအခြေအနေများ၊ ချေးငွေစာချုပ်ပါအတိုင်း အမှန်တကယ် လုပ်ငန်းဆောင်ရွက်ခြင်း ရှိ၊ မရှိ၊ လအလိုက်ဖြည့်သွင်းရမည့် စာရင်းဇယားများ ဆောင်ရွက်ထားရှိမှု အခြေအနေများကို ကြည့်ရှု စစ်ဆေးပြီး မြို့နယ်ဦးစီးမှူး ဦးခုတ်မွန်းလျန်က လိုအပ်သည်များ ပေါင်းစပ်ညှိနှိုင်းဆောင်ရွက်ပေးခဲ့သည်။

အဆိုပါကျေးရွာ၌ မြစိမ်းရောင်ကျေးရွာစီမံကိန်းကို ၂၀၁၈-၂၀၁၉ ဘဏ္ဍာနှစ်တွင် စတင်အကောင်အထည်ဖော် ဆောင်ရွက်ခဲ့ပြီး ယခုအခါ စိုက်ပျိုးရေးလုပ်ငန်းလုပ်ကိုင်သူ ၄၅ ဦး၊ မွေးမြူရေးလုပ်ငန်း လုပ်ကိုင်သူ ၇၂ ဦး၊ အရောင်းအဝယ်လုပ်ငန်းလုပ်ကိုင်သူလေးဦး စုစုပေါင်း အသင်းသား၊ အသင်းသူ ၁၂ ဦးကို မြစိမ်းရောင်ကျေးရွာ စီမံကိန်း အရင်းမပျောက်လည်ပတ် ရန်ပုံငွေကျပ် ၄၉၅ သိန်း ထုတ်ချေးပေးထားပြီး စီမံကိန်းလုပ်ငန်းများ လည်ပတ်ဆောင်ရွက်လျက်ရှိကြောင်း တောင်တွင်းကြီးမြို့နယ် ကျေးလက်ဒေသဖွံ့ဖြိုးတိုးတက်ရေးဦးစီးဌာနမှ သိရသည်။

နွဲ့ယဉ်

á စာမျက်နှာ ၄ မှအဆက်

စာပေစိစစ်ရေးအား အဆိုးမြင်နေကြသူများကို စာရေးသူအချိန်ကုန်ခံပြီး စောဒကမတက်ချင်သော်လည်း အတုယူဖွယ်ကောင်းသည်များရှိသည်။ စာပေစိစစ်ရေးအခြေခံမူများထဲတွင် **"လူမှုရေးကဏ္ဍ"၌ "အများပြည်သူ အထိတ်တလန့်ဖြစ်စေမည့် သတင်းနှင့်ဓာတ်ပုံများ မဖော်ပြရ" "မြန်မာ့ယဉ်ကျေးမှုအရ ဖော်ပြရန်မသင့်လျော်သော ကိုယ်ခန္ဓာအစိတ်အပိုင်းများကို ဖော်ပြခြင်း၊ ဟီရိသြတ္တပ္ပတရားနှင့် မညီသောဝတ်စားဆင်ယင်မှုနှင့် ကိုယ်ဟန်အမူအရာများကို ဖော်ပြခြင်းမပြုရ"**ဟု စည်းကမ်းသတ်မှတ်ထားသည်။ ရုပ်ရှင်ဆင်ဆာအဖွဲ့ကလည်း ထိုနည်းတူ သတ်မှတ်ထားသည်။

သို့သော် ဒီမိုကရေစီအရေး၊ လူ့အခွင့်ရေးဟု အသံကောင်းဟစ်ကြွေးကြော်နေကြသော ခေတ်ကိုရောက်တော့မှ တီဗွီဖန်သားပြင်မှာ အချို့ကြော်ငြာများရော၊ အချို့ရုပ်ရှင်ဇာတ်လမ်းတွဲများပါ မလုံမခြုံ ဝတ်ဆင်ထားကြသော ရှက်ကြောပြတ်သရုပ်ဆောင်တချို့၊ အပြာဆန်ဆန်လုံးချင်း၊ ၁၈ နှစ်အောက်မဖတ်ရ၊ ကာမရာဂနှိုးဆွ အညီ အဟောက်ပါ ကျောက်ခေတ်ဝတ်စားဆင်ယင်မှုများဖြင့် မြူဆွယ်ထားသော မဂ္ဂဇင်း စသည်ဖြင့်ပေါ်ထွက်လာခဲ့ကြပါသေးသည်။ အချို့အများစုက လက်မခံသဖြင့် ရပ်စဲသွားကြရသည်။

စာပေစိစစ်ရေးကဲ့သို့ စိစစ်မည့်သူမရှိသောကြောင့် အကွပ်မဲ့ကြမ်းလိုပရမ်းပတာဖြစ်လာကြသည်။ စည်းမဲ့ကမ်းမဲ့၊ ရုပ်ပျက်ဆင်းပျက်၊ သရုပ်ပျက်လာကြသည်။ မိသားစုသုံးဦးခန့်ရှိလျှင် တတ်တတ်၊ မတတ်တတ် အွန်လိုင်းမီဒီယာထောင်၍ရနေသောခေတ်တွင် အွန်လိုင်းမီဒီယာများကလည်း မ္ဘီလိုပေါက်လာကြသည်။ လူတိုင်းနီးပါး ဖုန်းကိုယ်စီရှိနေကြတော့လည်း လက်ဆော့ကြရင်း မြူဆွယ်မှု၊ ကြာခိုမှု၊ လိမ်ညာမှု၊ လူမှောင်ခိုမှု၊ အသရေဖျက်မှု၊ လူသတ်မှု၊ အဓမ္မကျင့်မှု၊ လုယက်မှု၊ ငွေညှစ်မှု မှုခင်းများကလည်း များပြားလာခဲ့သည်။

အထူးသဖြင့် စာနယ်ဇင်းကျင့်ဝတ်၊ မီဒီယာကျင့်ဝတ်များကို နားမလည်ကြသူများနှင့် နားလည်ပါလျက် မလိုက်နာကြသူများသည် စာနာစိတ်ကင်းမဲ့စွာဖြင့် အနိဋ္ဌာရုံသတင်းဓာတ်ပုံများ၊ ကာမရာဂနှိုးဆွရာရောက်သော ဓာတ်ပုံများ၊ တစ်ဖက်သားကို ထိခိုက်နစ်နာစေသော သတင်းဓာတ်ပုံများကို တင်ကြ၊ ပုံနှိပ်ဖော်ပြကြပါက နစ်နာကြသူများဘက်မှ လိုက်ပါကူညီကြမည့် ပရဟိတရှေ့နေများ၊ ဥပဒေပညာရှင်များရှိနေကြလေရာ ဆက်သွယ်ရေးဥပဒေပုဒ်မ ၆၆(ဃ) နှင်လုံလွတ် ဥပဒေပုဒ်မ-၁၀၊ ရာဇသတ်ကြီးဥပဒေပုဒ်မ ၅၀၀ နှင့် ညစ်ညမ်းဓာတ်ပုံ အရ အရေးယူသည့် ဥပဒေတို့၏စက်ကွင်းသို့ မလွဲမသွေသက်ဆင်းကြရပေလိမ့်မည်။ သည်တော့မှ ကယ်ပါကူပါ တစာစာဖြင့် ခလုတ်ထိမှ အမိတကုန်ကြမှာသေချာသည်။ သူတစ်ပါးကိုဒုက္ခပေးလျှင် ကိုယ်လည်း ထိုက်တန်သောဒုက္ခကို ပြန်လည်ခံစားကြရပေလိမ့်မည်။ အချိန်မီပါသေးသည်။ **"စာနာစိတ်ဖြင့် ဆင်ခြင်ရှောင်ကြဉ်နိုင်ကြပါစေ"**။ ။

မောင်ငြိမ်းသူ(ကြို့ပင်ကောက်)

နိုင်ငံတကာ သတင်းများ

ငြိမ်းချမ်းရေးဘုတ်အဖွဲ့ ပထမဆုံးဆွေးနွေးပွဲသို့ ဗီယက်နမ်ခေါင်းဆောင် တိုလမ်း တက်ရောက်နိုင်

ဟန္ဒိုင်း ဖေဖော်ဝါရီ ၁၂

အမေရိကန်သမ္မတ ဒေါ်နယ်ထရမ့် ဦးဆောင်သော ငြိမ်းချမ်းရေးဘုတ်အဖွဲ့ ပထမဆုံးဆွေးနွေးပွဲသို့ ဗီယက်နမ်ကွန်မြူနစ်ပါတီအကြီးအကဲတိုလမ်း တက်ရောက်ဖွယ်ရှိကြောင်း ဗီယက်နမ်သတင်းအရင်းအမြစ်များက ယနေ့တွင် ပြောကြားခဲ့သည်ဟု Xinhua သတင်းဌာနက ဖော်ပြထားသည်။

အမေရိကန်သမ္မတ ဒေါ်နယ်ထရမ့်သည် ငြိမ်းချမ်းရေးဘုတ်အဖွဲ့၏ ပထမဆုံးဆွေးနွေးပွဲကို ဝါရှင်တန်မြို့၌ ဖေဖော်ဝါရီ ၁၉ ရက်တွင် ကျင်းပရန်စီစဉ်ထားကြောင်း သိရသည်။

အဆိုပါ ငြိမ်းချမ်းရေးဘုတ်အဖွဲ့ ပထမဆုံးဆွေးနွေးပွဲသို့ ဗီယက်နမ်ကွန်မြူနစ်ပါတီ အထွေထွေအတွင်းရေးမှူး တိုလမ်း တက်ရောက်ရန် စီစဉ်ထားကြောင်း ဗီယက်နမ်အစိုးရ သတင်းအရင်းအမြစ်က ပြောကြားထားသည်။

အဆိုပါသတင်း မှန်ကန်ခဲ့ပါက လာမည့် ဝါရှင်တန်ခရီးစဉ်သည် ဗီယက်နမ်ခေါင်းဆောင် တိုလမ်း အတွက် ကွန်မြူနစ်ပါတီအကြီးအကဲရာထူးကို ရယူခဲ့ပြီးနောက် ပိုင်း ပထမဆုံး အမေရိကန်ခရီးစဉ် ဖြစ်လာမည်ဖြစ်သည်။

ပြီးခဲ့သည့် ဇန်နဝါရီလအတွင်း ကျင်းပခဲ့သည့် ပါတီညီလာခံ၌ ဗီယက်နမ်ကွန်မြူနစ် ပါတီကိုယ်စားလှယ်များသည် တိုလမ်းကို ပါတီအထွေထွေ အတွင်းရေးမှူး ရာထူး ငါးနှစ်သက်တမ်းအတွက် ထပ်မံခန့်အပ်ခဲ့သည်။

ဗီယက်နမ်နိုင်ငံသည် ငြိမ်းချမ်းရေးဘုတ်အဖွဲ့၌ ပါဝင်ရေးအတွက် အမေရိကန်သမ္မတ ဒေါ်နယ်ထရမ့်၏ ဖိတ်ကြားချက်ကို လက်ခံသည်ဟု ယခုနှစ် ဇန်နဝါရီ ၁၈ ရက်တွင် ကြေညာထားကြောင်း သိရသည်။

Ref : Xinhua

Trs : KKO

ထိုင်းနိုင်ငံတောင်ပိုင်း အထက်တန်းကျောင်း၌ သေနတ်ပစ်ခတ်မှုဖြစ်ဟု၊ လူတစ်ဦး သေဆုံး

ဗန်ကောက် ဖေဖော်ဝါရီ ၁၂

ထိုင်းနိုင်ငံတောင်ပိုင်း အစိုးရစာသင်ကျောင်း တစ်ကျောင်း၌ ဖေဖော်ဝါရီ ၁၁ ရက်တွင် အသက် ၁၇ နှစ်ရှိ ဆယ်ကျော်သက်တစ်ဦး၏ သေနတ်ပစ်ခတ်မှုကြောင့် လူတစ်ဦးသေဆုံး၍ နှစ်ဦးဒဏ်ရာ ရရှိခဲ့ကြောင်း Xinhua သတင်းဌာနက ယနေ့တွင် ဖော်ပြထားသည်။

ပစ်ခတ်မှုကျူးလွန်သူ ဆယ်ကျော်သက်လူငယ်သည် ရဲတပ်ဖွဲ့ဝင်တစ်ဦးထံမှ ခိုးယူလာသည့် သေနတ်ဖြင့် ပစ်ခတ်တိုက်ခိုက်ခဲ့ခြင်းဖြစ်သည်။

ထို့ပြင် အဆိုပါသေနတ်သမားသည် စာသင်ကျောင်းပစ်ခတ်မှုကျူးလွန်ခဲ့ပြီးနောက် ဓားစာခံများ ဖမ်းဆီးထားရန်လည်း ကြိုးပမ်းခဲ့ကြောင်း ထိုင်းရဲတပ်ဖွဲ့က သတင်းထုတ်ပြန်ထားသည်။

နှစ်နာရီခန့် ကြာမြင့်ခဲ့သည့် အဆိုပါဖြစ်စဉ်အတွင်း ထိုင်းရဲတပ်ဖွဲ့ဝင်များက ပစ်ခတ်မှုကျူးလွန်သူကို ဖမ်းဆီးထိန်းသိမ်းနိုင်ခဲ့သည်။

ပစ်ခတ်မှုကျူးလွန်သူ ဆယ်ကျော်သက်မှာ မူးယစ်ဆေးဝါးသုံးစွဲဖူးသူ၊ စိတ်ကျန်းမာရေးပြဿနာများရှိခဲ့ဖူးသူဖြစ်ကြောင်း ထိုင်းရဲတပ်ဖွဲ့ တာဝန်ရှိသူများက ပြောကြားထားသည်။

ထိုင်းနိုင်ငံသည် သေနတ်တရားဝင် ပိုင်ဆိုင်မှုနှုန်းအမြင့်ဆုံး အာရှနိုင်ငံများထဲတွင် ပါဝင်သကဲ့သို့ သေနတ် ပစ်ခတ်မှုများကြောင့် သေဆုံးမှုနှုန်းအမြင့်ဆုံး အာရှနိုင်ငံ တစ်နိုင်ငံလည်းဖြစ်ကြောင်း သိရသည်။

Ref : Xinhua

Trs : KKO

ဘင်္ဂလားဒေ့ရှ်နိုင်ငံ၌ အထွေထွေရွေးကောက်ပွဲ ကျင်းပ

ဒါကာ ဖေဖော်ဝါရီ ၁၂

ဘင်္ဂလားဒေ့ရှ်နိုင်ငံ အထွေထွေရွေးကောက်ပွဲကို ယနေ့တွင် ကျင်းပခဲ့ရာ ပါဝင်မဲပေးသူ ရာခိုင်နှုန်းမြင့်မားခဲ့ကြောင်း Xinhua သတင်းဌာနက ဖော်ပြထားသည်။

အဆိုပါ ရွေးကောက်ပွဲသည် အစိုးရဆန့်ကျင်ရေးဆန္ဒပြပွဲများကြောင့် ဝန်ကြီးချုပ်ဟောင်း ရှိတ်ခ်ဟာဆီနာ အိန္ဒိယသို့ ၂၀၂၄ ခုနှစ်အတွင်း ထွက်ပြေးခဲ့ရပြီးနောက်ပိုင်း ပထမဆုံးကျင်းပသည့် အထွေထွေရွေးကောက်ပွဲဖြစ်သည်။

ယနေ့ အထွေထွေရွေးကောက်ပွဲ၌ ပါဝင်ဆန္ဒမဲပေးခွင့်ရှိသူ ၁၂၈ သန်းခန့်ရှိပြီး ယနေ့ မွန်းလွဲပိုင်းမှာပင် တစ်နိုင်ငံလုံးအတိုင်းအတာအရ ပါဝင်မဲပေးသူ ၃၁ ဒသမ ၈ ရာခိုင်နှုန်းထိ ရှိနေပြီဖြစ်ကြောင်း ဘင်္ဂလားဒေ့ရှ် ရွေးကောက်ပွဲကော်မရှင် တာဝန်ရှိသူများ၏ အဆိုအရ သိရသည်။

အဆိုပါ ရွေးကောက်ပွဲတွင် နိုင်ငံရေးပါတီ ၅၀ တို့မှ အမတ်လောင်းများနှင့် တစ်သီးပုဂ္ဂလ အမတ်လောင်း စုစုပေါင်း ၂၀၀၀ ကျော်တို့က အောက်လွှတ်တော် အမတ်နေရာ ၃၀၀ တို့အတွက် ပါဝင်ယှဉ်ပြိုင်ခဲ့ကြသည်။

သို့ရာတွင် ရွေးကောက်ပွဲ၌ အဓိကအားပြိုင်ရမည့် နိုင်ငံရေးအင်အားစုများမှာ ဘင်္ဂလားဒေ့ရှ် အမျိုးသားရေးပါတီ (ဘီအင်နီပီ) ဦးဆောင်သည့် ညွှန့်ပေါင်းအုပ်စုနှင့် ဂျမက်-အီး-အစ္စလာမီ ပါတီ ဦးဆောင်သော ညွှန့်ပေါင်းအုပ်စု တို့ဖြစ်ကြသည်။

လူထုသဘောထား စစ်တမ်းကောက်ခံချက်ရလဒ်များအရ ယခု အထွေထွေရွေးကောက်ပွဲ၌ ဘီအင်နီပီပါတီက အရေးသာနိုင်ကြောင်း သိရသည်။

Ref : Xinhua

Trs : KKO

အမေရိကန်-အီရန် နျူကလီးယားဆွေးနွေးပွဲများတွင် ဒုံးကျည်စွမ်းဆောင်ရည်နှင့် ပတ်သက်၍ ဆွေးနွေးမည်မဟုတ်ကြောင်း အီရန်ထိပ်တန်းအကြံပေးပြောကြား

တီဟီရန် ဖေဖော်ဝါရီ ၁၂

အမေရိကန်-အီရန် နျူကလီးယားဆွေးနွေးပွဲများတွင် အီရန်နိုင်ငံ၏ ဒုံးကျည်နည်းပညာ ဆိုင်ရာ စွမ်းဆောင်ရည်များထည့်သွင်းဆွေးနွေးရမည့် အကြောင်းအရာများထဲတွင် ပါဝင်မည်မဟုတ်ဟု အီရန်အစိုးရထိပ်တန်းအကြံပေးတစ်ဦးက ဖေဖော်ဝါရီ ၁၁ ရက်တွင် ထုတ်ဖော်ပြောကြားခဲ့ကြောင်း RT သတင်းဌာနက ယနေ့တွင် ဖော်ပြထားသည်။

စစ်ရေးပဋိပက္ခ ဖြစ်ပွားမည့်အရေးကို ရှောင်လွှဲရေးအတွက် အမေရိကန်နိုင်ငံနှင့် နျူကလီးယားဆွေးနွေးပွဲသစ်များ ထပ်မံကျင်းပရန် ပြင်ဆင်မှုများပြုလုပ်နေချိန်တွင် အီရန်အစိုးရအကြံပေး အလီရှယ်ခါနီက အဆိုပါအတိုင်း ပြောကြားခဲ့ခြင်းဖြစ်သည်။

အဆိုပါ ဆွေးနွေးပွဲများတွင် အီရန်၏ နျူကလီးယား အစီအစဉ်ကိုသာမက အီရန်ဒုံးကျည်အစီအစဉ်များကိုပါ ထည့်သွင်းဆွေးနွေးရမည်ဖြစ်ကြောင်း အမေရိကန် အစိုးရက တောင်းဆိုထားသည်။

သို့ရာတွင် အီရန်နိုင်ငံ၏ ဒုံးကျည်နည်းပညာ စွမ်းဆောင်ရည်ကိစ္စများ နျူကလီးယားဆွေးနွေးပွဲများ၌ ထည့်သွင်းဆွေးနွေးရန် မလိုသည့် ကိစ္စဖြစ်ကြောင်း အီရန်အစိုးရအကြံပေး အလီရှယ်ခါနီက အီရန်အစိုးရ မီဒီယာများသို့ ထုတ်ဖော်ပြောကြားခဲ့သည်။

အမေရိကန်အစိုးရနှင့် အီရန်အစိုးရထိပ်တန်းသံတမန်များသည် ပြီးခဲ့သည့် ရက်သတ္တပတ်အတွင်း အိုမန်နိုင်ငံ မက်စ်ကတ်မြို့၌ တစ်ဆင့်ခံနျူကလီးယားဆွေးနွေးပွဲများ စတင်ကျင်းပခဲ့သည်။

အီရန်နိုင်ငံအနေဖြင့် အမေရိကန်နိုင်ငံနှင့် နျူကလီးယားသဘောတူညီချက်ရယူနိုင်မှု မရှိခဲ့ပါက စစ်ရေးအရ တိုက်ခိုက်မှုနှင့်ရင်ဆိုင်ရနိုင်ကြောင်း အမေရိကန်နိုင်ငံက အီရန်အစိုးရကို ပြောကြားထားကြောင်း သိရသည်။

Ref : RT

Trs : KKO

ယခုနှစ် တရုတ်နှစ်သစ်ကူး အားလပ်ရက်ကာလ ပြည်ပခရီးသွားမည့် တရုတ်နိုင်ငံသားများပိုများနိုင်

ပေကျင်း ဖေဖော်ဝါရီ ၁၂

လာမည့် ရက်သတ္တပတ်အတွင်း စတင်မည့် တရုတ်နှစ်သစ်ကူး အားလပ်ရက်အတွင်း ပြည်ပခရီးသွားလာမည့် တရုတ်ခရီးသည် ဦးရေ ပိုများလာနိုင်ကြောင်း ယနေ့သတင်းများတွင် ရေးသားတင်ပြထားသည်ဟု Xinhua သတင်းဌာနက ဖော်ပြထားသည်။

ခရီးသွားကုမ္ပဏီများ၏ အဆိုအရ ယခုနှစ် နှစ်သစ်ကူးအားလပ်ရက်ကာလအတွင်း တရုတ်ခရီးသည်များ သွားရောက်မည့် ထိပ်တန်းနိုင်ငံများထဲတွင် ရုရှား၊ သြစတြေးလျ၊ ထိုင်း၊ တောင်ကိုရီးယားတို့လည်း ပါဝင်ကြောင်း သိရသည်။

နှစ်သစ်ကူး အားလပ်ရက်ကာလသည် တရုတ်နိုင်ငံ၏ အချိန်ကာလအရှည်လျားဆုံး အားလပ်ရက်ကာလဖြစ်ပြီး ယခုနှစ်တွင် ဖေဖော်ဝါရီ ၁၅ ရက်မှ ၂၃ ရက်ထိ ကိုးရက်ကြာမြင့်မည်ဖြစ်သည်။

နှစ်သစ်ကူးအားလပ်ရက်ကာလ အပါအဝင် ယခုနှစ်၏ ရက် ၄၀ ကြာ ခရီးသွားရာသီအတွင်း တရုတ်နိုင်ငံသားများအနေဖြင့် ပြည်တွင်း၊ ပြည်ပ ခရီးစဉ်ပေါင်း ၉ ဒသမ ၅ ဘီလီယံထိ စံချိန်တင်သွားရောက်ဖွယ်ရှိကြောင်း တရုတ်တာဝန်ရှိသူများက ခန့်မှန်းထားသည်။

၂၀၂၅ ခုနှစ် ရက် ၄၀ ခရီးသွားရာသီကာလအတွင်း တရုတ်နိုင်ငံသားများအနေဖြင့် ပြည်တွင်း ပြည်ပ ခရီးစဉ်ပေါင်း ၉ ဒသမ ၁၂ ဘီလီယံထိ သွားရောက်ခဲ့ကြသည်။

ယခုနှစ်သစ်သည် တရုတ်ရိုးရာ တိရစ္ဆာန်ပုံပြ ပြက္ခဒိန်အရ မြင်းနှစ်ဖြစ်ကြောင်း သိရသည်။

Ref : Xinhua

Trs : KKO

SCIENCE AND TECHNOLOGY

လောင်းမတ်ချ်-၁၀ နှင့် မင်ကျိုးအာကာသယာဉ်တို့ကို တရုတ်အမျိုးသားအာကာသအေဂျင်စီ စမ်းသပ်လွှတ်တင်

ပေကျင်း ဖေဖော်ဝါရီ ၁၂

တရုတ်အမျိုးသားအာကာသ အေဂျင်စီသည် ဖေဖော်ဝါရီ ၁၁ ရက်တွင် လကမ္ဘာလေ့လာရေး မစ်ရှင်များအတွက် တည်ဆောက်ထားသည့် လောင်းမတ်ချ်-၁၀ ဒုံးပျံယာဉ်ရှေ့ပြေးပုံစံနှင့် မင်ကျိုးအမည်ရှိအာကာသယာဉ် ရှေ့ပြေးပုံစံသစ်တို့ကို စမ်းသပ်လွှတ်တင်ခဲ့ကြောင်း သိရသည်။

မင်ကျိုးအာကာသလူသယ်ယာဉ်နှင့် လောင်းမတ်ချ်-၁၀ ဒုံးပျံ ယာဉ်ရှေ့ပြေးပုံစံများကို ဟိုင်နန်ပြည်နယ် ဝန်ချန်အာကာသစခန်းမှတစ်ဆင့် လွှတ်တင်ခဲ့ပြီး လွှတ်တင်ပြီး မကြာမီမှာပင် မင်ကျိုးအာကာသယာဉ်သည်အရေးပေါ်ဒုံးပျံယာဉ်၏ အကူအညီဖြင့် လောင်းမတ်ချ်-၁၀ ဒုံးပျံမှ ခွဲထွက်နိုင်ခဲ့သည်။

ထို့နောက် စက္ကန့်အနည်းငယ် အကြာတွင် မင်ကျိုးအာကာသ လူသယ်ယာဉ်သည် အရေးပေါ်ဒုံးပျံ မှထပ်မံခွဲထွက်၍ လေထီးများ အကူအညီဖြင့် တောင်တရုတ်ပင်လယ်ဒေသ သတ်မှတ်ရေပြင် အတွင်းသို့ အောင်မြင်စွာပြန်လည်ဆင်းသက်နိုင်ခဲ့သည်။

တစ်ချိန်တည်းမှာပင် လောင်းမတ်ချ်-၁၀ ဒုံးပျံပထမအဆင့်ဒုံးယာဉ်သည် ကမ္ဘာမြေပြင်အထက် အမြင့် ၆၂ မိုင်အကွာထိ ဆက်လက်ပျံသန်းခဲ့ပြီး ပဲ့ထိန်းစနစ်များအကူအညီ၊ ဒုံးအင်ဂျင်များအကူအညီဖြင့် သတ်မှတ်ရေပြင်အတွင်းသို့ အောင်မြင်စွာပြန်လည်ဆင်းသက်နိုင်ခဲ့ကြောင်း သိရသည်။

လောင်းမတ်ချ်-၁၀ ဒုံးပျံယာဉ်သည် လကမ္ဘာမစ်ရှင်များလွှတ်တင်ရေးအတွက် ရည်ရွယ်တည်ဆောက်ထားသော ဒုံးပျံဖြစ်ပြီး ဒုံးပျံယာဉ်ပထမအဆင့်ကိုယ်ထည်ကို အကြိမ်ကြိမ်ပြန်လည်အသုံးပြုနိုင်ရေးအတွက် ပုံစံထုတ်တည်ဆောက်ထားကြောင်း သိရသည်။

Ref : Xinhua News
Trs : KKO

လပေါ်သို့ဆင်းသက်ပြီး အဆက်အသွယ်ပြတ်နေသော လူနာ-၉ လဆင်းယာဉ်ကို သိပ္ပံပညာရှင်များ ပြန်လည်ရှာဖွေတွေ့ရှိထားဖွယ်ရှိ

ဝါရှင်တန် ဖေဖော်ဝါရီ ၁၂

၁၉၆၆ ခုနှစ် ဖေဖော်ဝါရီ ၃ ရက်တွင် လပေါ်သို့ဆင်းသက်ခဲ့ပြီးနောက် အဆက်အသွယ်ပြတ်ပျောက်ဆုံးခဲ့ရသည့် လူနာ-၉ လဆင်းယာဉ်ကို သိပ္ပံပညာရှင်များက ပြန်လည်ရှာဖွေတွေ့ရှိထားဖွယ်ရှိကြောင်း ဖေဖော်ဝါရီ ၁၁ ရက် သတင်းများအရ သိရသည်။

၁၉၆၆ ခုနှစ် ဧနီနဝါရီ ၃၁ ရက်တွင်လွှတ်တင်ခဲ့သည့် လူနာ-၉ လဆင်းယာဉ်သည် ဖေဖော်ဝါရီ ၃ ရက်တွင် လပေါ်သို့ဆင်းသက်နိုင်ခဲ့သော်လည်း သုံးရက်အကြာတွင် ကမ္ဘာဂြိုဟ်နှင့် အဆက်အသွယ်ပြတ်တောက်ခဲ့သည်။

နောက်ပိုင်းတွင် လူနာ-၉ ဆင်းသက်ခဲ့ရာနေရာကို ဖော်ထုတ်ရန် ဆိုဗီယက် သိပ္ပံပညာရှင်များနှင့် အခြားနိုင်ငံတကာ သိပ္ပံပညာရှင်များက ကြိုးပမ်းခဲ့သော်လည်း အောင်မြင်မှုမရှိခဲ့ပေ။

သို့ရာတွင် အမေရိကန်အစိုးရ အမျိုးသား လေကြောင်းနှင့် အာကာသစီမံခန့်ခွဲရေးအေဂျင်စီ (နာဆာ)က လွှတ်တင်ထားသည့် လကမ္ဘာကင်းထောက်အာကာသယာဉ်မှရရှိသည့် သတင်းအချက်အလက်များကိုအသုံးပြု၍ လူနာ-၉ ဆင်းသက်ခဲ့ဖွယ်ရှိသော နေရာကို သိပ္ပံပညာရှင်များက ခန့်မှန်းတွက်ချက်နိုင်ခဲ့သည်။

နာဆာ၏လကမ္ဘာကင်းထောက်အာကာသယာဉ်မှရရှိသည့် သတင်းအချက်အလက်များအရ လူနာ-၉ လဆင်းယာဉ်သည် လမျက်နှာပြင်၏ မြောက်လတ္တီတွဒ် ၇ ဒီဂရီ ၀၃ မိနစ်နှင့် အရှေ့လောင်ဂျီတွဒ် ၆၄ ဒီဂရီ ၃၃ မိနစ်ကြားတွင် ဆင်းသက်ခဲ့ခြင်းဖြစ်နိုင်ကြောင်း အမေရိကန်သုတေသနပညာရှင်များက ပြောကြားသည်။

Ref : Russia Today
Trs : KKO

သက်ရှိမျိုးစိတ် ၁၀၀ ကျော်တို့၏ တစ်ရှူးနမူနာများကို ဇီဝဘဏ်၌ Colossal Biosciences ကုမ္ပဏီက ထိန်းသိမ်းရန် စီစဉ်ထား

ဝါရှင်တန် ဖေဖော်ဝါရီ ၁၂

အမေရိကန်နိုင်ငံ အခြေစိုက် Colossal Biosciences ကုမ္ပဏီသည် ကမ္ဘာပေါ်ရှိ သက်ရှိမျိုးစိတ် ၁၀၀ ကျော်တို့၏ တစ်ရှူးနမူနာများကို ဇီဝဘဏ်၌ ထိန်းသိမ်းထားရန် စီစဉ်ထားကြောင်း ဖေဖော်ဝါရီ ၁၁ ရက်သတင်းများအရသိရသည်။

ကမ္ဘာ့သက်ရှိမျိုးစိတ်များ၏ တစ်ရှူးနမူနာများကို ဇီဝဘဏ်၌ သိုလှောင်ထားရှိရေးအစီအစဉ်ကို အာရပ်စော်ဘွားများပြည်ထောင်စု (ယူအေအီး)နှင့် ပူးပေါင်းအကောင်အထည်ဖော်ရန် စီစဉ်ထားသည်။

ကမ္ဘာ့သက်ရှိ မျိုးစိတ်များ၏ တစ်ရှူးနမူနာများကို ထိန်းသိမ်းထားနိုင်ရေးအတွက် ယူအေအီးနိုင်ငံ၌ ကမ္ဘာကြီးကာကွယ်ထိန်းသိမ်းရေးဓာတ်ခွဲခန်းတည်ဆောက်ရန် Colossal Biosciences ကုမ္ပဏီက စီစဉ်ထားကြောင်း သိရသည်။

ဇီဝဘဏ်၌ ထားရှိမည့်သက်ရှိမျိုးစိတ်တစ်ရှူးများကို ရွေးချယ်ရာတွင် သဘာဝပတ်ဝန်းကျင်ထိန်းသိမ်းကာကွယ်ရေး ကျွမ်းကျင်သူများ၏ ညွှန်ကြားမှုဖြင့် ရွေးချယ်မည်ဖြစ်ကြောင်း Colossal Biosciences ကုမ္ပဏီတာဝန်ရှိသူများက ပြောကြားသည်။

နောက်ပိုင်းကာလများတွင် သက်ရှိမျိုးစိတ် ၁၀၀၀၀ ကျော်၏ တစ်ရှူးနမူနာ တစ်သန်းကျော်ကို ဇီဝဘဏ်၌ ထိန်းသိမ်းထားနိုင်ရန် Colossal Biosciences ကုမ္ပဏီက ရည်ရွယ်ထားကြောင်း သိရသည်။

ကမ္ဘာပေါ်ရှိ သက်ရှိမျိုးစိတ်များအနက် ၅၀ ရာခိုင်နှုန်းခန့်မှာ ၂၀၅၀ ပြည့်နှစ်အရောက်တွင် ကွယ်ပျောက်သွားနိုင်သည့်အခြေအနေမျိုးရှိရာ Colossal Biosciences ကုမ္ပဏီ၏ဇီဝဘဏ်သည် သက်ရှိများထိန်းသိမ်းရေးလုပ်ငန်းအတွက် အထောက်အကူပြုနိုင်မည်ဖြစ်ကြောင်း သိရသည်။

Ref : Sputnik News
Trs : KKO

HEALTH

တက်စတိုစတာရုန်းဟော်မုန်းအဆင့်မြင့်မားသူ အမျိုးသားများ၌ နှလုံးရောဂါဖြစ်နိုင်ခြေမြင့်မား

လန်ဒန် ဖေဖော်ဝါရီ ၁၂

တက်စတိုစတာရုန်းဟော်မုန်းအဆင့်မြင့်မားသော အမျိုးသားများ၌ နှလုံးရောဂါဖြစ်ပွားနိုင်ခြေမြင့်မားကြောင်း သုတေသနပညာရှင်များ၏အဆိုကို ကိုးကား၍ ဖေဖော်ဝါရီ ၁၁ ရက် သတင်းများတွင် ရေးသားဖော်ပြထားသည်။

ဗြိတိန်နိုင်ငံ ကိန်းဘရစ်တက္ကသိုလ်မှ သုတေသနပညာရှင်များ၏ လေ့လာတွေ့ရှိချက်အရ တက်စတိုစတာရုန်း ဟော်မုန်းအဆင့်မြင့်မားသည့် အမျိုးသားများ၌နှလုံးသွေးကြောကျဉ်းရောဂါ ဖြစ်နိုင်ခြေ ပုံမှန်ထက် ၁၇ ရာခိုင်နှုန်းမြင့်တက်လာနိုင်သည်။

ဗြိတိန်သုတေသနပညာရှင်များသည် အမျိုးသားတစ်သန်းကျော်တို့၏ ကျန်းမာရေးအချက်အလက်များကို လေ့လာပြီးနောက် ၎င်းတို့၏တွေ့ရှိချက်ကို တင်ပြခဲ့ကြခြင်းဖြစ်ကြောင်း သိရသည်။

မိမိတို့၏လေ့လာတွေ့ရှိချက်အရ မျိုးဗီဇကြောင့် တက်စတိုစတာရုန်းဟော်မုန်းအဆင့်မြင့်မားနေသူများသာမက တက်စတိုစတာရုန်းဟော်မုန်းဖြည့်စွက်ဆေးသုံးစွဲနေကြသူများလည်း သတိထားရန်လိုကြောင်း ဗြိတိန်သုတေသနပညာရှင်များက ပြောကြားသည်။

အမျိုးသားများ၏ တက်စတိုစတာရုန်း ဟော်မုန်းအဆင့်သည် အသက် ၄၀ မှစ၍ တစ်နှစ်လျှင် တစ်ရာခိုင်နှုန်းမျှ သဘာဝအလျောက် ကျဆင်းသွားတတ်ကြောင်း သိရသည်။

Ref : Russia Today
Trs : KKO

တစ်ရက်လျှင် ကော်ဖီသုံးခွက်ထိသောက်ပါက Dementia ရောဂါဖြစ်နိုင်ခြေကိုလျှော့ချနိုင်

နယူးယောက် ဖေဖော်ဝါရီ ၁၂

ကော်ဖီ သို့မဟုတ် လက်ဖက်ရည်ကို တစ်ရက်လျှင် သုံးခွက်ထိသောက်သုံးပါက ဦးနှောက်စွမ်းဆောင်ရည်ထိခိုက်ပျက်စီးမှုရောဂါ (Dementia)ဖြစ်နိုင်ခြေကိုလျှော့ချပေးနိုင်ကြောင်း သုတေသနပညာရှင်များ၏အဆိုကို ကိုးကား၍ ဖေဖော်ဝါရီ ၁၁ ရက် သတင်းများတွင် ရေးသားဖော်ပြထားသည်။

အမေရိကန်သုတေသနပညာရှင်များသည် အရွယ်ရောက်သူ ၁၃၂၀၀၀ ခန့်တို့ကို အချိန်ယူစောင့်ကြည့်လေ့လာခဲ့ကြသည်။

လေ့လာချက်မှပေါ်ထွက်လာသည့် ရလဒ်များအရ တစ်ရက်လျှင် ကော်ဖီသို့မဟုတ် လက်ဖက်ရည်ကို နှစ်ခွက်မှသုံးခွက်ထိ သောက်သုံးသူများ၌ Dementia ရောဂါဖြစ်နိုင်ခြေပုံမှန်ထက်နည်းပါးသည်ကို တွေ့ရကြောင်း ဗြိတိန်သုတေသနပညာရှင်များက ပြောကြားသည်။

သို့ရာတွင် ကဖင်းဓာတ် ဖယ်ထုတ်ထားသည့် ကော်ဖီကို သောက်သုံးသူများတွင်မူ အထက်ပါ ကျန်းမာရေးအကျိုးကျေးဇူးကို မတွေ့ရကြောင်း သုတေသနပညာရှင်များ၏အဆိုအရ သိရသည်။

လေ့လာတွေ့ရှိချက်အရ ကဖင်းဓာတ်ပါကော်ဖီကို တစ်ရက်လျှင် တစ်ခွက်မှသုံးခွက်ထိ သောက်သူများမှာ ထိုမျှလောက် မသောက်သူများနှင့်နှိုင်းယှဉ်ပါက Dementia ဖြစ်နိုင်ခြေ ၁၈ ရာခိုင်နှုန်း ပိုနည်းပါးသည်ကိုတွေ့ရကြောင်း ဗြိတိန်သုတေသန ပညာရှင်များက ပြောကြားသည်။

အလားတူ ကဖင်းဓာတ်ပါ လက်ဖက်ရည်ကို တစ်ရက်လျှင်တစ်ခွက်မှ နှစ်ခွက်ထိ သောက်သုံးသူများတွင်လည်း Dementia ဖြစ်နိုင်ခြေ ပုံမှန်ထက် ၁၄ ရာခိုင်နှုန်းနည်းပါးကြောင်းလည်း သုတေသနပညာရှင်များ၏အဆိုအရ သိရသည်။

Ref : Sputnik News
Trs : KKO

ပရီးမီးယားလီဂ်ပြိုင်ပွဲ သမိုင်းတစ်လျှောက်ပွဲအများဆုံး ကစားသမားအဖြစ် ဂျိမ်းမီနာ စံချိန်သစ်တင်

လန်ဒန် ဖေဖော်ဝါရီ ၁၂

ဘရိုက်တန်အသင်း ဝါရင့် ကွင်းလယ်ကစားသမား ဂျိမ်းမီနာသည် ပရီးမီးယားလီဂ်ပြိုင်ပွဲသမိုင်းတစ်လျှောက် ပွဲအများဆုံးကစားသမားအဖြစ် စံချိန်သစ်တင်နိုင်ခဲ့ကြောင်း Fotmob သတင်းဝက်ဘ်ဆိုက်က ယနေ့တွင် ဖော်ပြခဲ့သည်။

အသက် ၄၀ နှစ်ရှိ ဂျိမ်းမီနာသည် ပရီးမီးယားလီဂ်ပြိုင်ပွဲအဖြစ် ကစားခဲ့သည့် အေဗီလာအသင်းနှင့် ဘရိုက်တန်အသင်းတို့ ပွဲစဉ်တွင် ပါဝင်ကစားခဲ့ပြီးနောက် မှတ်တမ်းကောင်းတစ်ရပ် ပိုင်ဆိုင်ခဲ့ခြင်းဖြစ်သည်။

ဘရိုက်တန်အသင်းက အေဗီလာအသင်းကို တစ်ဂိုး ဂိုးမရှိဖြင့် ရှုံးနိမ့်ခဲ့သည့်ပွဲစဉ်တွင် ဘရိုက်တန်အသင်းမှ ကွင်းလယ်ကစားသမား ဘာလီဘာအနေဖြင့် ပွဲချိန် ၂၂ မိနစ်တွင် ဒဏ်ရာရရှိခဲ့ပြီးနောက် ဂျိမ်းမီနာက လူစားဝင်ကစားခဲ့ခြင်းဖြစ်သည်။

ဂျိမ်းမီနာသည် အေဗီလာအသင်းနှင့်ကစားခဲ့သည့်ပွဲစဉ်တွင် ပါဝင်ကစားခဲ့ပြီးနောက် ပရီးမီးယားလီဂ်ပြိုင်ပွဲတွင် ပွဲပေါင်း ၆၅၄ ပွဲရှိလာသဖြင့် အေဗီလာအသင်းနှင့်မန်စီးတီးအသင်း ကစားသမားဟောင်း ဘယ်ရီကို တစ်ပွဲအသာဖြင့်ကျော်ဖြတ်ပြီး ပွဲအများဆုံးကစားသမားအဖြစ် စံချိန်သစ်တင်နိုင်ခဲ့ကြောင်း သိရသည်။

Ref : Fotmob

Trs : ML

စပါးအသင်းနည်းပြသစ်အဖြစ် မာလ်ဆေးအသင်း နည်းပြဟောင်း ဒီဇာဘီ ထိပ်ဆုံးမှရေပန်းစားနေ

လန်ဒန် ဖေဖော်ဝါရီ ၁၂

စပါးအသင်း၏ လစ်လပ်နေသည့်အသင်းနည်းပြရာထူးအတွက် မာလ်ဆေးအသင်း နည်းပြဟောင်း ဒီဇာဘီက နည်းပြသစ်အဖြစ် ထိပ်ဆုံးမှ ရေပန်းစားနေကြောင်း Fotmob သတင်းဝက်ဘ်ဆိုက်က ယနေ့တွင် ဖော်ပြခဲ့သည်။

စပါးအသင်းသည် ပြီးခဲ့သည့် ဘောလုံးရာသီအကုန်က နည်းပြ ပိုစတီနိုကိုဂလူးကို ရာထူးမှ ထုတ်ပယ်ခဲ့ပြီးနောက် နည်းပြသစ်အဖြစ် ဘရန်ဖွိုဒ်အသင်းမှ နည်းပြ ဖရန့်ကို ခန့်အပ်ခဲ့ခြင်းဖြစ်ပြီး နည်းပြဖရန့်အနေဖြင့် အသင်းကို ရလဒ်ကောင်းများ ရရှိအောင် စွမ်းဆောင်နိုင်ခြင်း မရှိသည့်အတွက် အသင်းကို ရှစ်လသာ တာဝန်ယူ ကိုင်တွယ်ခွင့်ရခဲ့ပြီး ရာထူးမှ ထုတ်ပယ်ခံခဲ့ရခြင်းဖြစ်သည်။

နည်းပြဒီဇာဘီသည် စပါးအသင်းက နည်းပြဖရန့်ကို ထုတ်ပယ်ခဲ့သည့် အချိန်တွင်ပင် မာလ်ဆေး အသင်းနည်းပြရာထူးမှ နုတ်ထွက်ခဲ့သည့်အတွက် စပါးအသင်းနည်းပြသစ်အဖြစ် ရေပန်းစားလာခဲ့ခြင်းဖြစ်သည်။

ထို့ပြင် နည်းပြဒီဇာဘီသည် ပရီးမီးယားလီဂ်ကလပ် ဘရိုက်တန်အသင်းကို တာဝန်ယူကိုင်တွယ်ခဲ့ရာတွင်လည်း ရလဒ်ကောင်းများရရှိအောင် စွမ်းဆောင်ခဲ့ပြီး ပရီးမီးယားလီဂ်ပြိုင်ပွဲ အတွေ့အကြုံရှိ နည်းပြတစ်ဦးဖြစ်သည့်အတွက် စပါးအသင်းက နည်းပြသစ်အဖြစ် ခန့်အပ်ရန်ပြင်ဆင်နေကြောင်း သိရသည်။

Ref : Fotmob

Trs : STA

လီဗာပူးအသင်းသမိုင်းတစ်လျှောက် သွင်းဂိုးအများဆုံး ဗဟိုခံစစ်ကစားသမားအဖြစ် ဗန်ဒိုက် မှတ်တမ်းဝင်

လန်ဒန် ဖေဖော်ဝါရီ ၁၂

လီဗာပူးအသင်း ဗဟိုခံစစ်ကစားသမား ဗန်ဒိုက်သည် ဆန်းဒါးလန်းအသင်းနှင့် ကစားခဲ့သည့်ပွဲစဉ်တွင် အသင်းအတွက် သွင်းဂိုး တစ်ဂိုး သွင်းယူခဲ့ပြီးနောက် အသင်းသမိုင်းတစ်လျှောက်တွင် သွင်းဂိုးအများဆုံး ဗဟိုခံစစ်ကစားသမားအဖြစ် ရပ်တည်နေသည့် ဟစ်ပီးယား၏ စံချိန်ကို ကျော်ဖြတ်ကာ စံချိန်သစ်တင်နိုင်ခဲ့ကြောင်း One Football သတင်းဝက်ဘ်ဆိုက်က ယနေ့တွင် ဖော်ပြခဲ့သည်။

ပရီးမီးယားလီဂ်ပြိုင်ပွဲ ပွဲစဉ်(၂၅) အဖြစ်ကစားခဲ့သည့် လီဗာပူးအသင်းက ဆန်းဒါးလန်းအသင်းကို တစ်ဂိုး ဂိုးမရှိဖြင့် အနိုင်ရခဲ့သည့် ပွဲစဉ်တွင် ဗန်ဒိုက်သည် ပွဲချိန် ၆၁ မိနစ်တွင် အသင်းအတွက် တစ်လုံးတည်းသော အနိုင်ဂိုးကိုသွင်းယူခဲ့ပြီးနောက် စံချိန်မှတ်တမ်းကောင်း တစ်ရပ်ပိုင်ဆိုင်ခဲ့ခြင်းဖြစ်သည်။

လီဗာပူးအသင်း သမိုင်းတစ်လျှောက် ပရီးမီးယားလီဂ်ပြိုင်ပွဲတွင် သွင်းဂိုးအများဆုံးခံစစ်ကစားသမားအဖြစ် ဟစ်ပီးယားက သွင်းဂိုး ၂၂ ဂိုးဖြင့် စံချိန်တင်ထားခဲ့ခြင်းကို ဗန်ဒိုက်က သွင်းဂိုး ၂၃ ဂိုးဖြင့် ကျော်ဖြတ်နိုင်ခဲ့ခြင်းဖြစ်သည်။

အလားတူ ဗန်ဒိုက်သည် ယခုနှစ် ဘောလုံးရာသီ ချန်ပီယံ လီဂ်ပြိုင်ပွဲ၌ ကွာရာဘတ်အသင်းနှင့်ကစားခဲ့သည့် ပွဲစဉ်တွင်လည်း ဂိုးဖန်တီးမှု သုံးကြိမ် ပြုလုပ်ခဲ့ပြီး ခံစစ်ကစားသမားများအနက် တစ်ပွဲတည်း ဂိုးဖန်တီးမှု သုံးကြိမ် ပြုလုပ်နိုင်သည့် ကစားသမားအဖြစ် စံချိန်တင်နိုင်ခဲ့ကြောင်း သိရသည်။ Ref : One Football

Trs : STA

နယူးကာဆယ်အသင်းမှ တိုနာလီက လာမည့်နွေရာသီကစားသမားအပြောင်းအရွှေ့ကာလတွင် အီတလီစီးရီးအေပြိုင်ပွဲမှ ကလပ်အသင်းတစ်သင်းသို့ ပြန်လည်ပြောင်းရွှေ့ရန် ဆုံးဖြတ်

လန်ဒန် ဖေဖော်ဝါရီ ၁၂

နယူးကာဆယ်အသင်း အဓိကကွင်းလယ်ကစားသမား တိုနာလီက လာမည့်နွေရာသီကစားသမား အပြောင်းအရွှေ့ ကာလတွင် အသင်းမှထွက်ခွာပြီး အီတလီစီးရီးအေပြိုင်ပွဲမှ ကလပ်အသင်းတစ်သင်းသို့ ပြန်လည်ပြောင်းရွှေ့ရန် ဆုံးဖြတ်ခဲ့ကြောင်း One Football သတင်းဝက်ဘ်ဆိုက်က ယနေ့တွင် ဖော်ပြခဲ့သည်။

အသက် ၂၅ နှစ်ရှိ တိုနာလီသည် ၂၀၂၃ ခုနှစ်က အေစီမီလန်အသင်းမှ နယူးကာဆယ်အသင်းသို့ ပြောင်းရွှေ့ခဲ့ပြီး အသင်းတွင် ပထမဆုံး ဘောလုံးရာသီ၌ လောင်းကစားပါဝင်ပတ်သက်မှုဖြင့် ၁၀ လ ပွဲပယ်ပြစ်ဒဏ် ချမှတ်ခံခဲ့ရသည့် အတွက် ပွဲစဉ်အနည်းငယ်သာပါဝင်ကစားခဲ့ရသည်။

တိုနာလီသည် ကာလရှည် ပွဲပယ်ပြစ်ဒဏ်မှ ကင်းလွတ်ခဲ့ပြီးနောက် အသင်းနှင့်အတူ ဘောလုံးရာသီတိုင်းတွင် အကောင်းဆုံးခြေစွမ်းပြသနေသည့်အတွက် ၎င်းကို လာမည့်နွေရာသီ ကစားသမား အပြောင်းအရွှေ့ကာလတွင် ပရီးမီးယားလီဂ် ထိပ်တန်းကလပ် အသင်းကြီးများဖြစ်ကြသည့် မန်စီးတီးအသင်း၊ အာဆင်နယ်အသင်း၊ မန်ယူအသင်းတို့က ခေါ်ယူရန် ပစ်မှတ်ထားနေသော်လည်း တိုနာလီကိုယ်တိုင်က ကမ်းလှမ်းမှုများကိုပယ်ချပြီး အီတလီစီးရီးအေပြိုင်ပွဲမှ ကလပ်အသင်းတစ်သင်းတွင်သာ ပြောင်းရွှေ့ကစားရန် ဆုံးဖြတ်ခဲ့ခြင်းဖြစ်သည်။

နယူးကာဆယ်အသင်းက ပြီးခဲ့သည့်ရက်ပိုင်းက တိုနာလီအတွက် ကမ်းလှမ်းမှုများကို ပယ်ချပြီး ရောင်းချမည်မဟုတ်ဘဲ အသင်းတွင် ဆက်လက်ထိန်းသိမ်းမည်ဟု ကြေညာခဲ့သော်လည်း ကစားသမားကိုယ်တိုင်က အသင်းမှ ထွက်ခွာရန် ကြိုးပမ်းနေခြင်းဖြစ်ကြောင်း သိရသည်။

Ref : One Football

Trs : STA

LIV Golf's Adelaide ဂေါက်သီးရိုက်ပြိုင်ပွဲ ပထမနေ့အပြီးတွင် မက်လိုက်မန်းနှင့် ဒီချန်ဘိုတို့က အမှတ်ပေးဇယားကို ပူးတွဲဦးဆောင်

အဒယ်လစ် ဖေဖော်ဝါရီ ၁၂

ဩစတြေးလျှနိုင်ငံ အဒယ်လစ်မြို့တွင်ကျင်းပနေသည့် LIV Golf's Adelaide ဂေါက်သီးရိုက်ပြိုင်ပွဲ ပထမနေ့အပြီးတွင် ဩစတြေးလျ ဂေါက်သီးရိုက် ကစားသမားများ ဖြစ်ကြသည့် မက်လိုက်မန်းနှင့် ဒီချန်ဘိုတို့က သတ်မှတ်ရိုက်ချက်ထက် ခြောက်ချက်စီလျော့ရိုက်ကာ အမှတ်ပေးဇယားကို ပူးတွဲဦးဆောင်နေကြောင်း Golf Magic သတင်းဌာနက ယနေ့တွင် ဖော်ပြခဲ့သည်။

အမေရိကန် ဂေါက်သီးရိုက် ကစားသမားများ ဖြစ်ကြသည့် အန်တိုနီကင်နှင့် ဒက်စတင်းတို့နှစ်ဆင်တို့က သတ်မှတ်ရိုက်ချက်ထက် ငါးချက်စီလျော့ရိုက်ကာ အမှတ်ပေးဇယား၏ ဒုတိယနေရာတွင် ပူးတွဲရပ်တည်နေပြီး စပိန်ဂေါက်သီးရိုက် ကစားသမား ဂျွန်ရမ်းအပါအဝင် ပြိုင်ပွဲဝင် လေးဦးက သတ်မှတ်ရိုက်ချက်ထက် လေးချက်စီလျော့ရိုက်ကာ အမှတ်ပေးဇယား၏တတိယနေရာတွင် ပူးတွဲရပ်တည်နေကြသည်။

PGA Tour မှ ပြောင်းရွှေ့လာသည့် နာမည်ကြီး ဂေါက်သီးရိုက် ကစားသမားများကြား အကြိတ်အနယ်ယှဉ်ပြိုင်နေကြရပြီး ရိုက်ချက်များမှာလည်း ကွာဟချက် ကျဉ်းမြောင်းနေသည်။

မက်လိုက်မန်းက "LIV Golf ကပြိုင်ပွဲတွေမှာ ဝင်ရောက်ယှဉ်ပြိုင်နေခြင်းရဲ့ အားသာချက်ကတော့ ကမ္ဘာ့အဆင့်ကစားသမားတွေနဲ့ အပတ်တိုင်းယှဉ်ပြိုင်ကစားနေရခြင်းပါပဲ။ အမှတ်ပေးဇယားမှာ ကိုယ်ကပဲ ဦးဆောင်တာဖြစ်ဖြစ်၊ နောက်ကနေ လိုက်ကစားရတာ ဖြစ်ဖြစ် အာရုံစိုက်မှုကို လုံးဝလျော့လို့မရပါဘူး။ နောက်တစ်ချက်ကကိုယ့်ရဲ့စွမ်းဆောင်ရည် ဘယ်လိုအခြေအနေရှိလဲ ဆိုတာကို ပြိုင်ပွဲအတွင်းမှာတင် သိနိုင်တယ်။ ကမ္ဘာ့အဆင့် ကစားသမားတွေနဲ့ ယှဉ်ပြိုင်ရတဲ့အတွက် ရလာတဲ့ ရလဒ်ပေါ်မူတည်ပြီး ကိုယ့်ရဲ့ စွမ်းဆောင်ရည်အဆင့်ကို သတ်မှတ်နိုင်ပါတယ်"ဟု ပြောကြားခဲ့ကြောင်း သိရသည်။

Ref : Golf Magic

Trs : AZL

Qatar Open တင်းနစ်ပြိုင်ပွဲတတိယအဆင့်တွင် ကာဇက်စတန် အဆင့်(၁)တင်းနစ်မယ် ရိုင်ဘာကီနာနှင့် ကမ္ဘာ့အဆင့်(၂) ပိုလန်တင်းနစ်မယ် စဝီယာတက်ခ်တို့ နိုင်ပွဲကိုယ်စီရရှိ

ဒိုဟာ ဖေဖော်ဝါရီ ၁၂

ကာတာနိုင်ငံ ဒိုဟာမြို့တွင် ကျင်းပနေသည့် Qatar Open တင်းနစ်ပြိုင်ပွဲ တတိယအဆင့် ပွဲစဉ်များအဖြစ် ကာဇက်စတန် အဆင့်(၁)တင်းနစ်မယ် ရိုင်ဘာကီနာနှင့် တရုတ်အဆင့်(၁) တင်းနစ်မယ် ကျန်ကွင်းဝမ်၊ ကမ္ဘာ့အဆင့်(၂) ပိုလန်တင်းနစ်မယ် စဝီယာတက်ခ်နှင့် သြစတြေးလျ တင်းနစ်မယ် ကာဆက်ကီနာတို့ အသီးသီးယှဉ်ပြိုင်ခဲ့ရာ ရိုင်ဘာကီနာနှင့် စဝီယာတက်ခ်တို့က အနိုင်ရပြီး ကွာတားဖိုင်နယ်အဆင့်သို့ တက်လှမ်းခဲ့ကြကြောင်း TSN သတင်းဌာနက ယနေ့တွင် ဖော်ပြခဲ့သည်။

ရိုင်ဘာကီနာနှင့် ကျန်ကွင်းဝမ်တို့၏ပွဲစဉ်သည် အကြိတ်အနယ် ရှိခဲ့ပြီး ရိုင်ဘာကီနာက (၄-၆ ၊ ၆-၂ ၊ ၇-၅) ရလဒ်ဖြင့် အနိုင်ရခဲ့သည်။

စဝီယာတက်ခ်နှင့် ကာဆက်ကီနာတို့ပွဲစဉ်တွင် စဝီယာတက်ခ်က (၅-၇ ၊ ၆-၁ ၊ ၆-၁) ရလဒ်ဖြင့် အနိုင်ရပြီး ရိုင်ဘာကီနာနှင့် စဝီယာတက်ခ်တို့သည် ပြိုင်ဘက်ကစားသမားများနောက်မှ လိုက်ကစားခဲ့ရပြီး အနိုင်ရခဲ့ခြင်းဖြစ်သည်။

စဝီယာတက်ခ်က "ခက်ခဲတဲ့ ပွဲစဉ်တစ်ပွဲကို ကျော်ဖြတ်နိုင်ခဲ့ပြီ။ အထူးသဖြင့် ပထမပွဲငယ်မှာခက်ခဲခဲ့ပါတယ်။ အရှုံးနဲ့စတင်ခဲ့ရတဲ့အတွက် ဖိအားဝင်ခဲ့ပါတယ်။ ဒါပေမဲ့ အမှားတွေကို ပြင်ဆင်ပြီးတော့ နှစ်ပွဲဆက်ပြန်အနိုင်ရခဲ့တယ်" ဟု ပြောကြားခဲ့သည်။

ရိုင်ဘာကီနာက "ပထမပွဲငယ်မှာ ယုံကြည်မှုသိပ်မရှိဘူးဖြစ်နေတယ်။ ဒါပေမဲ့ ဒုတိယပွဲငယ်မှာ ကျွန်မကိုယ်ကျွန်မ ပြန်ရှာတွေ့ခဲ့တယ်လို့ခံစားမိတယ်။ အကောင်းဆုံး ပြန်ကစားနိုင်ခဲ့ပြီးနိုင်ပွဲပြန်ရှာနိုင်ခဲ့ပါတယ်"ဟု ပြောကြားခဲ့ကြောင်း သိရသည်။ **Ref : TSN**

Trs : AZL

ဥရောပစူပါလီဂ်ပြိုင်ပွဲစီမံကိန်းမှ ရီးရဲလ်မက်ဒရစ်အသင်း နုတ်ထွက်ခဲ့ပြီးနောက် ပြိုင်ပွဲစီမံကိန်းပျက်ပြယ်

မက်ဒရစ် ဖေဖော်ဝါရီ ၁၂

ဥရောပစူပါလီဂ် ပြိုင်ပွဲစီမံကိန်းမှ ရီးရဲလ်မက်ဒရစ်အသင်းနုတ်ထွက်ကြောင်း အတည်ပြုကြေညာခဲ့ပြီးနောက် ပြိုင်ပွဲစီမံကိန်းမှာ ပျက်ပြယ်ခဲ့သည်ဟု B/R Football သတင်းဝက်ဘ်ဆိုက်က ယနေ့တွင် ဖော်ပြခဲ့သည်။

ဥရောပစူပါလီဂ် ပြိုင်ပွဲကို ၂၀၂၁ ခုနှစ်က ရီးရဲလ်မက်ဒရစ်အသင်းအပါအဝင် ဥရောပထိပ်တန်း ကလပ်အသင်း ၁၂ သင်းက ချန်ပီယံလီဂ်ပြိုင်ပွဲမှ ခွဲထွက်ပြီး ကျင်းပရန် သဘောတူညီခဲ့ကြသော်လည်း ကမ္ဘာ့ဘောလုံးအဖွဲ့ချုပ်နှင့် ဥရောပဘောလုံးအဖွဲ့ချုပ်တို့၏ ကန့်ကွက်သတိပေးခံခဲ့ရသည့်အပြင် သက်ဆိုင်ရာကလပ်အသင်း ပရိသတ်များကလည်း ဆန့်ကျင်ဆန္ဒပြမှုများလုပ်ဆောင်ခဲ့ကြသည့်အတွက် ကလပ်အသင်းအများစုက နုတ်ထွက်ခဲ့ကြပြီးနောက် ဘာစီလိုနာအသင်းနှင့် ရီးရဲလ်မက်ဒရစ်အသင်း နှစ်သင်းသာ ကျန်ရှိခဲ့ခြင်းဖြစ်သည်။

အစောပိုင်းက ဥရောပစူပါလီဂ် ပြိုင်ပွဲ စီမံကိန်းကို ရီးရဲလ်မက်ဒရစ်အသင်း၊ ဘာစီလိုနာအသင်း၊ အေတီကိုအသင်း၊ မန်စီးတီးအသင်း၊ မန်ယူအသင်း၊ လီဗာပူးအသင်း၊ အာဆင်နယ်အသင်း၊ စပါးအသင်း၊ ချဲလ်ဆီးအသင်း၊ ဂျူဗင်တပ်အသင်း၊ အေစီမီလန်အသင်း၊ အင်တာမီလန်အသင်းတို့က ပူးပေါင်းကျင်းပရန်စီစဉ်ခဲ့ခြင်းဖြစ်သည်။

သို့သော် ဘာစီလိုနာအသင်းကလည်း ပြီးခဲ့သည့်ရက်ပိုင်းက ဥရောပစူပါလီဂ်ပြိုင်ပွဲမှ နုတ်ထွက်ခဲ့ကြောင်း အတည်ပြုကြေညာခဲ့ပြီး ရက်ပိုင်းအတွင်းမှာပင် ရီးရဲလ်မက်ဒရစ်အသင်းကလည်း ယခုအခါ စီမံကိန်းမှနုတ်ထွက်ကြောင်း အတည်ပြုခဲ့ပြီးနောက် ဥရောပစူပါလီဂ်ပြိုင်ပွဲစီမံကိန်းမှာ ပျက်ပြယ်ခဲ့ကြောင်း သိရသည်။

Ref : B/R Football

Trs : STA

အာရှယူ-၁၇ ဖလား အမျိုးသားပြိုင်ပွဲ အုပ်စုမဲခွဲမှုအပြီး မြန်မာအသင်း အုပ်စု(A)တွင် ကျရောက်

ရန်ကုန် ဖေဖော်ဝါရီ ၁၂

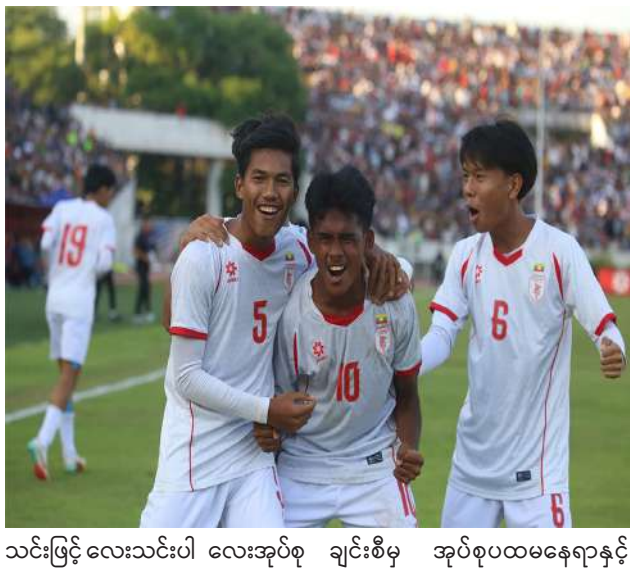

အာရှယူ-၁၇ ဖလားအမျိုးသားပြိုင်ပွဲ အုပ်စုမဲခွဲမှုကို ယနေ့တွင် မလေးရှားနိုင်ငံ၌ ကျင်းပခဲ့ရာ မြန်မာအသင်းသည် အုပ်စု(A)တွင် ကျရောက်ခဲ့ကြောင်း သိရသည်။

အာရှယူ-၁၇ ဖလားအမျိုးသားပြိုင်ပွဲအတွက် မဲခွဲမှုအပြီးတွင် မြန်မာအသင်းသည် အုပ်စု(A)တွင် အိမ်ရှင်ဆော်ဒီအာရေဗျအသင်း၊ တာ့ခ်မန်နစ္စတန်အသင်း၊ ထိုင်းအသင်းတို့နှင့် တစ်အုပ်စုတည်း ကျရောက်ခဲ့သည်။

အာရှယူ-၁၇ ဖလားအမျိုးသားပြိုင်ပွဲကို ပြိုင်ပွဲဝင်အသင်း ၁၆ သင်းဖြင့် လေးသင်းပါ လေးအုပ်စု ခွဲခြား ကျင်းပမည်ဖြစ်ကာ အုပ်စုပွဲစဉ်များအပြီးတွင် အုပ်စုတစ်ခုချင်းစီမှ အုပ်စုပထမနေရာနှင့် ဒုတိယနေရာတွင် ရပ်တည်နိုင်ကြမည့် အသင်း ရှစ်သင်းအနေဖြင့် ကွာတားဖိုင်နယ်အဆင့်သို့ တက်ရောက်မည်ဖြစ်သည်။

အဆိုပါပြိုင်ပွဲတွင် ကွာတားဖိုင်နယ်အဆင့် တက်ရောက်နိုင်မည့်အသင်း ရှစ်သင်းအနေဖြင့် ကာတာနိုင်ငံတွင် ကျင်းပမည့် ၂၀၂၆ ခုနှစ် ယူ-၁၇ကမ္ဘာ့ဖလားအမျိုးသားပြိုင်ပွဲတွင် အာရှတိုက်ကိုယ်စားပြုအသင်းများအဖြစ် ဝင်ရောက်ကစားခွင့်ရမည်ဖြစ်သည်။

အာရှယူ-၁၇ ဖလားအမျိုးသားပြိုင်ပွဲကို ယခုနှစ် မေ ၇ ရက်မှ ၂၄ ရက်ထိ ဆော်ဒီအာရေဗျနိုင်ငံက အိမ်ရှင်အဖြစ် လက်ခံကျင်းပမည်ဖြစ်ကြောင်း သိရသည်။

STA

အာရှယူ-၁၇ ဖလား အမျိုးသားပြိုင်ပွဲတွင် မြန်မာအသင်း အုပ်စု(A)တွင် ကျရောက်

ရန်ကုန် ဖေဖော်ဝါရီ ၁၂

အာရှယူ-၁၇ ဖလားအမျိုးသားပြိုင်ပွဲ အုပ်စုမဲခွဲမှုကို ယနေ့တွင် မလေးရှားနိုင်ငံ၌ ကျင်းပခဲ့ရာ မြန်မာအသင်းသည် အုပ်စု(A)တွင် ကျရောက်ခဲ့ကြောင်း သိရသည်။

အာရှယူ-၁၇ ဖလားအမျိုးသားပြိုင်ပွဲ အုပ်စုမဲခွဲမှုကို ပြိုင်ပွဲဝင်အသင်း ၁၆ သင်းဖြင့် လေးသင်းပါ သုံးအုပ်စု ခွဲခြားကျင်းပမည်ဖြစ်ကာ အုပ်စုပွဲစဉ်များအပြီးတွင် အုပ်စုတစ်ခုချင်းစီမှ အုပ်စုပထမနေရာနှင့် ဒုတိယနေရာတွင် ရပ်တည်နိုင်မည့် အသင်းခြောက်သင်းနှင့်အတူ အကောင်းဆုံးအုပ်စုတတိယနေရာတွင် ရပ်တည်နိုင်မည့် နှစ်သင်းမှာ ကွာတားဖိုင်နယ်အဆင့် တက်ရောက်မည်ဖြစ်သည်။

အာရှယူ-၁၇ ဖလား အမျိုးသားပြိုင်ပွဲတွင် ဆီမီးဖိုင်နယ်အဆင့် တက်ရောက်နိုင်မည့် အသင်းလေးသင်းမှာ မော်ရိုကိုနိုင်ငံက အိမ်ရှင်အဖြစ် လက်ခံကျင်းပမည့် ၂၀၂၆ ခုနှစ် ယူ-၁၇ အမျိုးသားမီးကမ္ဘာ့ဖလားပြိုင်ပွဲကို အာရှတိုက်ကိုယ်စားပြု အသင်းများအဖြစ် ပါဝင်ခွင့်ရမည်ဖြစ်သည်။

အာရှယူ-၁၇ ဖလားအမျိုးသားပြိုင်ပွဲကို ယခုနှစ် ဧပြီ ၃၀ ရက်မှ မေ ၁၇ ရက်ထိ တရုတ်နိုင်ငံက အိမ်ရှင်အဖြစ် လက်ခံကျင်းပမည်ဖြစ်ကြောင်း သိရသည်။ **STA**

မြန်မာ့လက်ရွေးစင်ယူ-၁၆ အသင်းကိုဖွဲ့စည်းရန် တိုင်းဒေသကြီးနှင့် ပြည်နယ်ရှိ မြို့ ခုနစ်မြို့တို့တွင် ကစားသမားရွေးချယ်ပွဲ ကျင်းပမည်

ရန်ကုန် ဖေဖော်ဝါရီ ၁၂

မြန်မာနိုင်ငံဘောလုံးအဖွဲ့ချုပ်က မြန်မာ့လက်ရွေးစင်ယူ-၁၆ အသင်းဖွဲ့စည်းရန် မကြာမီ တိုင်းဒေသကြီးနှင့် ပြည်နယ်ရှိ မြို့ ခုနစ်မြို့တို့တွင် ကစားသမားရွေးချယ်ပွဲများ ကျင်းပမည်ဖြစ်ကြောင်း သိရသည်။

မြန်မာနိုင်ငံဘောလုံးအဖွဲ့ချုပ်က မြန်မာ့လက်ရွေးစင်ယူ-၁၆ အသင်းကိုဖွဲ့စည်းရန် ရန်ကုန်မြို့၊ မန္တလေးမြို့၊ နေပြည်တော်ကောင်စီနယ်မြေ၊ ပုသိမ်မြို့၊ မော်လမြိုင်မြို့၊ မြစ်ကြီးနားမြို့၊ တောင်ကြီးမြို့တို့တွင် ကစားသမားရွေးချယ်ပွဲများကို ကျင်းပမည်ဖြစ်သည်။

အဆိုပါ မြို့နယ်ခုနစ်မြို့တို့တွင် ကျင်းပမည့် ကစားသမားရွေးချယ်ပွဲမှ ရွေးချယ်ခံမည့်ကစားသမားများ၊ အမျိုးသားဘောလုံးအကယ်ဒမီ(ရန်ကုန်)၊ မြန်မာဘောလုံးအကယ်ဒမီ(မန္တလေး)၊ တပ်မတော်ဘောလုံးအကယ်ဒမီများမှ ကစားသမားများနှင့်စုဖွဲ့ပြီး နောက်ဆုံးအဆင့်ရွေးချယ်ပွဲအဖြစ် ရန်ကုန်မြို့တွင် ထပ်မံကျင်းပမည်ဖြစ်သည်။

မြန်မာ့လက်ရွေးစင် ယူ-၁၆ အသင်းကို ဂျပန်လူမျိုးနည်းပြ ကိုင်ဆုကီအမာနိုက တာဝန်ယူ ကိုင်တွယ်မည်ဖြစ်ပြီး ကစားသမား ရွေးချယ်ပွဲများတွင်လည်း နည်းပြ ကိုင်ဆုကီအမာနို ပါဝင်မည်ဖြစ်ကြောင်း သိရသည်။

STA

စိတ်ကောင်းစေတနာကောင်း

ဆူးသစ်

ကျွန်တော် အလုပ်ထဲကိုဝင်ခဲ့သည်မှာ တစ်နှစ်ခွဲခန့်ရှိပြီဖြစ်သည်။ ကျွန်တော့် လုပ်ငန်းသဘာဝအရ လူပေါင်းစုံနှင့် ဆက်ဆံရသောကြောင့် လူတော်တော်များများနှင့် ထိတွေ့ဆက်ဆံဖူးပြီဟု ဆိုရပါမည်။ နေရာဌာနကလည်း စုံပါသည်။ သည်မှာပင် ကျွန်တော် လေ့လာမိသော ကျွန်တော်တို့မြန်မာလူမျိုးတော်တော်များများ၏ စရိုက်တစ်ခုကို သွားတွေ့ရသည်။ တခြားတော့မဟုတ်ပေ။ အလုပ်တစ်ခု၊ ကိစ္စတစ်ခုပြီးမြောက်ရန် ပုံမှန်လုပ်ရိုးလုပ်စဉ်အတိုင်းသွားလျှင် ကြာနေတတ်ပြီး လမ်းကြောင်းကလေးရှာမှ မြန်မြန်ပြီးသွားခြင်းပင်။ ထိုလမ်းကြောင်းကို မည်သည့် နေရာမှာမှ အလကားမရဆိုသည်လည်း ကျွန်တော် လေ့လာတွေ့ရှိရသည်။ ဘာဖြစ်လို့ပါလိမ့်။

သည်လိုမေးတော့ ကျွန်တော့်ကို ပြောစရာ၊ ဆိုစရာများ ရှိလာနိုင်သည်။ မသိရကောင်းလားဟု ငြိုငြင်လာနိုင်သည်။ သည်ကောင် ရူးချင်ယောင်ဆောင်နေသည်ဟု အပြစ်ဆိုချင်ဆိုနိုင်သည်။ ကိစ္စမရှိပေ။ ကျွန်တော့်မေးခွန်းသည် မသိ၍မေးခြင်းမဟုတ်။ သိ၍မေးခြင်းဖြစ်သည်ဟု ဦးစွာဆိုပါမည်။

ကျွန်တော်တို့ လက်လှမ်းမမီသော ကိစ္စများကို ချန်ထားပါမည်။ မီသလောက်ဆွေးနွေးပါမည်။

နေရာတစ်နေရာတွင်လုပ်ငန်းနှင့်နီးနွယ်၍ လူများကို ကူညီရသည်။ မိမိငွေကြေးမကုန်ဘဲ ကူညီရသည်မှာ ဘာများပဲ့ပါသွားပါသနည်း။ မိမိနှင့်သက်ဆိုင်ရာ အလုပ်ရှင်များက မိမိကိုဖြည့်ဆည်းနိုင်သမျှ ဖြည့်ဆည်းပေးထားပါလျက် တစ်စုံတစ်ခုကို မျှော်ကိုး၍ သူတစ်ပါး၏ အလုပ်ကိစ္စကိုဟန့်တား၍ နှောင့်နှေးအောင်လုပ်ပြီး မိမိနှင့်မဆိုင်သလို နေကြသူများ များစွာရှိပါသည်။

အကယ်၍ လိုတာရပြီဆိုလျှင်ဖြင့် ထိုသို့ရလိုက်သူများ၊ ပေးကမ်းသူများကြား၊ လမ်းကြောင်းများက ချက်ချင်း မြန်မြန်ဆန်ဆန်ပွင့်သွားပြီး ကိစ္စများ ပြီးမြောက်ကုန်သည်။ အံ့သြရန်ပင်ကောင်းသေး၏။

ကျွန်တော်ဆိုလိုချင်သည်က မိမိဘာမျှမရ၍ သူတစ်ပါးဒုက္ခမရောက်ပါစေနှင့်။ သူ့အလုပ်ကို ကိုယ်နှင့်သက်ဆိုင်လာပါက ကူညီသင့်သည်ကို ကူညီပေးလိုက်ပါ။ ထိုသို့ကူညီရင်း တစ်ဖက်ကစေတနာ၁ရှိ၍ပေးသောအခါရလာသောအရာကိုကြည်ကြည်ဖြူဖြူ လက်ခံလိုက်ပါ။ ထိုအရာသာလျှင် ကျေနပ်ရန်ကောင်းသောအရာဖြစ်သည်။ ကျွန်တော်တို့ မြန်မာများ စေတနာမခေါင်းပါးသည်ကို လူတိုင်းသိသည်။ ကိုယ့်ကိစ္စအောင်မြင်လျှင် မတောင်းဘဲပေးတတ်သူများ ဒုနှင့်ဒေးပင်။

သူများကို မကူညီချင်ဘဲထားပြီးမှ တစ်ခုခုရလာ၍ လုပ်ပေးလိုက်သောအခါ ထိုသို့ပေးသူကို ကြည်ဖြူ၍ပေးသူဟုမထင်ပါနှင့်။ စိတ်ထဲတွင်တော့ အမြောက်ပေါင်းများစွာနှင့် ပစ်သည်ထက်ဆိုးသော မေတ္တာများ ပို့နေမည်မှာ အသေအချာပင်။

ကိုယ်ကအနစ်နာခံကူညီသည်ပင်ဖြစ်စေ၊ လုပ်ရိုးလုပ်စဉ် လုပ်ပေးလိုက်ရသည်ပင်ဖြစ်စေ ကိုယ့်ကို ဘာမျှမပေးလည်း ကူညီကောင်းသည်။ သူ့ကိစ္စ ပြီးမြောက်ရန် ကိုယ်ကပါလိုက်ရ၍ သူတစ်ပါး ဝမ်းမြောက်မှုကိုကြည့်ကာ ကိုယ်ကကြည်နူးစရာပင်။ သူများ စိတ်ညစ်နေသည်ကိုကြည့်၍ ကိုယ်လည်း စိတ်ချမ်းသာမည်ဟုတော့ မမျှော်လင့်ပါနှင့်။ စိတ်သာမက ကိုယ်ပါဆင်းရဲသည်။

တချို့ရှိပါသည်။ မေးထူးခေါ်ပြော မိတ်ဆွေချင်းပင် လုပ်ငန်းခွင်အကူအညီလိုရ၍ တောင်းသောအခါ မူသလိုလို၊ လုပ်မပေးချင်သလိုလို၊ တကယ်ပဲခက်ခဲနေသလို ကြုံရတတ်သည်။ အမှန်မှာ အလုပ်ကခဏလေးနှင့်ပြီးသည်။ တကယ်လုပ်မပေးသောအခါ တစ်ဖက်ကလည်း "နေနှင့်ဦးပေါ့ ငါ့ခွင်ထဲရောက်လာရင် နာဖို့သာပြင်ထား" ဆိုသည်မျိုး ကြားသိတွေ့ကြုံလာရသည်။

ဟန်လုပ်နေသူများက တစ်ခါတစ်ရံ လက်ဖက်ရည်တစ်ခွက်နှင့် ပြီးသွားတတ်ခြင်းရှိသည်။ ကိုယ့်ကိုယ် ကိုယ် လက်ဖက်ရည်တစ်ခွက်နှင့် တန်ဖိုးဖြတ်သူများပင်။ ရယ်စရာလည်း ကောင်းပါသည်။ သူတို့ပေးရမည့် အကူအညီက လက်ဖက်ရည်ထက် တန်ဖိုးပိုဖြတ်၍ လည်း မရခြင်းမျိုးကြုံရတတ်သည်။

သည်တော့ လက်ဖက်ရည်ထက် တန်ဖိုးပိုဖြတ်နိုင်သော အကူအညီများတွင်ရော သည်လိုလူစားများ ဘာလုပ်သနည်း။ ကောင်းကောင်းပညာပြကြသည်။ ဘယ်ဟာက ဘာဖြစ်လို့၊ ညာဖြစ်လို့နှင့် အချိန်ကြာ လူပင်ပန်းအောင် နည်းမျိုးစုံနှင့် လုပ်ကြသည်။ သည်အခါတွင် ခုနလက်ဖက်ရည်နှင့် တန်ဖိုးဖြတ်သူများထက်ဆိုးသော သူများဒုက္ခရောက်မှ မိမိနေသာထိုင်သာရှိသော လူမျိုးများအဖြစ် သူတို့ကိုယ်သူတို့ တန်ဖိုးဖြတ်မှန်း ဘေးလူများက သိလာခဲ့ရသည်။

သည်လိုလူများ ဒုက္ခရောက်မှကိုယ်နေသာမည်။ သို့မဟုတ် ကိုယ့်ဘာသာနေသာခြင်းက သူများဒုက္ခရောက်စေမည်ဆိုသော သူများအတွက် ရလာသော အကျိုးအမြတ်များသည်လည်း ခဏပင်။ ထိုသူမျိုး လူမွေးလူရောင်ပြောင်ခြင်းသည် အမွေးမကျွတ်ခင် မီးစားနေ၍ မီးရောင်နှင့် ပြောင်ခြင်းမျိုးဖြစ်သည်။ သူများမကြည်ဖြူဘဲ ရသောပစ္စည်းကား မီးနှင့်မခြားဟု ကျွန်တော်ဆိုပါမည်။

တစ်ခါက အလုပ်တစ်ခုနှင့်ပတ်သက်ပြီး လူတစ်ယောက်ကို ကျွန်တော်တွေ့ရသည်။ ကျွန်တော့် လက်ထဲက စာရွက်သည် နိုင်ငံခြားကလာသော စာရွက်ဖြစ်သည်။ သို့သော် ဒါကို သူက ဟိုဟာကျန်၊ သည်ဟာကျန်လုပ်ကာ နောက်ဆုံး ကျွန်တော် ချွေးပြန်လာသည်ထိ အခေါက်ပေါင်းများစွာ သူ့အခန်းတွင် ဝင်ထွက်အောင်လုပ်ခဲ့သည်။ ထိုစာရွက်ကို လုံးဝလက်မခံ။ နောက်မှ လမ်းပေါ်က အတုကို ထိုအချိန်က ငွေကျပ် ၅၀၀ နှင့် ပေးဝယ်ပြီးဝင်မှ ဘယ်ဟာမှမကျန်ဘဲ အမှန်ချည်းဖြစ်ကာ ကိစ္စပြီးတော့သည်။ သူတို့ချင်း အချိတ်အဆက်ရှိသည်ကို ကျွန်တော်သိပြီးသားပင်။

ထိုစဉ်က သူပြောသော စကားတစ်ခွန်းကို ကျွန်တော်မှတ်ထားသည်။ မင်းလျှောက်ဖူးလားတဲ့။ ကျွန်တော်ခေါင်းခါပြခဲ့သည်။ သို့သော် မလျှောက်ဖူးဘူးဆိုသည့်သဘောထက်" ခင်ဗျားလုပ်တာ မကောင်းလို့ စိတ်ပျက်မိပါတယ်" ဆိုသည့် သဘောမျိုးပင်။ သူကတော့ ပေ့ါပေ့ါပါးပါး ဘာမျှမဖြစ်သလိုလုပ်လိုက်သော်လည်း ခံရသူကျွန်တော့်မှာတော့ ချွေးပြန်ကာ စိတ်ဒုက္ခ၊ လူဒုက္ခ ရောက်ခဲ့ရသည်မဟုတ်လား။

ငွေကျပ် ၅၀၀ ထဲက သူ့ဝေစုလေးရရန် လူတစ်ယောက်ကို သူ့ဘယ်လောက် ဒုက္ခပေးလိုက်သလဲဆိုသည်ကို သူမသိဘဲနေမည်မဟုတ်။ ကျွန်တော့် လိုလူမျိုး ဘယ်နယောက်ကို သူဒီလိုလုပ်ခဲ့ပြီလဲဆိုသည်ကို ကျွန်တော်မသိနိုင်။ ရေတွက်၍ပင်ရမည်မဟုတ်။ ကျွန်တော်ကတော့ သူ့နောက်ကွယ်က သူလုပ်သမျှ အကောင်းထင်နေသော သူ့မိသားစုအတွက် သူလုပ်နေခြင်းဟု ဖြေတွေးခဲ့သည်။

အမှန်တွင် ဖြစ်သင့်သည်က အစစ်မရှိ၍ အတုဝယ်လုပ်သူကို ရစ်သင့်ပါလျက် အစစ်ရှိသူကို အတုလုပ်ခိုင်းခြင်းက ပြောင်းပြန်ကြီး ဖြစ်နေသည်။ ထို့ပြင် အတုနှင့်ပတ်သက်၍ လုပ်သင့်သည်ကို လုပ်လျှင် လက်ခံ၍ရပါလျက် အစစ်ကိုပယ်ချခြင်းကတော့ ကျွန်တော်လက်မခံနိုင်။ ဘယ်သူကရော လက်ခံပါမည်နည်း။ အဖြစ်သင့်ဆုံးကတော့ အစစ်ကိုလည်း လက်ခံပြီး အတုကိုလည်း လုပ်သင့်သည်လုပ်ပါလျှင် သူ့ကိုနားလည်၍ ရပါဦးမည်။

ယခုတော့ လူတစ်ဖက်သားကိုဒုက္ခပေးပြီး ကိုယ့်လိုအင်ပြည့်အောင် အမှန်တရားကိုမျက်ကွယ်ပြုသော လုပ်ရပ်ကို ကျွန်တော်လက်မခံနိုင်ဆိုသည်မှာ လွန်ပါမည်လား။ လူတိုင်းက ကိုယ့်ကိစ္စကိုအောင်မြင်ချင်၍ ကြိတ်မှိတ်ခံလိုက်ခြင်းသာရှိသည်။ လူတစ်ဖက်သားကို ဒုက္ခပေးသောလူမျိုးကို ဒုက္ခပြန်ပေးရမှာ သနားပြီး ငဲ့ညှာခြင်းသာရှိမည်။ ကြောက်၍မဟုတ်ပေ။ အကြောင်းတစ်ခုခုနှင့် သူ့နေရာက လွင့်ထွက်အောင် မလုပ်ရဲသူ ဘယ်သူမျှမရှိ။

ဒုက္ခပေးခံထားရသူက မှန်မှန်ကန်ကန်သမား မဟုတ်လား။ ထိုသို့ သူများဒုက္ခရောက်မှ စိတ်ချမ်းသာသူများကလည်း သူတို့ကိုယ်သူတို့ ဟုတ်လှပြီဟု ထင်သူများလှသည်။ ထို့ကြောင့်လည်း ထိုသူမျိုးက "မင်းလျှောက်ဖူးလား"ဟုမေးသည်ကို ကျွန်တော်ခံရခြင်းဖြစ်သည်။ သူ့ဆိုလိုရင်းက "မင်းဘာသာ ဘယ်လောက်မှန်မှန် လမ်းကြောင်းနဲ့ ဝင်မှရမယ်" ဆိုသောသဘောကို တွေးကြည့်လျှင် သိနိုင်သည်။

သည်လိုကိစ္စမျိုး ခပ်ဆင်ဆင် ကျွန်တော်တို့ မြန်မာများ ကြုံဖူးခဲ့ကြပြီ။ အမှန်က လူတစ်ဖက်သားကို ကူညီတတ်ပါသည်ဆိုသော ကျွန်တော်တို့ မြန်မာများ စိတ်ကောင်းစေတနာကောင်းများ ရှားပါးသွားပြီဟု ဆိုရတော့မည်ထင်သည်။ ဤသည်မှာလည်း အကြောင်းကြောင်းကြောင့် ဖြစ်ပါလိမ့်မည်။

တွေးကြည့်ကြပါ။ နေရာတော်တော်များများတွင် ကျွန်တော်တို့မြန်မာများ သည်လိုပဲလား။ နိုင်ငံခြားသားများနှင့်ဆက်နွယ်ပြီး လုပ်ရသောကိစ္စမျိုးများ ကျွန်တော်ကြုံဖူးသည်။ သူတို့ရုံးများနှင့် အလုပ်နွယ်ပြီးလုပ်ကြည့်လျှင် အလွန်လွယ်ကူသည်။ ဤသည်ကို ကျွန်တော်တို့မြန်မာများ အသိပင်။ ရုံဖန်ရုံခါ ကိုယ့်အချင်းချင်းပင် "ကိုယ့်ပြည်တွင်းကသာ ခက်တာ၊ ပြည်ပကလူတွေ၊ ရုံးတွေနဲ့လုပ်ရင် လွယ်တယ်" ဆိုခြင်းမျိုး ပြောဖြစ်ကြသေးသည်ပင်။

အဓိက ကတော့ စိတ်ရင်းကောင်းရန်လိုပါသည်။ ငါ့ဆီလာရင် ဘာကူညီပေးလိုက်မယ်ဆိုခြင်းမျိုး စိတ်ထားတတ်မှဖြစ်သည်။ မကောင်းသော ညစ်တီးညစ်ပတ်စိတ်များ ဝင်နေသရွေ့ ထိုလူများရှိ နေသောလုပ်ငန်းများ မအောင်မြင်ပေ။ ထိုလူများ ကြောင့် နိုင်ငံမတိုးတက်ပါ။ စိတ်ကောင်းမှ သူတစ်ပါး အပေါ်ထားရှိသော စေတနာကောင်းပါလိမ့်မည်။ သို့မှသာ ကိုယ့်လုပ်ငန်းအောင်မြင်သလို ကိုယ်လည်း တိုးတက်ကြီးပွားပေလိမ့်မည်။

အနာဂတ်ကို ဦးဆောင်မည့် လူငယ်လေးများက ရှေ့ကလူကြီးများလုပ်သမျှ လိုက်အတုခိုးနေလျှင် ခက်တော့မည်။ ထိုလူငယ်များသည် ကုမ္ပဏီ ဂိတ်စောင့်မှသည် မန်နေဂျာ၊ ပိုင်ရှင်၊ ရုံးစောင့်၊ ရုံးအကူမှသည် တာဝန်ကြီးကြီးယူရသော လူများ ဖြစ်နိုင်သည်။ သည်လူငယ်များ၏ စိတ်တွင် ငါ့ကို တစ်ခုခုပေးမှ ငါလုပ်ပေးမှာပေ့ါဟုဆိုလျှင် ကျွန်တော်တို့နိုင်ငံ၏ အနာဂတ်အတွက် ရင်လေးစရာပင်။ လောလောဆယ်အခြေအနေတွင်ပင် ဒါကို ဓလေ့ထုံးစံဟု ထင်နေသူလူငယ်များ များနေပြီမဟုတ်လား။

သည်တော့ လူငယ်များစိတ်ကောင်းလေးထားပါ။ မိမိနှင့် ဆက်နွယ်ပြီး အကူအညီတောင်းလာသူများကို စေတနာကောင်းဖြင့် ပေးဆပ်ပါ။ သို့မှသာ စေတနာ အကျိုးကိုခံစားရကာ စစ်မှန်သော ကြီးပွားခြင်းကို ရလိမ့်မည်ဟု ကျွန်တော်ဆိုချင်ပါသည်။

❖ အမှန်က လူတစ်ဖက်သားကို ကူညီတတ်ပါသည်ဆိုသော ကျွန်တော်တို့မြန်မာများ စိတ်ကောင်းစေတနာကောင်းများ ရှားပါးသွားပြီဟု ဆိုရတော့မည်ထင်သည်။ ဤသည်မှာလည်း အကြောင်းကြောင့် ဖြစ်ပါလိမ့်မည်။ တွေးကြည့်ကြပါ။ နေရာတော်တော်များများတွင် ကျွန်တော်တို့မြန်မာများ သည်လိုပဲလား။ နိုင်ငံခြားသားများနှင့်ဆက်နွယ်ပြီး လုပ်ရသောကိစ္စမျိုးများ ကျွန်တော်ကြုံဖူးသည်။ သူတို့ရုံးများနှင့် အလုပ်နွယ်ပြီးလုပ်ကြည့်လျှင် အလွန်လွယ်ကူသည်။ ဤသည်ကို ကျွန်တော်တို့မြန်မာများ အသိပင်။ ရုံးတွေနဲ့ လုပ်ရင် လွယ်တယ်" ဆိုခြင်းမျိုး ပြောဖြစ်ကြသည်ပင်။ ❖

ကိုဗစ်-၁၉ ရောဂါကာကွယ်ဆေး အကြိမ်ပြည့်ထိုးနှံ့မှုခံယူခြင်းနှင့် ထပ်ဆောင်းကာကွယ်ဆေးများထိုးနှံ့မှုခံယူခြင်းဖြင့် ရောဂါကူးစက်ခံရမှု၊
ရောဂါပြင်းထန်စွာခံစားရမှုနှင့် ရောဂါကြောင့်သေဆုံးရမှုတို့ကို ထိရောက်စွာလျှော့ချနိုင်ပါ၍ ကာကွယ်ဆေးထိုးနှံ့မှုမပျက်မကွက်ခံယူကြပါရန် တိုက်တွန်းအပ်ပါသည်။

လိုတရ ရုပ်သံဇာတ်လမ်းတွဲကို MRTV-4 ရုပ်သံလိုင်းမှ ဖေဖော်ဝါရီ ၁၄ ရက်မှ စတင်ထုတ်လွှင့်သွားမည်

ရန်ကုန် ဖေဖော်ဝါရီ ၁၂

လိုတရရုပ်သံဇာတ်လမ်းတွဲကို MRTV–4 ရုပ်သံလိုင်းမှ ဖေဖော်ဝါရီ ၁၄ ရက်မှ စတင်ထုတ်လွှင့်သွားမည်ဖြစ်ကြောင်း အဆိုပါ ရုပ်သံဇာတ်လမ်းတွဲတွင် ပါဝင်ထားသည့် သရုပ်ဆောင် သီရိကျော်က ပြောပြ၍ သိရသည်။

အဆိုပါ လိုတရ ရုပ်သံဇာတ်လမ်းတွဲ၏ ဝတ္ထုဇာတ်ညွှန်းကို ရွှေယုန်က ရေးသားထားပြီး ရွှေယုန်နှင့် ချစ်ချောတို့က ဇာတ်ညွှန်းရေးသားထားကာ MIX MAX ရုပ်ရှင် ထုတ်လုပ်ရေးအတွက် ဒါရိုက်တာ သော်တာအောင်က တာဝန်ယူ ပုံဖော်ရိုက်ကူးပေးထားကြောင်း သိရသည်။

"ဒီဇာတ်လမ်းတွဲက ကျေးလက်တောင်သူ မိသားစုတွေရဲ့ဘဝ အကြောင်းကို အခြေခံထားတဲ့ မေတ္တာဖွဲ့ ဇာတ်မြူးလေးပါ။ ကျေးလက်သဘာဝ ဟာသလေး လဲပါတယ်။ တောင်သူမိသားစုတွေရဲ့ ပျော်ရွှင်ကြည်နူးဖွယ် အေးချမ်းတဲ့ ဘဝလေးတွေကို မြင်ခွင့်ရမှာပါ" ဟု သရုပ်ဆောင် သီရိကျော်က ပြောပြသည်။

လိုတရ ရုပ်သံဇာတ်လမ်းတွဲတွင် သရုပ်ဆောင်များအဖြစ် ရှင်မွေလ၊ သူရိယ၊ ကျော်ထူး၊ သီရိကျော်၊ ရွှေကိန္နရီ၊ အိုင်းရစ်လေ ပြေဦး၊ မိုးမြင့်မြတ်စိုး၊ ပြည့်ဖြိုးစံ၊ နှင့် အနုပညာရှင်များစွာ ပါဝင်ထားပြီး ဖေဖော်ဝါရီ ၁၄ ရက်မှ စတင်ကာ အပတ်စဉ် စနေ၊ တနင်္ဂနွေနှင့် တနင်္လာနေ့တိုင်း ညနေ ၅ နာရီ မိနစ် ၃၀ တွင် MRTV–4 ရုပ်သံလိုင်းမှ ထုတ်လွှင့်သွားမည်ဖြစ်ကြောင်း သိရသည်။

ASH

The House of The Dead ဇာတ်ကား၌ မင်းသမီး အစ္စာဘဲလားမားဆက် ပါဝင်မည်

နယူးယောက် ဖေဖော်ဝါရီ ၁၂

The House of The Dead အမည်ရှိ လျှို့ဝှက်သည်းဖို အက်ရှင်ဇာတ်ကား၌ မင်းသမီး အစ္စာဘဲလားမားဆက် ပါဝင်မည် ဖြစ်ကြောင်း ဖေဖော်ဝါရီ ၁၁ ရက် သတင်းများအရ သိရသည်။

The House of The Dead ဇာတ်ကားသည် ၁၉၉၇ ခုနှစ်တွင် ထုတ်လုပ်ဖြန့်ချိခဲ့သော The House of The Dead ၏ ဇွန်ဘီ ဖုတ်ကောင်အန္တရာယ် ဗီဒီယိုဂိမ်းကို ရုပ်ရှင်အဖြစ်ပြန်လည်ရိုက်ကူးမည့်ဇာတ်ကားဖြစ်သည်။

လက်ရှိတွင် The House of The Dead ဇာတ်ကား၌ မင်းသမီး အစ္စာဘဲလားမားဆက်နှင့် တွဲဖက်ပါဝင်မည့် သရုပ်ဆောင်များကို ထုတ်လုပ်သူများက ရွေးချယ်နေဆဲဖြစ်ကြောင်း သိရသည်။

The House of The Dead ဇာတ်ကားကို ဒါရိုက်တာ ပေါ်ဒဗလျူအက်အန်ဒါဆန်က တာဝန်ယူ ရိုက်ကူးမည်ဖြစ်ကြောင်း သိရသည်။

ၔင်းဇာတ်ကားအတွက် ဝတ္ထုဇာတ်ညွှန်းကိုလည်း ဒါရိုက်တာ ပေါ်ဒဗလျူအက်အန်ဒါဆန်ကိုယ်တိုင် ရေးသားမည်ဖြစ်ကြောင်း သိရသည်။

Ref : Sputnik News
Trs : KKO

အကယ်၍ ရုပ်ရှင်ဇာတ်ကား Press Show ပြုလုပ်

ရန်ကုန် ဖေဖော်ဝါရီ ၁၂

ဖေဖော်ဝါရီ ၁၃ ရက်မှ စတင်ကာ နိုင်ငံတစ်ဝန်း အဆင့်မြင့် ရုပ်ရှင်ရုံများတွင် ရုံတင်ပြသမည့် အကယ်၍ ရုပ်ရှင်ဇာတ်ကား Press Show ကို ဖေဖော်ဝါရီ ၁၁ ရက်က ရန်ကုန်တိုင်းဒေသကြီး မရမ်းကုန်းမြို့နယ်ရှိ နဝေးအဆင့်မြင့်ရုပ်ရှင်ရုံ၌ ပြုလုပ်ခဲ့ကြောင်း အဆိုပါ ရုပ်ရှင်ဇာတ်ကားတွင်ပါဝင်ထားသူ သရုပ်ဆောင် နေထွဋ်က ပြောပြသည်။

အကယ်၍ရုပ်ရှင်ဇာတ်ကား၏ ဝတ္ထုဇာတ်လမ်းကို ဝေမျိုးသစ်က ရေးသားထားပြီး အေးသီရိကိုက ဇာတ်ညွှန်း ရေးသားထားကာ ဒါရိုက်တာ ပြည့်ဖြိုးနိုင် (PPN) က တာဝန်ယူ ပုံဖော်ရိုက်ကူးထားကြောင်း သိရသည်။

"ဖောက်ပြန်တာ တစ်ခုတည်းကိုပဲ အသားပေးထားတဲ့ကား

မဟုတ်ပါဘူး။ ကြင်ဖော်စီးရီးတွဲ နောက်ပိုင်းမှာ ကြင်ဖော်အဖွဲ့သားတွေနဲ့ ရုပ်ရှင်လေးရိုက်ပေးပါဆိုပြီး ပရိသတ်က တောင်းဆိုကြလို့ ဒီကားလေးကို ရိုက်ဖြစ်တာပါ။ ဒီဇာတ်ကားက ဖောက်ပြန်တဲ့ ဇာတ်ကားတစ်ကား မဟုတ်ဘူး။ သူဖောက်ပြန်လိုက်တဲ့ အတွက် ဘယ်လိုအကျိုးဆက်တွေ ဖြစ်လာသလဲ။ ဒီလို နောက်ဆက်တွဲကို မြင်ရမှာပါ"ဟု သရုပ်ဆောင် နေထွဋ်က ပြောပြသည်။

အကယ်၍ ရုပ်ရှင်ဇာတ်ကားတွင် သရုပ်ဆောင်များအဖြစ် စိုင်းစည်တွမ်ခမ်း၊ နေထွဋ်၊ အရိုင်း၊ စိုးပြည့်သဇင်၊ မေမြင့်မိုရ်၊ မေပန်းချို၊ ဆုမြတ်နိုးဇင်၊ အထူးဧည့်သည် သရုပ်ဆောင် ခင်ဇာခြည်ကျော်၊ နေ့သစ်အေးအောင်နှင့် အနုပညာရှင်များစွာ ပါဝင်ထားကြောင်း သိရသည်။

ASH

Goodbye Girl ဇာတ်ကားကို မင်းသမီး နာတာလီယာဒိုင်ယာ ပါဝင်လာ

နယူးယောက် ဖေဖော်ဝါရီ ၁၂

Amazon MGM ၏ Good-bye Girl အမည်ရှိ ဟာသဒရာမာ ဇာတ်ကား၌ မင်းသမီး နာတာလီယာဒိုင်ယာ ပါဝင်လာကြောင်း ဖေဖော်ဝါရီ ၁၁ ရက် သတင်းများအရ သိရသည်။

Goodbye Girl တွင် နာတာလီယာဒိုင်ယာသည် မင်းသမီး ကီရာနန်ရှစ်ပကာ၊ မင်းသားကိုးစပရော့တို့နှင့်အတူ သရုပ်ဆောင်ရမည်ဖြစ်သည်။

Goodbye Girl ဇာတ်ကားသည် ပရော်ဖက်ရှင်နယ်အသည်းခွဲ သမားတစ်ဦးတာဝန်ကို ရယူထားသည့် အမျိုးသမီးတစ်ဦးကြုံတွေ့ရမည့်အဖြစ်အပျက်များကို ဇာတ်အိမ်ဖွဲ့ရိုက်ကူးမည့် အချစ်ဟာသ ဇာတ်ကားဖြစ်သည်။

Goodbye Girl ဇာတ်ကားကို ဒါရိုက်တာ အော်ရန်ဇောက်မန်းက တာဝန်ယူ ရိုက်ကူးမည်ဖြစ်ပြီး ၎င်းဇာတ်ကားအတွက် ဝတ္ထုဇာတ်ညွှန်းကို ဇာတ်ညွှန်းရေးဆရာ ဒန်နီရယ်ဟိုးဗားနှင့် ဒေးဗစ်မိုနာဟန်တို့က ရေးသားပေးထားကြောင်း သိရသည်။

Goodbye Girl ဇာတ်ကား ရိုက်ကူးထုတ်လုပ်မှုကို ယခုသီတင်းပတ်အတွင်း နယူးအော်လိန်းပြည်နယ်၌ စတင်နေပြီဖြစ်ကြောင်း သိရသည်။

Ref : Russia Today
Trs : KKO

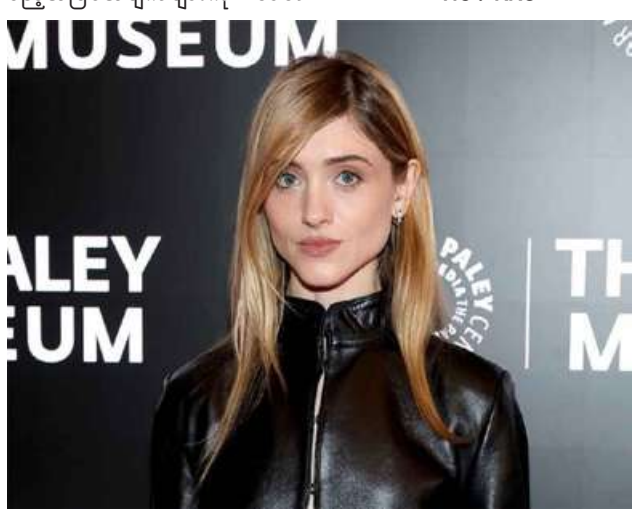

The Mist ထိတ်လန့်သည်းဖိုဝတ္ထုကို ရုပ်ရှင်ဇာတ်ကားအဖြစ် ထပ်မံဆန်းသစ်ရိုက်ကူးရန် ဝါနာဘရားသားကုမ္ပဏီက စီစဉ်ထား

နယူးယောက် ဖေဖော်ဝါရီ ၁၂

ကမ္ဘာကျော် အမေရိကန် စာရေးဆရာ စတီဖင်ကင်း၏ The Mist ထိတ်လန့်သည်းဖို ဝတ္ထုကို ရုပ်ရှင်ဇာတ်ကားအဖြစ် ထပ်မံဆန်းသစ်ရိုက်ကူးရန် ဝါနာဘရားသားကုမ္ပဏီက စီစဉ်ထားကြောင်း ဖေဖော်ဝါရီ ၁၁ ရက် သတင်းများအရ သိရသည်။

The Mist ထိတ်လန့်သည်းဖို ဇာတ်ကားသစ်ကို ဒါရိုက်တာ မိုက်ဖလာနာဂန်က တာဝန်ယူရိုက်ကူးမည်ဖြစ်ကြောင်း သိရသည်။

အဆိုပါ ဇာတ်ကားအတွက် ဇာတ်ညွှန်းကို ဒါရိုက်တာ မိုက်ဖလာနာဂန်ကပင် စာရေးဆရာ စတီဖင်ကင်း၏ The Mist(1980) ကို အခြေခံရေးသားမည်ဖြစ်သည်။

လက်ရှိအချိန်တွင် The Mist ဇာတ်ကား၌ ပါဝင်မည့်သရုပ်ဆောင်များကို ဝါနာဘရားသားကုမ္ပဏီက ရွေးချယ်နေဆဲဖြစ်ကြောင်း သိရသည်။

ဒါရိုက်တာ မိုက်ဖလာနာဂန်သည် ယခင်ကလည်း စာရေးဆရာ စတီဖင်ကင်း၏ ထိတ်လန့်သည်းဖိုဝတ္ထုများကို ရုပ်ရှင်ဇာတ်ကားများအဖြစ် ရိုက်ကူးပေးခဲ့ဖူးသူ ဖြစ်ကြောင်း သိရသည်။

စာရေးဆရာ စတီဖင်ကင်း၏ The Mist ဝတ္ထုကို ဒါရိုက်တာ ဖရင့် ဒါရာဘွန်က ၂၀၀၇ ခုနှစ်က ရုပ်ရှင် ဇာတ်ကားအဖြစ် ရိုက်ကူးခဲ့ဖူးကြောင်း သိရသည်။

Ref : Sputnik News
Trs : KKO

Acting President of the Republic of the Union of Myanmar Chairman of State Security and Peace Commission Senior General Thadoe Maha Thray Sithu Thadoe Thiri Thudhamma Min Aung Hlaing and wife, Daw Kyu Kyu Hla, host dinner in honour of the 79th Anniversary Union Day

Senior General Min Aung Hlaing and Daw Kyu Kyu Hla present honorary flower basket to ethnic traditional cultural troupes.

Senior General Min Aung Hlaing and Daw Kyu Kyu Hla host dinner in honour of the 79th Anniversary Union Day.

Nay Pyi Taw February 12

Acting President of the Republic of the Union of Myanmar Chairman of State Security and Peace Commission Senior General Thadoe Maha Thray Sithu Thadoe Thiri Thudhamma Min Aung Hlaing and wife, Daw Kyu Kyu Hla, hosted a dinner in honour of the 79th Anniversary Union Day for 2026 at the square in front of Nay Pyi Taw City Hall this evening.

On arrival at the square, the Senior General and wife were welcomed by SSPC Vice Chairman Vice-Senior General Thiri Pyanchi Maha Thray Sithu Soe Win and wife, Daw Than Than Nwe, SSPC member Prime Minister Zeya Kyawhtin Thray Sithu U Nyo Saw and wife, the SSPC Secretary and wife, union ministers and wives, and the Nay Pyi Taw Council chair and wife.

Afterward, the Senior General and wife cordially greeted ethnic cultural dance troupes from regions and states, chairs and representatives of political parties, leaders and representatives of signatory EAOs, MSME entrepreneurs from regions and states, region/state commerce ministers and ethnic affairs ministers,senior military officers from the Office of the Commander-in-Chief and wives, Union ministers, Union level dignitaries and wives, and SSPC members and wives.

The Senior General and wife and attendees watched a firework show held in honor of the 79th Anniversary Union Day.

Later, the Senior General and wife enjoyed the dinner together with attendees.

Before and during the dinner, vocalists and artists from the Myanma Radio and Television (MRTV) modern music band performed songs and music.

After the honorary dinner, the Senior General and his wife, together with the guests in attendance, watched and encouraged the performances of various ethnic traditional dances by artists from the Department of Fine Arts under the Ministry of Religious Affairs and Culture and ethnic traditional cultural troupes at the open-air theater of the City Hall.

In those performances, artists from the Department of Fine Arts under the Ministry of Religious Affairs and Culture performed with a "Union Song" musical play. Additionally, the Kachin ethnic traditional dance troupe, Kayah ethnic traditional dance troupe, Kayin ethnic traditional dance troupe, Chin ethnic traditional dance troupe, Bamar ethnic traditional dance troupe from Magway Region, Mon ethnic traditional dance troupe, Rakhine ethnic traditional dance troupe, and Shan ethnic traditional dance troupe performed with their respective ethnic traditional songs and musical plays. Finally, artists from the Department of Fine Arts and the ethnic traditional cultural troupes jointly performed with the song "The Union Festival of Diverse Fragrances."

After the performances, it is reported that the Senior General and his wife presented honorary flower baskets and cordially greeted the ethnic traditional cultural troupes who performed at the 79th Anniversary Union Day ceremony in 2026.

100

KhinU Township plants more than 1,000 acres of wheat

KhinU February 12

According to the township Agriculture Department, local farmers of KhinU Township in Sagaing Region planted more than 1,000 acres of wheat as cold season crop this year.

During the 2025-2026 winter cropping season, KhinU Township has planned to cultivate 2,788 acres of wheat. Wheat cultivation began in October 2025, and as of now, 1,012 acres have already been planted, according to reports.

"In the winter cropping season in KhinU Township, we have set a target of cultivating more than 2,000 acres of wheat. To date, over 1,000 acres have been successfully planted. We are continuing efforts to meet the planned acreage target. With regard to wheat cultivation, we are conducting awareness-raising discussions with farmers. We are providing guidance on irrigation, fertilizer application, and weed control to increase wheat yields. We are also encouraging the use of high-quality and pure seed varieties to improve production," said U Nay Win Naing, Head of the Township Department of Agriculture in KhinU.

In KhinU Township, measures will be implemented during the cropping season to ensure that all winter crops are cultivated in line with planned acreage targets, to improve wheat yields, to systematically produce high-quality wheat, and to prevent pest infestations, it is reported.

For wheat cultivation, the cost of planting one acre is estimated at around K300,000. One acre of wheat yields approximately 21 baskets. Wheat is planted annually during October, November, and December, and harvested during February, March, and April, according to available information.

The KhinU Township Department of Agriculture is also providing support to farmers planning to cultivate wheat by offering training courses to increase yields, facilitating access to quality seed varieties, and selling pearl fertilizers at affordable prices.

206

Norwegian PM warns of "great uncertainty" in relations with U.S.

Oslo February 12

Norwegian Prime Minister Jonas Gahr Store on Thursday warned that current developments in the United States under the Trump administration are creating "great uncertainty" and a "highly demanding" environment for Norway.

In a security policy address to Norway's parliament, the Storting, Store highlighted a significant shift in U.S. foreign and trade policy, noting that "unpredictability" has become a defining characteristic of the current American administration.

Ahead of his departure for the Munich Security Conference, he expressed deep concern over what he described as frequent "rhetorical attacks" on Europe originating from the "MAGA movement's" worldview. He specifically cited President Donald Trump's remarks to European allies, including the claim that "your countries are going to hell," as evidence of a deteriorating diplomatic climate.

The prime minister also mentioned the U.S. shift toward protectionism. "Where the United States was previously the leading exponent of rules-based international trade, it now embraces tariffs," Store said, describing these tariffs as leverage to extract concessions in areas unrelated to trade, even against long-standing allies.

Xinhua

Security forces thwart attack on Myitkyina Airport by KIA and PDF terrorist groups using FPV suicide drones

View of the seized items after the attack on Myitkyina Airport and surrounding areas by joint KIA and so-called PDF terrorist insurgent groups using FPV suicide drones was successfully thwarted.

Nay Pyi Taw February 12

The joint terrorist groups of the KIA and the so-called PDF have been ruthlessly and barbarically carrying out acts of destruction—including landmine attacks on infrastructure, roads, bridges, schools, and hospitals; firing stand-off rockets; and dropping bombs using drones—with the irrational intent of destroying regional development, crippling the government's administrative machinery, and disrupting local peace and stability.

In continuation of such activities, this morning, the terrorist insurgent joint groups launched an attack using FPV suicide drones targeting the Myitkyina airport and its surrounding areas in Panmatee Ward, Myitkyina Town, Kachin State. Security personnel responsible for air defense detected the incoming threat using their aerial defense systems and were able to take preemptive action to intercept the drones. As a result, the drones did not strike and detonate inside the airport premises but crashed onto the ground on the runway and its vicinity. Security forces systematically carried out the safe disposal of explosive ordnance attached to the drone aircraft to ensure public safety. It has been reported that there was no damage to people, buildings, or the runway in the incident.

Such a deliberate attack on an airfield—a vital aviation transport hub greatly facilitating rapid public travel and goods flow and having no military affiliation—constitutes a war crime under the Geneva Conventions and international law. These terrorist acts are met with abhorrence and widespread condemnation. Reports indicate that security forces, in cooperation with the public, are investigating and identifying the terrorists who perpetrated these cruel and heinous destructive acts. 100

View of the seized items after the attack on Myitkyina Airport and surrounding areas by joint KIA and so-called PDF terrorist insurgent groups using FPV suicide drones was successfully thwarted.

Farmers grow maize in Taze Township exceeding the target

Taze February 12

According to YeU District Agriculture Department, local farmers exceeded the target cultivation of maize in Taze Township of Sagaing Region this year.

During the 2025-2026 winter cropping season, Taze Township has planned to cultivate a total of 1,849 acres of maize, comprising 320 acres of maize and 1,529 acres of sweet corn. Cultivation began in October 2025, and as of now, 314 acres of maize and 3,127 acres of sweet corn have been planted, bringing the total cultivated area to 3,441 acres.

"In the winter cropping season in Taze Township, a total of 1,849 acres of maize and sweet corn were planned for cultivation, but 3,441 acres have already been planted. At present, maize cultivation has exceeded the planned acreage. To ensure successful crop development, we are providing farmers with technical guidance and conducting awareness-raising activities to prevent pest and disease outbreaks," said U Zaw Myint Tun, District Head of the Department of Agriculture in YeU District.

In Taze Township, the Township Department of Agriculture is providing support to farmers cultivating maize and sweet corn by offering training courses, conducting field demonstrations, implementing preventive measures against fall armyworm, and promoting integrated crop protection practices. These include the use of neem-based pesticides as well as ginger- and chili-based pest control methods, along with broader agricultural awareness activities, it is reported.

In terms of production, maize yields exceed 50 baskets per acre in Taze Township, with cultivation costs estimated at around K500,000 per acre. Sweet corn yields average about 15,000 cobs per acre, with cultivation costs exceeding K500,000 per acre, according to available information.

206

US preparing to send second aircraft carrier toward Iran – WSJ

Washington February 12

The US Department of War has reportedly instructed a second aircraft carrier strike group to prepare for possible deployment to the Middle East, as Washington intensifies military pressure on Tehran amid negotiations over its nuclear program, according to the Wall Street Journal.

Three US officials told the news outlet on Wednesday that the preparations are part of contingency plan for a potential strike on Iran if diplomatic efforts fail. US President Donald Trump has not yet issued a formal order, and officials have cautioned that plans could still change.

One official said the deployment order could come "in a matter of hours." Another said that the Pentagon is readying a carrier for deployment within roughly two weeks, likely from the US East Coast. The USS George H.W. Bush is currently completing training exercises off the coast of Virginia and could accelerate those drills if ordered to move sooner, the report said.

RT

The Nimitz-class aircraft carrier USS George H.W. Bush.

Cold winter kills 26,300 head of livestock in Mongolia

Ulan Bator February 12

Extremely cold winter known as dzud in Mongolia has killed more than 26,300 head of livestock in January in the western provinces of Uvs, Bayan-Ulgii and Zavkhan, as well as the central province of Uvurkhangai, the country's National Statistics Office (NSO) said on Thursday.

At least 11 of all the 21 Mongolian provinces have been experiencing dzud, the NSO said in a statement.

Dzud is a Mongolian term to describe a severely cold winter when a large number of livestock die because the ground is frozen or covered with snow.

Animal husbandry is one of the main pillars of the Mongolian economy, and almost 40 percent of the country's nomadic population depends on it.

However, due to the harsh, long winter, most of Mongolia's nomadic herders lose livestock each year.

Xinhua

Public Notice for Elimination of Violence

1. Declaring themselves to be "for the people", the so-called CRPH, NUG and PDF terrorist groups are lawlessly killing Buddhist monks, civil servants including schoolteachers, and members of the general public, as well as looting and robbing.
2. Not encouraging, supporting, or assisting "CRPH", "NUG", and "PDF" terrorists, who are intimidating and killing people and committing destructive activities, is to protect the lives and property of the general public.
3. Giving information secretly to the authorities on terrorists and on possession and transport of weapons/ammunition is tantamount to protecting the lives and property of innocent people.

နိုင်ငံတကာစစ်မှုရေးရာအဖြာဖြာ

အိန္ဒိယနိုင်ငံက မောင်းသူမဲ့မြေပြင်သွားယာဉ်ပေါ်တွင်တပ်ဆင်နိုင်သည့် လေဆာစနိုက်ပါလက်နက်ကို ထုတ်ဖော်ပြသ

အိန္ဒိယနိုင်ငံသည် အနာဂတ်စစ်ပွဲများအတွက် မောင်းသူမဲ့မြေပြင်သွားယာဉ် (UGV)ပေါ်တွင် တပ်ဆင်နိုင်သည့် ကမ္ဘာ့အသေးငယ်ဆုံးနှင့် အကျစ်လျစ်ဆုံး AI စနစ်သုံး လေဆာစနိုက်ပါလက်နက်ကို ထုတ်ဖော်ပြသခဲ့ကြောင်း Next Gen Defense သတင်းဌာနက ဖေဖော်ဝါရီ ၁၀ ရက်တွင် ရေးသားဖော်ပြခဲ့သည်။

olee.space ကုမ္ပဏီမှ ထုတ်လုပ်ထားသော ဤလေဆာစနိုက်ပါလက်နက်သည် စွမ်းအားနှစ်ကီလိုဝပ်ရှိပြီး ရန်သူ့တပ်ဖွဲ့ဝင်များ၊ စစ်ဘက်သုံးယာဉ်များနှင့် အခြားစစ်အသုံးအဆောင်ပစ္စည်းများကို စက္ကန့်ပိုင်းအတွင်း အသုံးပြုမရအောင် ဖျက်ဆီးပစ်နိုင်စွမ်းရှိပါသည်။

ၔင်း၏ ကျစ်လျစ်သောဒီဇိုင်းနှင့် ခလုတ်တစ်ချက်နှိပ်ရုံဖြင့် အလိုအလျောက် တိုက်ခိုက်နိုင်သည့်စနစ်ကြောင့် တပ်ဖွဲ့ဝင်များအနေဖြင့် မိမိတို့၏ အသက်အန္တရာယ်ကို ရင်ဆိုင်ရန်မလိုဘဲ ရန်သူနှင့် အနီးကပ်တိုက်ပွဲများနှင့် နယ်မြေလုံခြုံရေးစောင့်ကြပ်မှုလုပ်ငန်းများကို ဘေးကင်းလုံခြုံစွာ ဆောင်ရွက်နိုင်မည်ဖြစ်သည်။

အဆိုပါလက်နက်စနစ်တွင် AI စနစ်နှင့် Machine Learning အယ်လ်ဂိုရီသမ်များကို ထည့်သွင်းတပ်ဆင်ထားသဖြင့် လူသားတို့၏ တိုက်ရိုက်ထိန်းချုပ်မှုမလိုအပ်ဘဲ ပစ်မှတ်များကို ကိုယ်တိုင်ခွဲခြားသိမြင်နိုင်ပြီး ခြိမ်းခြောက်မှုများကို တုံ့ပြန်တိုက်ခိုက်နိုင်စွမ်းရှိပါသည်။

olee.space ကုမ္ပဏီကိုတည်ထောင်သူနှင့် အမှုဆောင်အရာရှိချုပ် James Solomon က" ဒီတီထွင်မှုဟာ နောင်အနာဂတ် မြေပြင်စစ်ဆင်ရေးတွေနဲ့ နယ်မြေလုံခြုံရေးစောင့်ကြပ်မှုပုံစံတွေကို အဆုံးအဖြတ်ပေးနိုင်မဲ့ အပြောင်းအလဲတစ်ခုကို ကိုယ်စားပြုနေပါတယ်။ စွမ်းအင်တိုက်ရိုက်ထုတ်လွှတ်တဲ့ လက်နက်နည်းပညာ AI စနစ်နဲ့ အလိုအလျောက် လှုပ်ရှားသွားလာနိုင်တဲ့ စနစ်တွေကို အလွန်ကျစ်လျစ်တဲ့ အရွယ်အစားအတွင်းမှာ ပေါင်းစပ်လိုက်ခြင်းအားဖြင့် စစ်မြေပြင်မှာ ထိရောက်မှုစွမ်းအားကို မြှင့်တင်ပေးနိုင်သလို တပ်မတော်သားတွေရဲ့ အသက်အန္တရာယ်စိုးရိမ်ရမှုကိုလည်း သိသိသာသာလျှော့ချပေးနိုင်ခဲ့ပြီဖြစ်ပါတယ်"ဟု ပြောကြားခဲ့သည်။

အဆိုပါလေဆာစနိုက်ပါကို သယ်ဆောင်မည့် မောင်းသူမဲ့မြေပြင်သွားယာဉ်သည် အလျား ငါးပေ၊ အနံ သုံးပေသာရှိပြီး အလေးချိန်အားဖြင့် ကီလိုဂရမ် ၂၅၀ (ပေါင် ၅၅၀) အောက်သာရှိပါသည်။ ၎င်းကို ဒီဇယ်အင်ဂျင်ဖြင့် မောင်းနှင်ထားသဖြင့် လက်တွေ့စစ်ဆင်ရေးနယ်မြေများအတွင်း လောင်စာဆီပြန်လည်ဖြည့်တင်းရန် လွယ်ကူချောမွေ့သည့် အားသာချက်ရှိပါသည်။

ဤလက်နက်စနစ်၏ ထူးခြားချက်တစ်ခုမှာ ယာဉ်အမြောက်အမြားကို အုပ်စုလိုက်စနစ်တကျ ချိတ်ဆက်ထိန်းချုပ်နိုင်ခြင်းဖြစ်သည်။ ဤစွမ်းရည်ကြောင့် ကျယ်ပြန့်သော နယ်မြေဧရိယာများကို တစ်ပြိုင်နက်တည်း လွှမ်းခြုံစောင့်ကြပ်နိုင်ပြီး ဘက်ပေါင်းစုံမှ လာရောက်သည့် ခြိမ်းခြောက်မှုများကိုလည်း တစ်ပြိုင်နက်တည်း တုံ့ပြန်နိုင်မည်ဖြစ်သည်။

အဆိုပါ လေဆာစနိုက်ပါကို မောင်းသူမဲ့ မြေပြင်သွားယာဉ်ပေါ်တွင် တပ်ဆင်လိုက်ခြင်းဖြင့် လူနေထူထပ်သော မြို့ပြရပ်ကွက်များမှသည် ဝေးလံခေါင်ဖျားသော နယ်စပ်ဒေသများထိ မတူညီသည့် ပတ်ဝန်းကျင်အမျိုးမျိုး၌ ပစ်မှတ်အမြောက်အမြားကို လျင်မြန်စွာ ချေမှုန်းနိုင်သည့် ဘက်စုံသုံးစစ်ဆင်ရေးစနစ်တစ်ခု ဖြစ်လာခဲ့သည်။

အဆိုပါစနစ်နှစ်ခုစလုံး(လေဆာနှင့် UGV ယာဉ်)သည် သက်ဆိုင်ရာအဖွဲ့အစည်းများနှင့်အတူ စစ်မြေပြင်စမ်းသပ်မှုများကို အောင်မြင်စွာ ကျော်ဖြတ်နိုင်ခဲ့ပြီးဖြစ်ရာ လက်ရှိတွင် တိုက်ပွဲဝင်အသုံးပြုရန်နှင့် ရောင်းချရန် အသင့်ရှိနေပြီဖြစ်သည်။ ၎င်းအပြင် olee.space ကုမ္ပဏီသည် နိုင်ငံတကာမှ ကာကွယ်ရေးနှင့် လုံခြုံရေးဆိုင်ရာ မိတ်ဖက်အဖွဲ့အစည်းများနှင့်လည်း တက်ကြွစွာ ဆွေးနွေးလျက်ရှိရာ အိန္ဒိယနိုင်ငံ၏ ပြည်တွင်းဖြစ် နည်းပညာများအပေါ် ကမ္ဘာ့နိုင်ငံများ၏ စိတ်ဝင်စားမှုမြင့်တက်လာခြင်းကို ပေါ်လွင်စေကြောင်း သိရသည်။

India Develops 'World's Most Compact' AI-Driven Laser Sniper Mounted on UGV ကို ဘာသာပြန်ဆိုထားပါသည်။

တရုတ်နိုင်ငံက စွမ်းအားမြင့်မိုက်ခရိုဝေ့ဖ်လက်နက်သစ်ကို တီထွင်လျက်ရှိ

တရုတ်နိုင်ငံသည် ကမ္ဘာပတ်လမ်းအနိမ့်အတွင်းရှိ ဂြိုဟ်တုအုပ်စုကြီးများကို တန်ပြန်တိုက်ခိုက်နိုင်မည့် စွမ်းအားမြင့် မိုက်ခရိုဝေ့ဖ်လက်နက်သစ်ကို တီထွင်လျက်ရှိကြောင်း Next Gen Defense သတင်းဌာနက ဖေဖော်ဝါရီ ၁၀ ရက်တွင် ရေးသားဖော်ပြခဲ့သည်။

တရုတ်နိုင်ငံ အနောက်မြောက် နျူကလီးယားနည်းပညာအင်စတီကျူမှ သိပ္ပံပညာရှင်များတီထွင်ထားသော TPG1000Cs စနစ်သည် စွမ်းအင်ပမာဏ ၂၀ ဂစ်ဂါဝပ်ထိကို တစ်မိနစ်ကြာအောင် အဆက်မပြတ် ထုတ်လွှတ်နိုင်စွမ်း ရှိသည်ဟုဆိုသည်။ ၎င်းသည် တစ်ကြိမ်အသုံးပြုလျှင် စွမ်းအင်မြင့်အချက်ပြလှိုင်းပေါင်း ၃၀၀၀ ခန့်ကို ပစ်ခတ်နိုင်မည်ဖြစ်သည်။

ဤလက်နက်စနစ်သည် အလျား ၁၃ ပေသာရှိပြီး အလေးချိန် ငါးတန်ခန့်သာရှိသဖြင့် စစ်ဘက်သုံး ကုန်တင်ကားများ၊ စစ်သင်္ဘောများနှင့် အာကာသယာဉ်များ ပေါ်တွင်ပါ တပ်ဆင်အသုံးပြုနိုင်မည်ဖြစ်သည်။

အဆိုပါ စွမ်းအားမြင့် မိုက်ခရိုဝေ့ဖ်လက်နက်ကို သံမဏိအစား အလူမီနီယံအလွိုင်းဖြင့် ပြုလုပ်ထားသောကြောင့် အလေးချိန်၏ သုံးပုံတစ်ပုံခန့်ကို လျှော့ချနိုင်ခဲ့သည်။ ထို့ပြင် လျှပ်စစ်စီးဆင်းမှုဆိုင်ရာ ချို့ယွင်းချက်များ မဖြစ်ပေါ်စေရန်အတွက် ၎င်း၏ လျှပ်စစ်စီးဆင်းမှုဟန့်တားလွှာများ ပေါ်တွင် အကာနှံ့များပြုလုပ်၍ စနစ်တကျ ဒီဇိုင်းထုတ်ထားကြောင်းသိရသည်။ အဆိုပါစနစ်အတွင်းရှိ လျှပ်စစ်စီးဆင်းမှုချောဆီကိုလည်း စွမ်းအင်သိုလှောင်မှု ပိုမိုမြင့်မားစေရန်အတွက် အဆင့်မြှင့်တင် လဲလှယ်ထားသည်။

TPG1000Cs မိုက်ခရိုဝေ့ဖ် လက်နက်သစ်သည် ရှေ့ပြေးစမ်းသပ်မှုကာလအတွင်း ၅ပင် အချက်ပြလှိုင်းပေါင်း နှစ်သိန်းကျော်ကို ပစ်ခတ်နိုင်ခဲ့ပြီးဖြစ်ရာ ၎င်း၏ကြံ့ခိုင်မှုနှင့် ပလက်ဖောင်းအမျိုးမျိုးတွင် တပ်ဆင်အသုံးပြုနိုင်မည့် အလားအလာကို သက်သေပြနေခြင်းဖြစ်သည်။

ကမ္ဘာပတ်လမ်းအနိမ့်အတွင်းရှိ ဂြိုဟ်တုများကို ပစ်မှတ်ထားရန် ဒီဇိုင်းထုတ်ထားသည်။ အခြား HPM မိုက်ခရိုဝေ့ဖ်လက်နက်စနစ်များသည် ပိုမိုလေးလံပြီး အလုပ်လုပ်ဆောင်နိုင်သည့် အချိန်တိုတောင်းလှသည့်အပြင် သမားရိုးကျ လက်နက်စနစ်အများစုသည် စွမ်းအင်သိုလှောင်ရန်အတွက် ရှည်လျားပြီး ဖြောင့်တန်းသော ပြွန်ချောင်းကြီးများကို အသုံးပြုရသဖြင့် နေရာအလွန်ယူလေ့ရှိသည်။ သို့သော် TPG1000Cs လက်နက်စနစ်မှာမူ စွမ်းအင်များကို သေးငယ်သော နေရာလပ်အတွင်း အပြန်အလှန်ရိုက်ခတ်စေနိုင်သည့် "U" ပုံသဏ္ဌာန်နှစ်ခု ပေါင်းစပ်ထားသော ဒီဇိုင်းကိုအသုံးပြုထားသည်။ ဤကဲ့သို့တည်ဆောက်ထားခြင်းကြောင့် သမားရိုးကျစနစ်များ၏ နေရာယူမှု ထက်ဝက်ခန့်ဖြင့်ပင် အလားတူ စွမ်းဆောင်ရည်မျိုးကို ရရှိစေကြောင်း ပင်မသုတေသနပညာရှင် ဝမ်ဂန်း၏ အဆိုအရ သိရသည်။

ယခု တရုတ်နိုင်ငံ၏ TPG1000Cs မိုက်ခရိုဝေ့ဖ်လက်နက် ပေါ်ထွက်လာခြင်းသည် အနာဂတ်စစ်ပွဲများ၏ ပုံစံမှာ ဒုံးကျည်နှင့် ကျည်ဆန်များဖြင့်ပစ်ခတ်သည့် သမားရိုးကျ တိုက်ခိုက်မှုစနစ်မှသည် အမြင်အာရုံဖြင့် မမြင်နိုင်သော စွမ်းအင်မြင့်လှိုင်းများဖြင့် ပစ်ခတ်သည့် နည်းပညာစစ်ပွဲအသွင်သို့ သိသိသာသာ ကူးပြောင်းလာခြင်းပင်ဖြစ်ပါသည်။ ရုရှားဘက်၏ Sinus-7 လက်နက်စနစ်ထက် အရွယ်အစား ထက်ဝက်သေးငယ်သော်လည်း စွမ်းဆောင်ရည် အဆပေါင်းများစွာ သာလွန်သည့် ထိုမိုက်ခရိုဝေ့ဖ်လက်နက်သည် အာကာသ စစ်ပွဲနယ်ပယ်တွင် အမေရိကန်၏ Starlink ကဲ့သို့သော ဂြိုဟ်တုကွန်ရက် အသာစီးရမှုကို တိုက်ရိုက်စိန်ခေါ်လိုက်ခြင်းဖြစ်ပါသည်။ အထူးသဖြင့် ငါးတန်ခန့် သာရှိသော ဤလက်နက်စနစ်ကို ကုန်း၊ ရေနှင့် အာကာသ ပလက်ဖောင်းအမျိုးမျိုးတွင် တပ်ဆင်နိုင်ခြင်းက တရုတ်နိုင်ငံအတွက် မဟာဗျူဟာမြောက် အဟန့်အတား စွမ်းရည်ကို အရှိန်အဟုန်ဖြင့် မြှင့်တင်ပေးလိုက်ခြင်းဖြစ်ကြောင်း သိရသည်။

China Announces 'Starlink Killer' Microwave Weapon, Says It Can Fire 60-Second Bursts ကို ဘာသာပြန်ဆိုထားပါသည်။

မင်းမျိုး

ဗန်းမောက်မြို့နယ်တွင် ဆောင်းသီးနှံစိုက်ပျိုးရာသီ၌ နေကြာကေအားလုံးရာနှုန်းပြည့် စိုက်ပျိုးပြီးစီး

ကသာ ဖေဖော်ဝါရီ ၁၂

စစ်ကိုင်းတိုင်းဒေသကြီး ကသာခရိုင် ဗန်းမောက်မြို့နယ်တွင် ဆောင်းသီးနှံစိုက်ပျိုးရာသီ၌ နေကြာ ဧကအားလုံးရာနှုန်းပြည့် စိုက်ပျိုးပြီးစီးပြီ ဖြစ်ကြောင်း ကသာခရိုင် စိုက်ပျိုးရေးဦးစီးဌာနမှ သိရသည်။

ဗန်းမောက်မြို့နယ်တွင် ဆောင်းသီးနှံ စိုက်ပျိုးရာသီ၌ နေကြာ ၁၃၃၅ ဧက စိုက်ပျိုးရန် လျာထားပြီး ၂၀၂၅ ခုနှစ် အောက်တိုဘာလမှ စတင်စိုက်ပျိုးခဲ့ရာ ယနေ့တွင် ဧကအားလုံးရာနှုန်းပြည့် စိုက်ပျိုးပြီးစီးပြီဖြစ်ကြောင်း သိရသည်။

"ဆောင်းသီးနှံစိုက်ပျိုးရာသီ ဗန်းမောက်မြို့နယ်မှာ နေကြာ ၁၃၃၅ ဧက လျာထားစိုက်ပျိုးခဲ့ပါတယ်။ ဒီနေ့မှာ ဧကအားလုံးရာနှုန်းပြည့် စိုက်ပျိုးပြီးစီးပြီဖြစ်ပါတယ်။ ပြည်ပမှ တင်သွင်းတဲ့ စားအုန်းဆီကို လျှော့ချနိုင်ဖို့ အတွက် ဆီထွက်သီးနှံဖြစ်တဲ့ နေကြာကို တိုးချဲ့စိုက်ပျိုးရေး ဆောင်ရွက်ပေးနေပါတယ်။ ဆီထွက်သီးနှံဖြစ်တဲ့ နေကြာဟာ တစ်ဧကဆီထွက်ရှိမှုက ကျန်တဲ့မြေပဲ၊ နှမ်းတွေထက်များပါတယ်" ဟု ကသာခရိုင် စိုက်ပျိုးရေးဦးစီးဌာန ခရိုင်ဦးစီးမှူး ဒေါ်ခင်မြတ်မြတ်ဦးက ပြောပြသည်။

ဗန်းမောက်မြို့နယ်တွင် သက်ဆိုင်ရာ မြို့နယ်စိုက်ပျိုးရေးဦးစီးဌာနက နေကြာစိုက်တောင်သူများစွမ်းဆောင်ရည် မြင့်မားရေးအတွက် စိုက်ပျိုးနည်းပညာပေးခြင်းများ ဆောင်ရွက်ပေးခဲ့သည်။

နေကြာကို အထွက်နှုန်းတိုးတက်အောင် စိုက်ပျိုးနိုင်ပါက ဒေသတွင်း ဆီစားသုံးမှုဖူလုံစေသည့်အပြင် ပိုလျှံမှုကိုရောင်းချနိုင်သဖြင့် လူမှုစီးပွားဘဝများ ဖွံ့ဖြိုးတိုးတက်လာမည်ဖြစ်၍ နေကြာကိုဒေသမရွေး ကြိုးပမ်းစိုက်ပျိုးသင့်ကြောင်း ခရိုင်ဦးစီးမှူး ဒေါ်ခင်မြတ်မြတ်ဦးက ပြောပြသည်။

(၂၀၆)

ရေကြည်မြို့နယ်မှ ရန်ကုန်ဈေးကွက်သို့ ဇန်နဝါရီလအတွင်း ပဲတီစိမ်း ၁၆ ပြည်ဝင် အိတ်ရေ ၅၂၀၀၀ ထိ တင်ပို့ရောင်းချနိုင်ခဲ့

ရေကြည် ဖေဖော်ဝါရီ ၁၂

ဧရာဝတီတိုင်းဒေသကြီး ရေကြည်မြို့နယ်မှ ရန်ကုန်ဈေးကွက်သို့ ဇန်နဝါရီလအတွင်း ပဲတီစိမ်း ၁၆ ပြည်ဝင် အိတ်ရေ ၅၂၀၀၀ ထိ တင်ပို့ရောင်းချနိုင်ခဲ့ကြောင်း ရေကြည်မြို့နယ် ပဲမျိုးစုံရောင်းဝယ်ရေးပွဲရုံပိုင်ရှင် ဒေါ်သင်းသင်းက ပြောပြသည်။

ရေကြည်မြို့နယ်မှ ရန်ကုန်ဈေးကွက်သို့ ၂၀၂၅ ခုနှစ် ဒီဇင်ဘာလအတွင်း ပဲတီစိမ်း ၁၆ ပြည်ဝင် အိတ်ရေ ၂၇၀၀၀ သာ တင်ပို့ရောင်းချနိုင်ခဲ့ပြီး ယခုနှစ် ဇန်နဝါရီလအတွင်း ပဲတီစိမ်း ၁၆ ပြည်ဝင် အိတ်ရေ ၅၂၀၀၀ ထိ တင်ပို့ ရောင်းချနိုင်ခဲ့ကြောင်း၊ အဆိုပါဒေသမှ ပဲမျိုးစုံရောင်းဝယ်ရေးပွဲရုံပိုင်ရှင်များက ပဲတီစိမ်းများကိုရန်ကုန်ဈေးကွက်သို့ အဓိကတင်ပို့ ရောင်းချလျက်ရှိကြောင်း သိရသည်။

"ရေကြည်မြို့နယ်ကနေ ရန်ကုန်ဈေးကွက်ကို ဇန်နဝါရီလ ထဲမှာ ပဲတီစိမ်း ၁၆ ပြည်ဝင် အိတ်ရေ ၅၂၀၀၀ ထိ တင်ပို့ရောင်းချနိုင်ခဲ့ပါတယ်။ လက်ရှိလဲ ပဲတီစိမ်းတွေကို ရန်ကုန်ဘက် ကအဝယ်လိုက်နေပါတယ်။ ပဲတီစိမ်းတွေကို ရန်ကုန်ဈေးကွက် အပြင် အခြားဒေသဈေးကွက်များ ကိုလဲ တင်ပို့ရောင်းချနေပါတယ်" ဟု ရေကြည်မြို့နယ် ပဲမျိုးစုံ ရောင်းဝယ်ရေး ပွဲရုံပိုင်ရှင် ဒေါ်သင်းသင်းက ပြောပြ၍ သိရသည်။

ရေကြည်မြို့နယ်မှ ရန်ကုန်ဈေးကွက်သို့ တင်ပို့ရောင်းချခဲ့သည့် ပဲတီစိမ်း ၁၆ ပြည်ဝင် တစ်အိတ်လျှင် ငွေကျပ် ၁၁၈၀၀၀ ထိ ပေါက်ဈေးရှိကြောင်း၊ အဆိုပါ ပဲတီစိမ်းများ တင်ပို့ရောင်းချအား ကောင်းလာခြင်းကြောင့် တောင်သူများ၊ ကုန်သည်များ၊ ကုန်တင်ကုန်ချ လုပ်သားများ၊ ကုန်တင်ယာဉ်အင်ဂျင်းလိုက်သူများ အလုပ်အကိုင် အဆင်ပြေလျက်ရှိကြောင်း သိရသည်။

ကျော်ကျော်လင်း

ဆင်ပေါင်ဝဲမြို့နယ် ကြာအင်းကျေးရွာ၌ မြစိမ်းရောင်ကျေးရွာစီမံကိန်း(ဆီထွက်သီးနှံ)လုပ်ငန်းများ စစ်ဆေး

ဆင်ပေါင်ဝဲ ဖေဖော်ဝါရီ ၁၂

မကွေးတိုင်းဒေသကြီး အောင်လံခရိုင် ဆင်ပေါင်ဝဲမြို့နယ် ကျေးလက်ဒေသ ဖွံ့ဖြိုးတိုးတက်ရေးဦးစီးဌာနက ကြာအင်းကျေးရွာ၌ မြစိမ်းရောင်ကျေးရွာစီမံကိန်း (ဆီထွက်သီးနှံ) လုပ်ငန်းဆောင်ရွက်ထားရှိမှု အခြေအနေများကို ဖေဖော်ဝါရီ ၁၁ ရက် နံနက်ပိုင်းက တာဝန်ရှိသူများ ကွင်းဆင်းစစ်ဆေးခဲ့ကြောင်း သိရသည်။

ထိုသို့ ကွင်းဆင်းစစ်ဆေးရာတွင် ဆင်ပေါင်ဝဲမြို့နယ် ကျေးလက်ဒေသ ဖွံ့ဖြိုးတိုးတက်ရေးဦးစီးဌာန မြို့နယ်ဦးစီးမှူး ဦးကျော်ဇေယျနှင့် စီမံကိန်းတာဝန်ခံ ဝန်ထမ်းများက ကြာအင်းကျေးရွာ၌ မြစိမ်းရောင်ကျေးရွာစီမံကိန်း လုပ်ငန်းအဖွဲ့ဝင်များ နှင့်အတူ မြစိမ်းရောင်ကျေးရွာ စီမံကိန်း (ဆီထွက်သီးနှံ) ရန်ပုံငွေဖြင့် စိုက်ပျိုးရေးလုပ်ငန်း ဆောင်ရွက်ထားရှိမှု အခြေအနေများကို လည်းကောင်း၊ ချေးငွေစာချုပ်ပါ အတိုင်း အမှန်တကယ်လုပ်ငန်း ဆောင်ရွက်မှု ရှိ၊ မရှိ ကိုလည်းကောင်း၊ စာရင်းဇယားများဆောင်ရွက်ထားရှိမှု အခြေအနေများကို လည်းကောင်း ကြည့်ရှုစစ်ဆေးပြီး မြို့နယ်ဦးစီးမှူးက လိုအပ်သည်များ ပေါင်းစပ်ညှိနှိုင်းဆောင်ရွက်ပေးခဲ့ကြောင်း သိရသည်။

အဆိုပါ ကြာအင်းကျေးရွာ၌ နေကြာ၊ နှမ်း၊ မြေပဲ အစရှိသည့် ဆီထွက်သီးနှံ စိုက်ပျိုးရေးလုပ်ငန်း လုပ်ကိုင်သူ စုစုပေါင်း အသင်းသား၊ အသင်းသူ ၈၂ ဦးကို ငွေကျပ် ၂၄၇ သိန်း ထုတ်ချေးပေးထားကြောင်း သိရသည်။

ငြိမ်းသူ(စလင်း)

မိတ္ထီလာမြို့နယ် အိုင့်ကျေးရွာ၌ မြစိမ်းရောင်ကျေးရွာစီမံကိန်းရန်ပုံငွေထုတ်ချေး

မိတ္ထီလာ ဖေဖော်ဝါရီ ၁၂

မန္တလေးတိုင်းဒေသကြီး မိတ္ထီလာခရိုင် မိတ္ထီလာမြို့နယ် ကျေးလက်ဒေသ ဖွံ့ဖြိုးတိုးတက်ရေးဦးစီးဌာနက ကျေးလက်နေပြည်သူများ အလုပ်အကိုင်အခွင့်အလမ်းနှင့် မိသားစုဝင်ငွေတိုးပွားလာစေရန်၊ တိုးပွားလာသောရန်ပုံငွေများဖြင့် ကျေးရွာတွင်းဖွံ့ဖြိုးရေးလုပ်ငန်းများကို အကောင်အထည်ဖော် ဆောင်ရွက်နိုင်ရန် ရည်ရွယ်၍ မြစိမ်းရောင်ကျေးရွာစီမံကိန်း အရင်းမပျောက်လည်ပတ်ရန်ပုံငွေ ထုတ်ချေးခြင်းကို မြင်းကန်ကျေးရွာအုပ်စု အိုင့်ကျေးရွာ၌ ယနေ့ နံနက်ပိုင်းက တာဝန်ရှိသူများ ကျင်းပပြုလုပ်ခဲ့ကြောင်း သိရသည်။

ရှေးဦးစွာ မိတ္ထီလာမြို့နယ် ကျေးလက်ဒေသ ဖွံ့ဖြိုးတိုးတက်ရေးဦးစီးဌာန မြို့နယ်ဦးစီးမှူး ဦးထိုက်က မြစိမ်းရောင်ကျေးရွာ စီမံကိန်း အရင်းမပျောက်လည်ပတ်ရန်ပုံငွေ ထုတ်ချေးရခြင်း၏ ရည်ရွယ်ချက်များကို ရှင်းလင်းပြောကြားပြီး စီမံကိန်းတာဝန်ခံက အတိုးနှုန်းနှင့် ကာလသတ်မှတ်ချက်များ၊ ချေးငွေထုတ်ချေးရာတွင် လိုက်နာရမည့်စည်းကမ်းသတ်မှတ်ချက်များကို ရှင်းလင်းဆွေးနွေးကာ မြစိမ်းရောင်ကျေးရွာ စီမံကိန်း လုပ်ငန်းအဖွဲ့ဝင်များထံ မြစိမ်းရောင်ကျေးရွာ စီမံကိန်း အရင်းမပျောက် လည်ပတ်ရန်ပုံငွေကျပ် ၃၉၂ သိန်း လွှဲပြောင်းပေးအပ်သည်။

ထို့နောက် မြစိမ်းရောင်ကျေးရွာစီမံကိန်း လုပ်ငန်းအဖွဲ့ဝင်များက အိုင့်ကျေးရွာရှိ စိုက်ပျိုးရေးလုပ်ငန်း လုပ်ကိုင်သူ ၁၄ ဦးကို ငွေကျပ် ၉၉ သိန်း၊ မွေးမြူရေးလုပ်ငန်း လုပ်ကိုင်သူ ဦးရေ ၂၀ ကို ငွေကျပ် ၁၀၆ သိန်း၊ အခြားအသက်မွေးဝမ်းကျောင်းလုပ်ငန်း လုပ်ကိုင်သူ ၄၇ ဦးကို ငွေကျပ် ၁၈၇ သိန်း စုစုပေါင်း အသင်းသား၊ အသင်းသူ ၈၁ ဦးအတွက် အရင်းမပျောက် လည်ပတ်ရန်ပုံငွေကျပ် ၃၉၂ သိန်းကို အတိုးနှုန်းသက်သာစွာဖြင့် ထုတ်ချေးပေးခဲ့ကြောင်း သိရသည်။

မောင်ခိုင်

ပြည်ထောင်စုသမ္မတမြန်မာနိုင်ငံတော် ယာယီသမ္မတ နိုင်ငံတော်လုံခြုံရေးနှင့် အေးချမ်းသာယာရေးကော်မရှင်ဥက္ကဋ္ဌ ဗိုလ်ချုပ်မှူးကြီး သတိုးမဟာသရေစည်သူ သတိုးသီရိသုဓမ္မမင်းအောင်လှိုင်နှင့် ဇနီး ဒေါ်ကြူကြူလှ ၇၉ နှစ်မြောက် ပြည်ထောင်စုနေ့အထိမ်းအမှတ် ဂုဏ်ပြုညစာစားပွဲသို့တက်ရောက်လာကြသူများနှင့်အတူ ဂုဏ်ပြုညစာကို အတူတကွသုံးဆောင်ကြစဉ်။

ရေ့ဖုံးမှအဆက်

ဇနီး ဒေါ်သန်းသန်းနွယ်၊ ကော်မရှင်အဖွဲ့ဝင် နိုင်ငံတော်ဝန်ကြီးချုပ် ဧယျကျော်ထင် သရေစည်သူ ဦးညိုစောနှင့်ဇနီး၊ကော်မရှင်အတွင်းရေးမှူးနှင့်ဇနီး၊ပြည်ထောင်စုဝန်ကြီးများနှင့် ဇနီးများ၊နေပြည်တော်ကောင်စီဥက္ကဋ္ဌနှင့်ဇနီးတို့က ကြိုဆိုနှုတ်ဆက်ကြသည်။

ထို့နောက် နိုင်ငံတော်ယာယီသမ္မတ နိုင်ငံတော်လုံခြုံရေးနှင့် အေးချမ်းသာယာရေးကော်မရှင်ဥက္ကဋ္ဌနှင့်ဇနီး၊ ကော်မရှင် ဒုတိယဥက္ကဋ္ဌနှင့် ဇနီးတို့သည် ဂုဏ်ပြုညစာစားပွဲသို့တက်ရောက်လာကြသည့် တိုင်းဒေသကြီးနှင့် ပြည်နယ်များမှ တိုင်းရင်းသားရိုးရာယဉ်ကျေးမှုအဖွဲ့များ၊ နိုင်ငံရေးပါတီများမှ ဥက္ကဋ္ဌများနှင့် ကိုယ်စားလှယ်များ၊ NCA စာချုပ်လက်မှတ်ရေးထိုးထားသည့် တိုင်းရင်းသားလက်နက်ကိုင် အဖွဲ့အစည်းများမှ ခေါင်းဆောင်များနှင့် ကိုယ်စားလှယ်များ၊ တိုင်းဒေသကြီးနှင့် ပြည်နယ်များမှ MSME လုပ်ငန်းရှင်များ၊ တိုင်းဒေသကြီးနှင့် ပြည်နယ်များမှ စီးပွားရေးရာဝန်ကြီးများနှင့် တိုင်းရင်းသားလူမျိုးရေးရာဝန်ကြီးများ၊ ကာကွယ်ရေးဦးစီးချုပ်ရုံးမှ အဆင့်မြင့်တပ်မတော်အရာရှိကြီးများနှင့်ဇနီးများ၊ ပြည်ထောင်စုဝန်ကြီးများ၊ပြည်ထောင်စုအဆင့်ပုဂ္ဂိုလ်များနှင့် ဇနီးများ၊ ကော်မရှင်အဖွဲ့ဝင်များနှင့်ဇနီးများကို ရင်းရင်းနှီးနှီးလိုက်လံနှုတ်ဆက်ကြသည်။

ယင်းနောက် နိုင်ငံတော်ယာယီသမ္မတ နိုင်ငံတော်လုံခြုံရေးနှင့် အေးချမ်းသာယာရေးကော်မရှင်ဥက္ကဋ္ဌနှင့်ဇနီးတို့သည် ဂုဏ်ပြုညစာစားပွဲအခမ်းအနားသို့ တက်ရောက်လာကြသူများနှင့်အတူ ၂၀၂၆ ခုနှစ် ၇၉ နှစ်မြောက် ပြည်ထောင်စုနေ့ကို ဂုဏ်ပြုသောအားဖြင့် မီးရှူးမီးပန်းများပစ်ဖောက်ဂုဏ်ပြုမှုကို ကြည့်ရှုအားပေးကြသည်။

ဂင်းနောက် နိုင်ငံတော်ယာယီသမ္မတ နိုင်ငံတော်လုံခြုံရေးနှင့် အေးချမ်းသာယာရေးကော်မရှင်ဥက္ကဋ္ဌနှင့်ဇနီးတို့သည် ဂုဏ်ပြုညစာစားပွဲသို့တက်ရောက်လာကြသူများနှင့်အတူ ဂုဏ်ပြုညစာကို အတူတကွသုံးဆောင်ကြသည်။

ညစာမသုံးဆောင်မီနှင့်သုံးဆောင်နေစဉ်

ပြည်ထောင်စုသမ္မတမြန်မာနိုင်ငံတော် ယာယီသမ္မတ နိုင်ငံတော်လုံခြုံရေးနှင့် အေးချမ်းသာယာရေးကော်မရှင်ဥက္ကဋ္ဌ ဗိုလ်ချုပ်မှူးကြီး သတိုးမဟာသရေစည်သူ သတိုးသီရိသုဓမ္မမင်းအောင်လှိုင်နှင့် ဇနီး ဒေါ်ကြူကြူလှ တိုင်းဒေသကြီးနှင့် ပြည်နယ်များမှ တိုင်းရင်းသားရိုးရာယဉ်ကျေးမှုအဖွဲ့များကို ရင်းရင်းနှီးနှီးနှုတ်ဆက်စဉ်။

၇၉ နှစ်မြောက် ပြည်ထောင်စုနေ့အထိမ်းအမှတ်အခမ်းအနားများကို တိုင်းဒေသကြီးနှင့် ပြည်နယ်များ၊ ကိုယ်ပိုင်အုပ်ချုပ်ခွင့်ရ တိုင်း၊ ဒေသတို့၌ စည်ကားသိုက်မြိုက်စွာ ကျင်းပပြုလုပ်

ကချင်ပြည်နယ် ဝန်ကြီးချုပ် ဦးခက်ထိန်နန် ၇၉ နှစ်မြောက် ပြည်ထောင်စုနေ့ အထိမ်းအမှတ် ပြိုင်ပွဲများတွင် ဆုရရှိသူ တစ်ဦးကို ဆုပေးအပ် ချီးမြှင့်စဉ်။

နေပြည်တော် ဖေဖော်ဝါရီ ၁၂

ပြည်ထောင်စုသမ္မတမြန်မာနိုင်ငံတော်၏ ယနေ့တွင်ကျရောက်သည့် ၇၉ နှစ်မြောက် ပြည်ထောင်စုနေ့အထိမ်းအမှတ်အခမ်းအနားများကို တိုင်းဒေသကြီးနှင့် ပြည်နယ်များ၊ ကိုယ်ပိုင်အုပ်ချုပ်ခွင့်ရတိုင်း၊ ဒေသအသီးသီး တို့၌ စည်ကားသိုက်မြိုက်စွာ ကျင်းပပြုလုပ်ကြရာ တိုင်းဒေသကြီးနှင့်ပြည်နယ်အလိုက် ဝန်ကြီးချုပ်များ၊ တိုင်းစစ်ဌာနချုပ်အသီးသီးမှ တိုင်းမှူးများနှင့် တာဝန်ရှိသူများ၊ ပြည်နယ်အဆင့်ဌာနဆိုင်ရာ တာဝန်ရှိသူများ၊ လူမှုရေးအသင်းအဖွဲ့များ၊ ဆရာ၊ ဆရာမများ၊ ကျောင်းသား၊ ကျောင်းသူများနှင့် ဒေသခံပြည်သူများ တက်ရောက်ကြသည်။

ဦးစွာ တိုင်းဒေသကြီးနှင့် ပြည်နယ်အလိုက် ဝန်ကြီးချုပ်များ၊ တိုင်းမှူးများနှင့် အခမ်းအနားသို့ တက်ရောက်လာကြသူများက ပြည်ထောင်စုသမ္မတ မြန်မာနိုင်ငံတော် အလံကို အလေးပြုခြင်း၊ ကျဆုံးလေပြီးသော အာဇာနည်ခေါင်းဆောင်ကြီးများနှင့် ရဲဘော် အပေါင်းကို အလေးပြုခြင်းများ ဆောင်ရွက်ကြပြီး ပြည်ထောင်စုသမ္မတမြန်မာနိုင်ငံတော် ယာယီသမ္မတ နိုင်ငံတော်လုံခြုံရေးနှင့် အေးချမ်းသာယာရေးကော်မရှင် ဥက္ကဋ္ဌ ဗိုလ်ချုပ်မှူးကြီး သတိုးမဟာသရေစည်သူ သတိုးသီရိသုဓမ္မမင်းအောင်လှိုင်ထံမှ ပေးပို့သော ၇၉ နှစ်မြောက် ပြည်ထောင်စုနေ့ သဝဏ်လွှာကို တိုင်းဒေသကြီးနှင့် ပြည်နယ်အလိုက် ဝန်ကြီးချုပ်များက အသီးသီး ဖတ်ကြားကြသည်။

ထို့နောက် ၇၉ နှစ်မြောက် ပြည်ထောင်စုနေ့အထိမ်းအမှတ်အဖြစ် ဆိုင်းဘုတ်ဖွင့်ပွဲများ၊ အသေးစား၊ အငယ်စား၊ အလတ်စား စီပွားရေးလုပ်ငန်း(MSME) ထုတ်ကုန်ပြပွဲများ၊ စျေးရောင်းပွဲတော်များ၊ ဟင်းသီးဟင်းရွက်နှင့် သစ်သီးဝလံပန်းမန်ပြပွဲပြိုင်ပွဲများ၊ အားကစားပြိုင်ပွဲများကို တိုင်းဒေသကြီးနှင့် ပြည်နယ်အလိုက် ဝန်ကြီးချုပ်များ၊ တိုင်းမှူးများနှင့် တာဝန်ရှိသူများက ဖွင့်လှစ်ပေးကြပြီး တက်ရောက်လာကြသူများနှင့်အတူ ဌာနဆိုင်ရာ အသိပညာပေးပြခန်းများ၊ ပုဂ္ဂလိကပြခန်းများကို လိုက်လံကြည့်ရှုအားပေးကြသည်။

ထို့ပြင် ၇၉ နှစ်မြောက် ပြည်ထောင်စုနေ့ အထိမ်းအမှတ်ပြိုင်ပွဲများနှင့် အားကစားပြိုင်ပွဲများတွင် ဆုရရှိကြသည့် ဌာနဆိုင်ရာ ဝန်ထမ်းများနှင့် ကျောင်းသား၊ ကျောင်းသူများကို တိုင်းဒေသကြီးနှင့် ပြည်နယ်အလိုက် ဝန်ကြီးချုပ်များ၊ တိုင်းမှူးများနှင့် တာဝန်ရှိသူများက ဂုဏ်ပြုချီးမြှင့်ငွေများနှင့် ဆုများ အသီးသီးပေးအပ်ချီးမြှင့်ကြပြီး တက်ရောက်လာကြသူများကို တိုင်းရင်းသားရိုးရာ အစားအစာစတုဒိသာများဖြင့် တည်ခင်းဧည့်ခံခဲ့ကြကြောင်း သိရသည်။

ညပိုင်းတွင် တိုင်းဒေသကြီး၊ ပြည်နယ် အသီးသီး၊ ကိုယ်ပိုင်အုပ်ချုပ်ခွင့်ရတိုင်းဒေသတို့၌ ရောင်စုံမီးပန်းအလှများနှင့် ဗျော်ပွဲရွှင်ပွဲများ အသီးသီးကျင်းပခဲ့ကြောင်း သတင်းရရှိသည်။ (၅၀၁)

ပြည်ထောင်စုသမ္မတမြန်မာနိုင်ငံတော် ယာယီသမ္မတ နိုင်ငံတော်လုံခြုံရေးနှင့် အေးချမ်းသာယာရေးကော်မရှင်ဥက္ကဋ္ဌ ဗိုလ်ချုပ်မှူးကြီး သတိုးမဟာသရေစည်သူ သတိုးသီရိသုဓမ္မမင်းအောင်လှိုင်နှင့် ဇနီး ဒေါ်ကြူကြူလှ တိုင်းရင်းသားရိုးရာယဉ်ကျေးမှုအဖွဲ့များ၏ တိုင်းရင်းသားရိုးရာအကပဒေသာများဖြင့် ဖျော်ဖြေတင်ဆက်မှုကို ကြည့်ရှုအားပေးစဉ်။

အတွင်း မြန်မာ့အသံခေတ်ပေါ်တေးဂီတအဖွဲ့မှ တေးသံရှင်များနှင့် အနုပညာရှင်များက တေးသံသာများဖြင့် သီဆိုတီးမှုတ်ဖျော်ဖြေတင်ဆက်ကြသည်။

ဂုဏ်ပြည့်စာစားပွဲအပြီးတွင် နိုင်ငံတော် ယာယီသမ္မတ နိုင်ငံတော်လုံခြုံရေးနှင့် အေးချမ်းသာယာရေးကော်မရှင် ဥက္ကဋ္ဌနှင့် ဇနီးတို့သည် ညစာစားပွဲသို့ တက်ရောက်လာကြသည့် ဧည့်သည်တော်များနှင့်အတူ မြို့တော်ခန်းမလဟာပြင်ဧာတ်ရုံ၌ သာသနာရေးနှင့်ယဉ်ကျေးမှုဝန်ကြီးဌာန အနုပညာဦးစီးဌာနမှ အနုပညာရှင်များ၊ တိုင်းရင်းသားရိုးရာယဉ်ကျေးမှုအဖွဲ့များ၏ တိုင်းရင်းသားရိုးရာအကပဒေသာများဖြင့်ဖျော်ဖြေတင်ဆက်မှုများကို ကြည့်ရှုအားပေးကြသည်။

ထိုသို့ဖျော်ဖြေတင်ဆက်ရာတွင် သာသနာရေးနှင့် ယဉ်ကျေးမှုဝန်ကြီးဌာန အနုပညာဦးစီးဌာနမှ အနုပညာရှင်များက ပြည်ထောင်စုတေးသရုပ်ဖော်ဖြင့်လည်းကောင်း၊ ကချင်တိုင်းရင်းသားရိုးရာအကအဖွဲ့၊ကယားတိုင်းရင်းသားရိုးရာအကအဖွဲ့၊ကရင်တိုင်းရင်းသားရိုးရာအကအဖွဲ့၊ချင်းတိုင်းရင်းသားရိုးရာအကအဖွဲ့၊ မကွေးတိုင်းဒေသကြီး ဗမာတိုင်းရင်းသားရိုးရာအကအဖွဲ့၊ မွန်တိုင်းရင်းသားရိုးရာအကအဖွဲ့၊ ရခိုင်တိုင်းရင်းသားရိုးရာအကအဖွဲ့၊ ရှမ်းတိုင်းရင်းသားရိုးရာအကအဖွဲ့တို့က တိုင်းရင်းသားရိုးရာတေးသီချင်းများ၊ တေးသရုပ်ဖော်များဖြင့်လည်းကောင်း၊ သာသနာရေးနှင့် ယဉ်ကျေးမှုဝန်ကြီးဌာန အနုပညာဦးစီးဌာနမှ အနုပညာရှင်များနှင့် တိုင်းရင်းသားရိုးရာယဉ်ကျေးမှုအဖွဲ့များက "မွေးရန့်စုံလင် ပြည်ထောင်စုသဘင်" တေးသီချင်းဖြင့်လည်းကောင်း အသီးသီးဖျော်ဖြေတင်ဆက်ကြသည်။

ဖျော်ဖြေတင်ဆက်မှုများ အပြီးတွင် နိုင်ငံတော် ယာယီသမ္မတ နိုင်ငံတော်လုံခြုံရေးနှင့် အေးချမ်းသာယာရေးကော်မရှင်ဥက္ကဋ္ဌနှင့်ဇနီးတို့သည် ၂၀၂၆ ခုနှစ် ဂျနီ ၇ နှစ်မြောက် ပြည်ထောင်စုနေ့အခမ်းအနားတွင် ကပြဖျော်ဖြေခဲ့ကြသည့် တိုင်းရင်းသားရိုးရာယဉ်ကျေးမှုအဖွဲ့များကို ဂုဏ်ပြုပန်းခြင်းပေးအပ်ပြီး ရင်းရင်းနှီးနှီးနှုတ်ဆက်ခဲ့ကြကြောင်း သတင်းရရှိသည်။ (၅၀၁)

ပြည်ထောင်စုသမ္မတမြန်မာနိုင်ငံတော် ယာယီသမ္မတ နိုင်ငံတော်လုံခြုံရေးနှင့် အေးချမ်းသာယာရေးကော်မရှင်ဥက္ကဋ္ဌ ဗိုလ်ချုပ်မှူးကြီး သတိုးမဟာသရေစည်သူ သတိုးသီရိသုဓမ္မမင်းအောင်လှိုင်နှင့်ဇနီး ဒေါ်ကြူကြူလှ ၂၀၂၆ ခုနှစ် ဂျနီ ၇ နှစ်မြောက် ပြည်ထောင်စုနေ့ အခမ်းအနားတွင် ကပြဖျော်ဖြေခဲ့ကြသည့် တိုင်းရင်းသားရိုးရာယဉ်ကျေးမှုအဖွဲ့များကို ဂုဏ်ပြုပန်းခြင်းပေးအပ်စဉ်။

မွန်ပြည်နယ် မော်လမြိုင်မြို့၌ ဂျနီ ၇ နှစ်မြောက် ပြည်ထောင်စုနေ့ အထိမ်းအမှတ် အခမ်းအနား ကျင်းပစဉ်။

စစ်ကိုင်းတိုင်းဒေသကြီး ဝန်ကြီးချုပ် ဦးမြတ်ကျော်၊ အနောက်မြောက် တိုင်းစစ်ဌာနချုပ် တိုင်းမှူး ဗိုလ်ချုပ်ကျော်သူရနှင့် တာဝန်ရှိသူများက အသေးစား၊ အငယ်စားနှင့် အလတ်စား စီးပွားရေးလုပ်ငန်း ထုတ်ကုန်များ ဈေးရောင်းပွဲတော်ကို ဖဲကြိုးဖြတ်ဖွင့်လှစ်ပေးစဉ်။

တနင်္သာရီ တိုင်းဒေသကြီး ဝန်ကြီးချုပ် ဦးမြတ်ကို ဂျနီ ၇ နှစ်မြောက် ပြည်ထောင်စုနေ့ အထိမ်းအမှတ် ပြိုင်ပွဲများတွင် ဆုရရှိသူများကို ဆုပေးအပ် ချီးမြှင့်စဉ်။

ရခိုင်ပြည်နယ် ဝန်ကြီးချုပ် ဦးထိန်လင်း ဂျနီ ၇ နှစ်မြောက် ပြည်ထောင်စုနေ့ သဝဏ်လွှာ ဖတ်ကြားခြင်း အခမ်းအနားတွင် ပါဝင် ဆောင်ရွက်ခဲ့ကြသည့် ဂုဏ်ပြုတပ်ဖွဲ့ဝင်များကို ဂုဏ်ပြုချီးမြှင့်ငွေများ ပေးအပ်စဉ်။

၇၉ နှစ်မြောက် ပြည်ထောင်စုနေ့ နိုင်ငံတော်အလံတင်အခမ်းအနားနှင့် နိုင်ငံတော်အလံအလေးပြုပွဲ အခမ်းအနားကျင်းပ

နေပြည်တော် ဖေဖော်ဝါရီ ၁၂

၇၉ နှစ်မြောက် ပြည်ထောင်စုနေ့ နိုင်ငံတော်အလံတင် အခမ်းအနားနှင့် နိုင်ငံတော်အလံအလေးပြုပွဲအခမ်းအနားကို ယနေ့နံနက်ပိုင်းတွင် နေပြည်တော်ရှိ မြို့တော်ခန်းမရှေ့ ရင်ပြင်၌ ကျင်းပပြုလုပ်သည်။

အခမ်းအနားကို နိုင်ငံတော်၏ အမျိုးသားရေး ရည်မှန်းချက်ဖြစ်သည့် တိုင်းပြည်သာယာဝပြောရေးနှင့် စားရေရိက္ခာဖူလုံရေးအတွက် တိုင်းရင်းသားပြည်သူအားလုံးက ဝိုင်းဝန်းကြိုးပမ်းဆောင်ရွက်ရေး၊ တိုင်းပြည်တည်ငြိမ်အေးချမ်းရေးနှင့် တရားဥပဒေစိုးမိုးရေးလုပ်ငန်းများ အောင်မြင်စွာအကောင်အထည်ဖော်ဆောင်ရွက်ရာတွင် နိုင်ငံတော်အစိုးရ၊ တပ်မတော်နှင့်အတူ တိုင်းရင်းသားလူမျိုးများအားလုံး လက်တွဲပူးပေါင်းဆောင်ရွက်ရေး၊ နိုင်ငံတော်အတွင်း တရားမျှတခြင်း၊ လွတ်လပ်ခြင်းနှင့် ညီမျှခြင်းတည်းဟူသော ပြည်ထောင်စုနေ့ အမျိုးသားရေးဦးတည်ချက်များနှင့်အညီ အနှစ်သာရပြည့်ဝစွာ ကျင်းပခြင်းဖြစ်သည်။

ရှေးဦးစွာ နံနက် ၅ နာရီခွဲတွင် ၇၉ နှစ်မြောက် ပြည်ထောင်စုနေ့ နိုင်ငံတော်အလံတင် အခမ်းအနားကိုကျင်းပရာ အလံတင်တပ်ဖွဲ့က တိုင်းရင်းသား၊ တိုင်းရင်းသူများခြံရံ၍ နိုင်ငံတော်အလံကို လွှင့်တင်သည်။

ထို့နောက် နိုင်ငံတော်အလံအလေးပြုပွဲအခမ်းအနားသို့ တက်ရောက်အလေးပြုကြမည့် ပြည်ထောင်စုအဆင့်ပုဂ္ဂိုလ်များ၊ ပြည်ထောင်စုဝန်ကြီးများ၊ ပြည်ထောင်စုအဆင့်အဖွဲ့အစည်းဝင်များ၊ တပ်မတော်အရာရှိကြီးများ၊ ဒုတိယဝန်ကြီးများ၊ ဌာနဆိုင်ရာ တာဝန်ရှိသူများနှင့် ဝန်ထမ်းများ၊ လူမှုရေးအသင်းအဖွဲ့များ၊ တိုင်းရင်းသားရိုးရာယဉ်ကျေးမှုအဖွဲ့များ၊ တိုင်းရင်းသား၊ တိုင်းရင်းသူ ကိုယ်စားလှယ်များနှင့် ဖိတ်ကြားထားသူများသည် အခမ်းအနားလောကပါလတရားများ ထွန်းကားလျက် တိုင်းရင်းသားလက်နက်ကိုင်အဖွဲ့များနှင့် ထာဝရငြိမ်းချမ်းရေး တည်ဆောက်နိုင်ရန်အတွက် ဝိုင်းဝန်းကြိုးပမ်းဆောင်ရွက်ရေး၊ တိုင်းရင်းသားညီအစ်ကို မောင်နှမများ၏ ရင်းနှီးချစ်ကြည်မှု၊ ယုံကြည်မှု၊ စည်းလုံးညီညွတ်မှု၊ စုစည်းလုပ်ဆောင်မှုတို့ဖြင့် စစ်မှန်၍စည်းကမ်းပြည့်ဝသော ပါတီစုံဒီမိုကရေစီစနစ်ကိုကျင့်သုံးပြီး ဒီမိုကရေစီနှင့် ဖက်ဒရယ်စနစ်ကိုအခြေခံသည့် ပြည်ထောင်စုကို တည်ဆောက်ရေး၊ ခေတ်မီဖွံ့ဖြိုးတိုးတက်သော နိုင်ငံတော်ဖြစ်ပေါ်လာရေးနှင့် တိုင်းရင်းသားများ၏ ပညာရေး၊ ကျန်းမာရေးနှင့် လူမှုစီးပွားဘဝများဖွံ့ဖြိုးတိုးတက်အောင် ဝိုင်းဝန်းဖော်ဆောင်ရေးဟူသည့် ၇၉ နှစ်မြောက် ကျင်းပမည့် မြို့တော်ခန်းမရှေ့ရင်ပြင်သို့ ဝင်ရောက်နေရာယူကြသည်။

၇၉ နှစ်မြောက် ပြည်ထောင်စုနေ့ နိုင်ငံတော်အလံတင်အခမ်းအနားတွင် အလံတင်တပ်ဖွဲ့က နိုင်ငံတော်အလံကို လွှင့်တင်စဉ်။

ပြည်ထောင်စုသမ္မတမြန်မာနိုင်ငံတော် ယာယီသမ္မတ နိုင်ငံတော်လုံခြုံရေးနှင့် အေးချမ်းသာယာရေးကော်မရှင်ဥက္ကဋ္ဌ ဗိုလ်ချုပ်မှူးကြီး သတိုးမဟာသရေစည်သူ သတိုးသီရိသုဓမ္မမင်းအောင်လှိုင်ထံမှ ၇၉ နှစ်မြောက် ပြည်ထောင်စုနေ့အခမ်းအနားသို့ပေးပို့သည့်သဝဏ်လွှာကို နိုင်ငံတော်လုံခြုံရေးနှင့်အေးချမ်းသာယာရေးကော်မရှင် အဖွဲ့ဝင် နိုင်ငံတော်ဝန်ကြီးချုပ် ဧရာဝတီတိုင်းဒေသကြီး ဝန်ကြီးချုပ် ဒေါက်တာ ဝေယံကျော်ထင် သရေစည်သူဦးညိုစောက ဖတ်ကြားစဉ်။

ယင်းနောက် နိုင်ငံတော်အလံအလေးပြုပွဲ အခမ်းအနားကို နံနက် ၇ နာရီတွင် ကျင်းပရာ တပ်မတော်(ကြည်း၊ရေလေ) ဂုဏ်ပြုတပ်ဖွဲ့က မြို့တော်ခန်းမရှေ့ရင်ပြင်သို့ ချီတက်နေရာယူသည်။

ဆက်လက်၍ နိုင်ငံတော်လုံခြုံရေးနှင့် အေးချမ်းသာယာရေးကော်မရှင်အဖွဲ့ဝင် နိုင်ငံတော်ဝန်ကြီးချုပ် ဒေယျကျော်ထင် သရေစည်သူဦးညိုစောက အလေးပြုခံစင်မြင့်သို့ရောက်ရှိပြီး ဂုဏ်ပြုတပ်ဖွဲ့၏ အလေးပြုခြင်းကို ခံယူသည်။

ထို့နောက် နိုင်ငံတော်ဝန်ကြီးချုပ် ဒေယျကျော်ထင် သရေစည်သူဦးညိုစောနှင့် အခမ်းအနားသို့ တက်ရောက်လာကြသူများသည် ဂုဏ်ပြုတပ်ဖွဲ့နှင့်အတူ ပြည်ထောင်စုသမ္မတ မြန်မာနိုင်ငံတော် အလံအား အလေးပြုကြသည်။

ယင်းနောက် နိုင်ငံတော်ဝန်ကြီးချုပ် ဒေယျကျော်ထင် သရေစည်သူဦးညိုစောက ပြည်ထောင်စုသမ္မတမြန်မာနိုင်ငံတော် ယာယီသမ္မတ နိုင်ငံတော်လုံခြုံရေးနှင့် အေးချမ်းသာယာရေး ကော်မရှင်ဥက္ကဋ္ဌ ဗိုလ်ချုပ်မှူးကြီး သတိုးမဟာသရေစည်သူ သတိုးသီရိသုဓမ္မ မင်းအောင်လှိုင်ထံမှ ၇၉ နှစ်မြောက် ပြည်ထောင်စုနေ့အခမ်းအနားသို့ပေးပို့သည့် သဝဏ်လွှာကို ဖတ်ကြားသည်။

ဆက်လက်၍ နိုင်ငံတော်ဝန်ကြီးချုပ် ဒေယျကျော်ထင် သရေစည်သူဦးညိုစောသည် ဂုဏ်ပြုတပ်ဖွဲ့၏ အလေးပြုခြင်းကို ခံယူပြီး အခမ်းအနားကိုရုပ်သိမ်းခဲ့ကြောင်း သတင်းရရှိသည်။ (၅၀၁)

၇၉ နှစ်မြောက် ပြည်ထောင်စုနေ့ နိုင်ငံတော်အလံတင်အခမ်းအနားတွင် တိုင်းရင်းသား၊ တိုင်းရင်းသူများက ပြည်ထောင်စုသမ္မတ မြန်မာနိုင်ငံတော် အလံအား အလေးပြုကြစဉ်။

ပြည်သူ့စစ်မှုထမ်းဥပဒေပြဋ္ဌာန်းချက်ပါ ပြည်သူ့စစ်မှုထမ်းဆောင်ခြင်းတာဝန်မှ လျှော့ပေါ့ခွင့်ရသူများ

လျှော့ပေါ့ခွင့်

၁။ ပြည်သူ့စစ်မှုထမ်းဆင့်ခေါ်ရေးဗဟိုအဖွဲ့က ပြည်သူ့စစ်မှုထမ်းဆောင်ရမည့်တာဝန်မှ လျှော့ပေါ့ခွင့်ပြုသူများမှာ အောက်ပါအတိုင်းဖြစ်ပါသည်-

(က) လျှောက်ထားသူ၏ မိဘနှစ်ပါးစလုံးသည် နိုင်ငံ့ဝန်ထမ်းအဖြစ် နှစ်ပေါင်း ၂၀ ထက်မနည်း တာဝန်ထမ်းဆောင်နေဆဲဖြစ်ပါကလည်းကောင်း၊ နိုင်ငံ့ဝန်ထမ်းအဖြစ် တာဝန်ထမ်းဆောင်ခဲ့ပြီး သက်ပြည့်အငြိမ်းစားယူခဲ့သူဖြစ်ပါကလည်းကောင်း အဆိုပါလျှောက်ထားသူအား ဥပဒေအရ ၎င်းထမ်းဆောင်ရမည့် ပြည်သူ့စစ်မှုထမ်းရန်ကာလ၏ တစ်ဝက်အထိ လျှော့ပေါ့ပေးနိုင်သည်။

(ခ) လျှောက်ထားသူ၏ မိဘနှစ်ပါးအနက် တစ်ဦးဦးသည် နိုင်ငံ့ဝန်ထမ်းအဖြစ် နှစ်ပေါင်း ၂၀ ထက်မနည်း တာဝန်ထမ်းဆောင်နေဆဲဖြစ်ပါကလည်းကောင်း၊ နိုင်ငံ့ဝန်ထမ်းအဖြစ် တာဝန်ထမ်းဆောင်ခဲ့ပြီး သက်ပြည့်အငြိမ်းစားယူခဲ့သူဖြစ်ပါကလည်းကောင်း အဆိုပါလျှောက်ထားသူအား ဥပဒေအရ ၎င်းထမ်းဆောင်ရမည့် ပြည်သူ့စစ်မှုထမ်းရန်ကာလ၏ သုံးပုံတစ်ပုံအထိ လျှော့ပေါ့ပေးနိုင်သည်။

(ဂ) ပြည်သူ့စစ်မှုထမ်းတစ်ဦးဦးသည် တာဝန်ထမ်းဆောင်နေသည့်ကာလအတွင်း ထိခိုက်ဒဏ်ရာရရှိခြင်းများရှိခဲ့ပါက ထိခိုက်ဒဏ်ရာရရှိသည့်နေ့နောက်ပိုင်း ဆက်လက်တာဝန်ထမ်းဆောင်ရန် ကျန်ရှိသည့်ကာလအား လျှော့ပေါ့ပေးနိုင်သည်။

MSME ဖွံ့ဖြိုးတိုးတက်ရေးအတွက် အသိပညာပေးဆွေးနွေးပွဲသို့ ပြည်ထောင်စုဝန်ကြီး ဒေါက်တာချာလီသန်း တက်ရောက်

နေပြည်တော် ဖေဖော်ဝါရီ ၁၂

MSME ဖွံ့ဖြိုးတိုးတက်ရေးအတွက် ဥာဏ်ရည်တုနည်းပညာအသုံးပြုနိုင်ရေး အသိပညာပေးဆွေးနွေးပွဲကို ယနေ့ နံနက်ပိုင်းတွင် ပြည်ထောင်စုအဆင့် MSME ထုတ်ကုန်ပြပွဲနှင့် စျေးရောင်းပွဲတော်ကျင်းပလျက်ရှိသည့် နေပြည်တော် ရင်ပြင်ကွပ်ကဲရေးရုံး၌ ကျင်းပရာ အသေးစား၊ အလယ်စားနှင့် အလတ်စား စီးပွားရေးလုပ်ငန်းများ ဖွံ့ဖြိုးတိုးတက်ရေးလုပ်ငန်းကော်မတီ ဒုတိယဥက္ကဋ္ဌ စက်မှုဝန်ကြီးဌာန ပြည်ထောင်စုဝန်ကြီး ဒေါက်တာချာလီသန်း၊ သိပ္ပံနှင့်နည်းပညာဝန်ကြီးဌာန ပြည်ထောင်စုဝန်ကြီး ဒေါက်တာမျိုးသိန်းကျော်၊ စက်မှုဝန်ကြီးဌာန ဒုတိယဝန်ကြီး ဦးသွင်အောင်၊ သိပ္ပံနှင့်နည်းပညာဝန်ကြီးဌာန ဒုတိယဝန်ကြီး ဒေါက်တာအောင်ဇေယျ၊ ဆက်စပ်ဝန်ကြီးဌာနများမှ တာဝန်ရှိသူများနှင့် လုပ်ငန်းရှင်များ တက်ရောက်ကြသည်။

ဦးစွာ ပြည်ထောင်စုဝန်ကြီး ဒေါက်တာချာလီသန်းက ယနေ့တွင် သိပ္ပံနှင့်နည်းပညာဝန်ကြီးဌာနမှ တာဝန်ရှိသူများက MSME ဖွံ့ဖြိုးတိုးတက်ရေးအတွက် ဥာဏ်ရည်တုနည်းပညာ အသုံးပြုနိုင်ရေးနှင့်စပ်လျဉ်း၍ ဆွေးနွေးသွားမည်ဖြစ်ကြောင်း၊ သိပ္ပံနှင့်နည်းပညာဝန်ကြီးဌာန ကြီးကြပ်မှုအောက်ရှိ နည်းပညာတက္ကသိုလ်များ၌ နှစ်စဉ်ရေးသားပြုစုထားသည့် သုတေသနစာတမ်းများ၏ တွေ့ရှိချက်ရလဒ်များကို လုပ်ငန်းရှင်များသိရှိနိုင်ရေး ဆွေးနွေးသွားမည်ဖြစ်ကြောင်း၊ ဝန်ကြီးဌာနများက သုတေသနပြုလုပ်ထားသည့် တွေ့ရှိချက်များကိုလည်း လုပ်ငန်းရှင်များကို နည်းပညာလွှဲပြောင်းပေးလျက်ရှိကြောင်း၊ စက်မှုလုပ်ငန်းများနှင့် တက္ကသိုလ်များ ချိတ်ဆက်ဆောင်ရွက်ခြင်း အစီအစဉ်များကို ပိုမိုကျင်းပနိုင်ရေး စီမံ ဆောင်ရွက်လျက်ရှိကြောင်းဖြင့် ပြောကြားသည်။

ထို့နောက် ပြည်ထောင်စုဝန်ကြီး ဒေါက်တာမျိုးသိန်းကျော်က နည်းပညာများသည် အစဉ်အမြဲပြောင်းလဲတိုးတက်နေသဖြင့် ခေတ်နှင့်အညီ လိုက်ပါအကောင်အထည်ဖော် ဆောင်ရွက်နေရမည်ဖြစ်ကြောင်း၊ ယခုကျင်းပလျက်ရှိသည့် MSME ထုတ်ကုန်ပြပွဲနှင့် စျေးရောင်းပွဲတော်၌ Digital Corner ပြခန်းဖွင့်လှစ်၍ MSME များနှင့်ပတ်သက်၍ ထုတ်ကုန်များ ထုတ်လုပ်နိုင်ရန် သုတေသနပြုလုပ်ထားသည့် အခြေအနေများကို ခင်းကျင်းပြသ အတွက် တက္ကသိုလ်များနှင့် ချိတ်ဆက်ဆောင်ရွက်နိုင်ကြောင်းနှင့် လိုအပ်ချက်များကို အချိန်နှင့်တစ်ပြေးညီ ဖြည့်ဆည်းဆောင်ရွက်ပေးသွားမည် ဖြစ်ကြောင်းဖြင့် ဆွေးနွေးပြောကြားသည်။

ယင်းနောက် သုတေသနတီထွင်ဆန်းသစ်မှုဦးစီးဌာန၊ အဆင့်မြင့်သိပ္ပံနှင့်နည်းပညာဦးစီးဌာန၊ ဇီဝနည်းသုတေသနဦးစီးဌာန၊ အဏုမြူစွမ်းအင်ဦးစီးဌာန၊ နည်းပညာ၊ သက်မွေးပညာနှင့် လေ့ကျင့်ရေးဦးစီးဌာန၊ နည်းပညာမြှင့်တင်ရေးနှင့် ပူးပေါင်းဆောင်ရွက်ရေး ဦးစီးဌာနတို့မှ ညွှန်ကြားရေးမှူးချုပ်များက လုပ်ငန်းအကောင်အထည်ဖော် ဆောင်ရွက်နေမှု၊ နည်းပညာများဖြန့်ဝေပေးနေမှု၊ ဥာဏ်ရည်တုနည်းပညာ အသုံးပြုရေးတို့ကို ဆွေးနွေးပြီး တက်ရောက်လာသည့် လုပ်ငန်းရှင်များက သိရှိလိုသည်များကို ဆွေးနွေးမေးမြန်းရာ တာဝန်ရှိသူများက ပြန်လည်ရှင်းလင်းဖြေကြားကာ အခမ်းအနားကို ရုပ်သိမ်းလိုက်သည်။

မွန်းလွဲပိုင်းတွင် MSME များ ရင်းနှီးမြှုပ်နှံမှုနှင့်လုပ်ငန်းများ ဖွံ့ဖြိုးတိုးတက်ရေးဆိုင်ရာ အသိပညာပေးရေး ဆွေးနွေးပွဲကို ဆက်လက်ကျင်းပရာ ရင်းနှီးမြှုပ်နှံမှုနှင့် နိုင်ငံခြား စီးပွားဆက်သွယ်ရေးဝန်ကြီးဌာန ပြည်ထောင်စုဝန်ကြီး ဒေါက်တာဝါဝါမောင်၊ စက်မှုဝန်ကြီးဌာန ပြည်ထောင်စုဝန်ကြီး ဒေါက်တာချာလီသန်း၊ ဌာနဆိုင်ရာတာဝန်ရှိသူများနှင့် လုပ်ငန်းရှင်များ တက်ရောက်ကြသည်။

ဆွေးနွေးပွဲတွင် ပြည်ထောင်စုဝန်ကြီး ဒေါက်တာချာလီသန်းက လုပ်ငန်းများ ဆောင်ရွက်ရာတွင် စနစ်တကျနှင့် လွယ်ကူမြန်ဆန်စွာ ဆောင်ရွက်နိုင်ရေးအတွက် ဝန်ကြီးဌာနများနှင့် လုပ်ငန်းရှင်များ တွေ့ဆုံဆွေးနွေးသည့် အစီအစဉ်ကို ကျင်းပပြုလုပ်ခဲ့ခြင်းဖြစ်ကြောင်း၊ လုပ်ငန်းရှင်များ အနေဖြင့် လုပ်ငန်းစတင်တည်စဉ်မှ ငွေကြေးအရင်းအနှီးရရှိရေး၊ စျေးကွက်ရရှိရေးတို့အတွက် ဆောင်ရွက်ပေးလျက်ရှိသည့် ရင်းနှီးမြှုပ်နှံမှုနှင့် နိုင်ငံခြားစီးပွားဆက်သွယ်ရေးဝန်ကြီးဌာနမှ တာဝန်ရှိသူများနှင့်တွေ့ဆုံဆွေးနွေးနိုင်ရေး စီစဉ်ဆောင်ရွက်ခဲ့ခြင်းဖြစ်ကြောင်းဖြင့် ပြောကြားသည်။

ဆက်လက်၍ ပြည်ထောင်စုဝန်ကြီး ဒေါက်တာဝါဝါမောင်က ပြည်တွင်းရှိ MSME များ ဖွံ့ဖြိုးတိုးတက်ရေးအတွက် ငွေကြေးအရင်းအနှီးရရှိရေး ဆောင်ရွက်ပေးလျက်ရှိကြောင်း၊ လုပ်ငန်းရှင်များ အနေဖြင့် လုပ်ငန်းများတည်ထောင်မည် ဆိုပါက မည်သည့်လုပ်ငန်းအမျိုးအစား ဆောင်ရွက်မည်၊ မည်သည့်ထုတ်ကုန်ကို ထုတ်လုပ်မည်၊ မည်သည့်ကုန်ကြမ်းကိုအသုံးပြုမည်၊ မည်သည့်နည်းပညာကို အသုံးပြုမည်၊ မည်သည့်စျေးကွက်ကို ဖြန့်ဝေမည်တို့ကို ကြိုတင်သတ်မှတ်ထားရမည်ဖြစ်ကြောင်း၊ မိမိထုတ်ကုန်ပစ္စည်းများနှင့်ပတ်သက်၍ စံချိန်စံညွှန်းများနှင့် အညီ ထုတ်လုပ်မှုဆောင်ရွက်ထားသည်ကို အများပြည်သူသိရှိအောင် ဆောင်ရွက်ထားရမည်ဖြစ်ကြောင်း ပြောကြားသည်။

ထို့နောက် ရင်းနှီးမြှုပ်နှံမှုနှင့်ကုမ္ပဏီများညွှန်ကြားမှုဦးစီးဌာန ညွှန်ကြားရေးမှူးက ရင်းနှီးမြှုပ်နှံမှုဥပဒေအရ ကုမ္ပဏီများကို ဖြည့်ဆည်းကူညီဆောင်ရွက်ပေးနေမှု အခြေအနေများကို ရှင်းလင်းပြောကြားပြီး တက်ရောက်လာသည့် လုပ်ငန်းရှင်များက သိရှိလိုသည်များကို မေးမြန်းရာ တာဝန်ရှိသူများက ပြန်လည်ရှင်းလင်းဖြေကြားခဲ့ကြောင်း သတင်းရရှိသည်။ **(သတင်းစဉ်)**

MSME ထုတ်ကုန်ပြပွဲနှင့် စျေးရောင်းပွဲတော်သို့ လာရောက်ကြည့်ရှု လေ့လာကြသည့် ပြည်သူများက MSME ထုတ်ကုန်များနှင့် တိုင်းရင်းသားရိုးရာ အမှတ်တရပစ္စည်းများ၊ ရိုးရာဝတ်စုံများကို စိတ်ဝင်တစား ကြည့်ရှုအားပေး ဝယ်ယူကြစဉ်။

☆ MSME ထုတ်ကုန်ပြပွဲမှ

တိုင်းရင်းသားရိုးရာ အစားအသောက်များကိုလည်း နှစ်ခြိုက်စွာ ဝယ်ယူစားသုံးကြကြောင်း သိရသည်။

ပြပွဲတွင် ဝန်ကြီးဌာနပြခန်းများ၊ နေပြည်တော်အပါအဝင် တိုင်းဒေသကြီး၊ ပြည်နယ် MSME ပြခန်းများ၊ တိုင်းရင်းသားရိုးရာအစားအစာ ရောင်းချသည့် ဆိုင်ခန်းများ၊ လုပ်ငန်း၊ စီးပွားချိတ်ဆက်မှုများ (Business Matching)၊ နည်းပညာပြခန်းများ၊ လယ်ယာသုံးစက်ပစ္စည်းနှင့် ထုတ်ကုန်ပြခန်းများ၊ အသေးစား စက်မှုလက်မှုလုပ်ငန်းနှင့် ကုန်ထုတ်သမဝါယမပြခန်းများ၊ အသင်းအဖွဲ့ပြခန်းများ၊ Solar Farm များ၊SKD ဦးစားပေး EV ကား၊ မော်တော်ဆိုင်ကယ်၊ သုံးဘီးဆိုင်ကယ်ပြခန်းများ၊ CMP အထည်ချုပ်ပြခန်းများ ပါဝင်ပြသလျက်ရှိသည်။

ပြခန်းအလိုက် တာဝန်ရှိသူများက စိတ်ဝင်တစားလာရောက်လေ့လာကြည့်ရှုသူများကို ပြသထားသည့် ထုတ်ကုန်များနှင့် သက်ဆိုင်သော အချက်အလက်များ၊ ဒေသထွက်ကုန်ကြမ်းများကို အခြေခံ အသုံးပြုမှုများ၊ ထုတ်လုပ်မှုဆိုင်ရာ နည်းပညာများကို ရှင်းလင်းဆွေးနွေးပေးလျက်ရှိသည့်အပြင် စျေးနှုန်းချိုသာစွာရောင်းချပေးလျက်ရှိကြောင်း သိရသည်။

ယခုအခါ ပြပွဲသို့ စိတ်ဝင်တစားလာရောက်ကြည့်ရှုသူများနှင့် ထုတ်ကုန်များ ဝယ်ယူမှုများပြားနေခြင်းတို့ကြောင့် လည်းကောင်း၊ ရုံးပိတ်ရက်များနှင့် တိုက်ဆိုင်လျက်ရှိသဖြင့် မိဘပြည်သူများ ဆက်လက်ကြည့်ရှုဝယ်ယူနိုင်ရေးအတွက် လည်းကောင်း ပြပွဲကို တစ်ရက်တိုး၍ ဖေဖော်ဝါရီ ၁၄ ရက်ထိ ကျင်းပသွားမည် ဖြစ်ကြောင်း ပြပွဲကျင်းပရေးကော်မတီ ထံမှ သိရသည်။

ယနေ့ပြပွဲ ပဋ္ဌမနေ့တွင် လာရောက်ကြည့်ရှုအားပေးကြသည့် ပြည်သူဦးရေ ၆၉၀၀၀ ကျော်ရှိကြောင်း သတင်းရရှိသည်။ **(သတင်းစဉ်)**

ပြည်သူများထံ အသိပေးပန်ကြားချက်

- အရေးကြီး၊ အရေးပေါ်ဖြင့် ပြည်ပသို့ သွားရောက်လိုသူများ Online Booking တင်ရာတွင်လည်းကောင်း၊ ရုံးတွင်းဆောင်ရွက်ရာတွင်လည်းကောင်း စောင့်ဆိုင်းရန်မလိုဘဲ အမြန်ဝန်ဆောင်မှု(Express Service) ဖြင့် လျှောက်ထားနိုင်ရေး စီစဉ်ထားပါကြောင်း၊
- လျှောက်လွှာလက်ခံပြီး ငါးရက်အကြာတွင် နိုင်ငံကူးလက်မှတ်စာအုပ်ရမည် ဖြစ်ပါကြောင်း၊
- အမြန်ဝန်ဆောင်ခမှာ စာအုပ်ဖိုးအပါအဝင် ၅၄၅၀၀၀ ကျပ် ဖြစ်ပါကြောင်း၊
- အသေးစိတ်အချက်အလက်များကို မြန်မာနိုင်ငံကူးလက်မှတ်ထုတ်ပေးရေးအဖွဲ့ website ဖြစ်သည့် www.passport.gov.mm တွင် ဖော်ပြထားပါကြောင်း၊
- အမြန်ဝန်ဆောင်မှု (Express Service)ကို ၅-၁-၂၀၂၆ ရက်မှ စတင်မည်ဖြစ်ပါကြောင်း အသိပေးပန်ကြားအပ်ပါသည်။

မော်လမြိုင်မြို့ရှိ တောင်ဝိုင်းဘိုးဘွားရိပ်သာ ၆၃ နှစ်ပြည့် နှစ်ပတ်လည်နေ့ ပြုလုပ်

မွန်ပြည်နယ်ဝန်ကြီးချုပ် ဦးအောင်ကြည်သိန်း၊ အရှေ့တောင်တိုင်းစစ်ဌာနချုပ် တိုင်းမှူး ဗိုလ်ချုပ်ကျော်လင်းမောင်နှင့် တာဝန်ရှိသူများ၊ အလှူရှင်များက အဘိုး၊ အဘွားများအတွက် ဂါရဝပြုပစ္စည်းများနှင့် အလှူငွေများ လှူဒါန်းစဉ်။

နေပြည်တော် ဖေဖော်ဝါရီ ၁၂

မွန်ပြည်နယ် မော်လမြိုင်မြို့ရှိ တောင်ဝိုင်းဘိုးဘွားရိပ်သာ ၆၃ နှစ်ပြည့် နှစ်ပတ်လည်နေ့ကို ယနေ့နံနက်ပိုင်းတွင် အဆိုပါဘိုးဘွားရိပ်သာမွှောရုံ၌ ပြုလုပ်ရာ ပြည်နယ်ဝန်ကြီးချုပ် ဦးအောင်ကြည်သိန်း၊ အရှေ့တောင်တိုင်းစစ်ဌာနချုပ် တိုင်းမှူး ဗိုလ်ချုပ်ကျော်လင်းမောင်၊ ပြည်နယ်ဝန်ကြီးများ၊ ဌာနဆိုင်ရာတာဝန်ရှိသူများ၊ ဖိတ်ကြားထားသူများ တက်ရောက်ကြသည်။

ဦးစွာ တောင်ဝိုင်းဘိုးဘွားရိပ်သာ စောင့်ရှောက်ရေးအဖွဲ့မှ တာဝန်ရှိသူ တစ်ဦးက ရိပ်သာ၏လုပ်ငန်းဆောင်ရွက်ချက်များကို ရှင်းလင်းပြောကြားသည်။ ထို့နောက် ပြည်နယ်ဝန်ကြီးချုပ်၊ တိုင်းမှူးနှင့် တက်ရောက်လာကြသူများက အဘိုး၊ အဘွားများကို ကန်တော့ကြရာ အဘိုးတစ်ဦးနှင့် အဘွားတစ်ဦးက ဆုတောင်းမေတ္တာပို့သကြသည်။

ယင်းနောက် ပြည်နယ်ဝန်ကြီးချုပ်၊ တိုင်းမှူးနှင့် တာဝန်ရှိသူများ၊ အလှူရှင်များက အဘိုး၊ အဘွားများအတွက် ဂါရဝပြုပစ္စည်းများနှင့် အလှူငွေများ လှူဒါန်းခဲ့ကြကြောင်း သတင်းရရှိသည်။ (၅၀၁)

၂၀၂၆ ခုနှစ် မြန်မာ့ရုပ်ရှင် ရက်သတ္တပတ်ပွဲတော် ဖွင့်ပွဲကျင်းပ

ရန်ကုန် ဖေဖော်ဝါရီ ၁၂

မြန်မာနိုင်ငံ ရုပ်ရှင်အစည်းအရုံး၏ ၂၀၂၆ ခုနှစ် မတ် ၈ ရက်တွင် ကျရောက်မည့် နှစ် ၈၀ ပြည့် နှစ်ပတ်လည်နေ့ကို ကြိုဆိုဂုဏ်ပြုသောအားဖြင့် ၂၀၂၅ ခုနှစ် ရုပ်ရှင်ထူးချွန်ဆုရ အကယ်ဒမီဇာတ်ကားကောင်းများကို တစ်နေရာတည်းတွင်စုစည်းကြည့်ရှုနိုင်မည့် ၂၀၂၆ ခုနှစ် မြန်မာ့ရုပ်ရှင် ရက်သတ္တပတ်ပွဲတော်ကို ယနေ့ညနေပိုင်းတွင် ရန်ကုန်မြို့ မိုးကောင်းလမ်းမရှိ မြဝတီမီဒီယာစင်တာ(Myawaddy Media Center)၏ စတားရုပ်ရှင်ရုံ(Star Cinema)၌ ကျင်းပသည်။

အခမ်းအနားသို့ မြန်မာနိုင်ငံရုပ်ရှင်အစည်းအရုံးဥက္ကဋ္ဌ ဦးကြည်စိုးထွန်းနှင့် အဖွဲ့ဝင်များ၊ ၂၀၂၅ ခုနှစ် မြန်မာ့ရုပ်ရှင်ထူးချွန်ဆုရရှိခဲ့ကြသူများ၊ မြဝတီမီဒီယာစင်တာမှ တာဝန်ရှိသူများ၊ အနုပညာရှင်များနှင့် ဖိတ်ကြားထားသူများ တက်ရောက်ကြသည်။

ဦးစွာ အခမ်းအနားမှူးက မြန်မာ့ရုပ်ရှင် ရက်သတ္တပတ် ကျင်းပရခြင်းနှင့်စပ်လျဉ်း၍ ရှင်းလင်းပြောကြားပြီး မြန်မာ့ရုပ်ရှင် အစည်းအရုံးဥက္ကဋ္ဌ အကယ်ဒမီများရှင် ဦးကြည်စိုးထွန်း၊ မြဝတီမီဒီယာစင်တာ ဦးဆောင်ညွှန်ကြားရေးမှူး ဦးအောင်ကျော်စိုး၊ မြန်မာ့ရုပ်ရှင်အစည်းအရုံး ဒုတိယဥက္ကဋ္ဌ အကယ်ဒမီများရှင် ဦးရန်အောင်နှင့် ၂၀၂၅ ခုနှစ် မြန်မာ့ရုပ်ရှင်ထူးချွန်ဆုရရှိခဲ့ကြသူများက ရက်သတ္တပတ်ပွဲတော်ကို ဖဲကြိုးဖြတ်ဖွင့်လှစ်ပေးကြသည်။

ထို့နောက် မြန်မာနိုင်ငံရုပ်ရှင်အစည်းအရုံးဥက္ကဋ္ဌနှင့် တက်ရောက်လာကြသူများသည် မြဝတီမီဒီယာစင်တာ Outdoor LED ၌ ပြသသည့် မြန်မာ့ရုပ်ရှင်ရက်သတ္တပတ်ကြော်ငြာ Video Clip နှင့် Star Cinema ရုပ်ရှင်ရုံ၌ ပြသသည့် ၂၀၂၆ ခုနှစ် မြန်မာ့ရုပ်ရှင် ရက်သတ္တပတ်ပွဲတော်တွင် ပြသမည့် ၂၀၂၅ ခုနှစ် ရုပ်ရှင်ထူးချွန်ဆုရ ဇာတ်ကား Trailer များကို ကြည့်ရှုအားပေးကြသည်။

၂၀၂၅ ခုနှစ်အတွင်း ရုံတင်ပြသခဲ့သည့် ဇာတ်ကား ၇၂ ကားထဲမှ ၂၀၂၅ ခုနှစ်အတွက် ရုပ်ရှင်ထူးချွန်ဆုဆွတ်ခူးရရှိခဲ့သည့် ဇာတ်ကားရစ်ကားကို နှစ်ရက်လျှင် ဇာတ်ကားတစ်ကားနှုန်းဖြင့် နေ့စဉ်နံနက် ၁၀ နာရီနှင့် ညနေ ၆ နာရီတို့တွင် မြဝတီမီဒီယာစင်တာရှိ Star Cinema ရုပ်ရှင်ရုံ၌ ပြသသွားမည်ဖြစ်ပြီး ဝင်ကြေးအနေဖြင့် ငွေကျပ် ၅၀၀၀ နှင့် ငွေကျပ် ၁၀၀၀၀ နှုန်းအရုံးဥက္ကဋ္ဌနှင့် တက်ရောက်လာကြသူများ သည် ဖြဝတီမီဒီယာစင်တာ Outdoor LED ၌ ပြသသည့် မြန်မာ့ရုပ်ရှင်ရက်သတ္တပတ်ကြော်ငြာ Video Clip နှင့် Star Cinema ရုပ်ရှင်ရုံ၌ ပြသသည့် ၂၀၂၆ ခုနှစ် မြန်မာ့ရုပ်ရှင် ရက်သတ္တပတ်ပွဲတော်တွင် ပြသမည့် ၂၀၂၅ ခုနှစ် ရုပ်ရှင်ထူးချွန်ဆုရ ဇာတ်ကား Trailer များကို ကြည့်ရှုအားပေးကြသည်။

ထို့သို့ ၂၀၂၅ ခုနှစ် ရုပ်ရှင်ထူးချွန်ဆုရ အကယ်ဒမီဇာတ်ကားများ ပြသရာတွင် ဖေဖော်ဝါရီ ၁၃ ရက်မှ ၁၄ ရက်ထိ "နှင်းပွင့်စေရာ" ဇာတ်ကား၊ ဖေဖော်ဝါရီ ၁၅ ရက်မှ ၁၆ ရက်ထိ "မြေစာ"ဇာတ်ကား၊ ဖေဖော်ဝါရီ ၁၇ ရက်မှ ၁၈ ရက်ထိ "ဗြောသံ"ဇာတ်ကား၊ ဖေဖော်ဝါရီ ၁၉ ရက်မှ ၂၀ ရက်ထိ "မြို့ပြထဲကလမ်းမ" ဇာတ်ကား၊ ဖေဖော်ဝါရီ ၂၁ ရက်မှ ၂၂ ရက်ထိ "မြစ်လက်တက်ပေမယ့် ရေစီးကကြမ်းတယ်" ဇာတ်ကား၊ ဖေဖော်ဝါရီ ၂၃ ရက်မှ ၂၄ ရက်ထိ "မောင့်မိဖုရား" ဇာတ်ကား၊ ဖေဖော်ဝါရီ ၂၅ ရက်မှ ၂၆ ရက်ထိ "ပန်းမြိုင်လယ်မှ ဥယျာဉ်မှူး"ဇာတ်ကား၊ ဖေဖော်ဝါရီ ၂၇ ရက်မှ ၂၈ ရက်ထိ "နတ်ဝင်သည်"ဇာတ်ကားတို့ကို ပြသသွားမည်ဖြစ်ကြောင်း သတင်းရရှိသည်။ (သတင်းစဉ်)

လေဖိအားနည်းရပ်ဝန်း ဖြစ်ပေါ်နိုင်

နေပြည်တော် ဖေဖော်ဝါရီ ၁၂

ယနေ့ညနေ ၃ နာရီခွဲအချိန် တိုင်းထွာချက်များအရ အီကွေတာအနီး အရှေ့အိန္ဒိယသမုဒ္ဒရာနှင့် ယင်းနှင့်ဆက်စပ်လျက်ရှိသော ဘင်္ဂလားပင်လယ်အော်အရှေ့တောင်ပိုင်းတို့တွင် ဖေဖော်ဝါရီ ၁၅ ရက်၌ လေဖိအားနည်းရပ်ဝန်း(Low Pressure Area) ဖြစ်ပေါ်နိုင်သည်ဟု ခန့်မှန်းရကြောင်း မိုးလေဝသနှင့် ဇလဗေဒညွှန်ကြားမှုဦးစီးဌာနက သတင်းထုတ်ပြန်ထားသည်။

မြန်မာနိုင်ငံပြန်တမ်း

ဝန်ထမ်းအဖွဲ့အစည်းအကြီးအမှူး ခန့်ထားခြင်း

အမျိုးသားကာကွယ်ရေးနှင့် လုံခြုံရေးကောင်စီသည် ပို့ဆောင်ရေးနှင့် ဆက်သွယ်ရေးဝန်ကြီးဌာန ပို့ဆောင်ရေးစီမံကိန်းဦးစီးဌာန ဒုတိယညွှန်ကြားရေးမှူးချုပ် ဦးမြတ်ထွန်းကျော်အား ဝန်ကြီးရုံး ညွှန်ကြားရေးမှူးချုပ်အဖြစ် တာဝန်ဝတ္တရားများကို စတင်ဆောင်ရွက်သည့်နေ့မှစ၍ အစမ်းခန့်ထားလိုက်သည်။

စားအုန်းဆီအခြေခံလက်ကား ရည်ညွှန်းဈေးနှုန်း တစ်ပိဿာလျှင် ငွေကျပ် ၆၂၅၀ ဖြစ်ကြောင်း ထုတ်ပြန်ကြေညာ

နေပြည်တော် ဖေဖော်ဝါရီ ၁၂

စားသုံးသူပြည်သူများ စားသုံးဆီ ဝယ်ယူစားသုံးရာတွင် ဘေးအန္တရာယ်ကင်းရှင်းသော စားသုံးဆီများကို သင့်တင့်သောဈေးနှုန်းဖြင့် ဝယ်ယူစားသုံးနိုင်စေရန်နှင့် ပြည်တွင်းလိုအပ်ချက်များကို ဖြည့်ဆည်းပေးနိုင်ရန် စီးပွားရေးနှင့် ကူးသန်းရောင်းဝယ်ရေးဝန်ကြီးဌာန စားသုံးဆီ တင်သွင်းသိုလှောင်ဖြန့်ဖြူးခြင်းလုပ်ငန်းကြီးကြပ်ရေးကော်မတီက ဆောင်ရွက်ပေးလျက်ရှိကြောင်း သိရသည်။

ပြည်တွင်းလိုအပ်ချက်ကို ဖြည့်ဆည်းပေးနိုင်ရေး စားအုန်းဆီကို ပြည်ပမှဝယ်ယူတင်သွင်းရာတွင် စားအုန်းဆီတင်ပို့သည့် နိုင်ငံများ၏ ဈေးနှုန်းအတက်အကျပေါ်မူတည်၍ ပြည်တွင်း၌ ဖြစ်သင့်ဖြစ်ထိုက်သည့် ဈေးနှုန်းများဖြစ်ပေါ်စေရေးကို ထိန်းကျောင်းဆောင်ရွက်လျက်ရှိသည်။

ပြည်ပမှ စားအုန်းဆီထုတ်လုပ်တင်ပို့သည့်နိုင်ငံများတွင် ဈေးကွက်နှင့်ဈေးနှုန်းဖြစ်ပေါ်မှုများအရ ဖေဖော်ဝါရီ ၁၃ ရက်မှ ၁၉ ရက်ထိ ရန်ကုန်အထိုင်ဈေး အခြေခံလက်ကားရည်ညွှန်းဈေးနှုန်းမှာ စားအုန်းဆီ တစ်ပိဿာလျှင် ငွေကျပ် ၆၂၅၀ ဖြစ်ကြောင်း စားသုံးဆီတင်သွင်းသိုလှောင်ဖြန့်ဖြူးခြင်းလုပ်ငန်း ကြီးကြပ်ရေးကော်မတီက အသိပေးထုတ်ပြန်ကြေညာထားသည်။

ပြည်တွင်းဈေးကွက်အတွင်း အဆိုပါထုတ်ပြန်ကြေညာထားသည့် ဈေးနှုန်းထက် ဈေးနှုန်းမြှင့်တင်ရောင်းချခြင်း၊ ဈေးကစားရန် ရည်ရွယ်ချက်ဖြင့် သိုလှောင်ခြင်းအပါအဝင် မသမာသည့်လုပ်ဆောင်မှုများ ပြုလုပ်ပါက အရေးကြီးကုန်စည်နှင့် ဝန်ဆောင်မှုဥပဒေအရ အရေးယူဆောင်ရွက်သွားမည်ဖြစ်သည်။

စားအုန်းဆီအခြေခံလက်ကားရည်ညွှန်းဈေးနှုန်းကို အပတ်စဉ် သောကြာနေ့တိုင်း ထုတ်ပြန်ကြေညာလျက်ရှိပြီး စားသုံးသူပြည်သူများအနေဖြင့် စားသုံးသူရေးရာဦးစီးဌာန၏ Website: www.doca.gov.mm၊ Facebook Page နှင့် မြန်မာနိုင်ငံဆီကုန်သည်နှင့် ဆီလုပ်ငန်းရှင်များအသင်း၏ Facebook Page တို့တွင် ဝင်ရောက်ကြည့်ရှုလေ့လာနိုင်ကြောင်း သတင်းရရှိသည်။ (သတင်းစဉ်)

ပြည်သူ့စစ်မှုထမ်းနည်းဥပဒေများကို ဖတ်ရှုနိုင်ရန် ဖော်ပြပေးထားသော Website နှင့် Webportal စာရင်း

၁။ ကာကွယ်ရေးဝန်ကြီးဌာန(https://www.mod.gov.mm)
၂။ ဥပဒေရေးရာဝန်ကြီးဌာန(https://www.mlis.gov.mm)
၃။ ပြန်ကြားရေးဝန်ကြီးဌာန(https://www.moi.gov.mm)
၄။ Myawady Webportal(https://myawady.net.mm)
၅။ Myanmar National Portal(https://myanmar.gov.mm)

၂၀၂၆ ခုနှစ် ဖေဖော်ဝါရီ ၁၂ ရက် ဓာတ်သတ္တု(ရွှေ) ရည်ညွှန်းဈေး (Market Rate)

သိပ်သည်းဆ ၁၉.၂၅ ဂရမ်/ ကုဗစင်တီမီတာနှင့်အထက်ရှိ စံချိန်မီရွှေ တစ်ကျပ်သား (၁၆.၃၂၉၃၂၅ ဂရမ်)၏ ဈေးနှုန်း ၆၉၀၀၀၀၀ ကျပ်။

ဓာတ်သတ္တု(ရွှေ)ရည်ညွှန်းဈေးသတ်မှတ်ရေးကော်မတီ

မန္တလေးတိုင်းဒေသကြီး၌ ၇၉ နှစ်မြောက် ပြည်ထောင်စုနေ့အထိမ်းအမှတ် ဂုဏ်ထူးဆောင်လက်မှတ်နှင့် ဂုဏ်ထူးဆောင်ဆုများ ချီးမြှင့်ခြင်းအခမ်းအနား ကျင်းပ

မန္တလေး ဖေဖော်ဝါရီ ၁၂

မန္တလေးတိုင်းဒေသကြီး၌ ၇၉ နှစ်မြောက် ပြည်ထောင်စုနေ့အထိမ်းအမှတ် ဂုဏ်ထူးဆောင်လက်မှတ်နှင့် ဂုဏ်ထူးဆောင်ဆုများ ချီးမြှင့်ခြင်းအခမ်းအနားကို ယနေ့မွန်းလွဲပိုင်းက ချမ်းအေးသာစံမြို့နယ်ရှိ မန္တလေးမြို့တော် စည်ပင်သာယာရေးကော်မတီရုံးမြို့တော်ခန်းမ၌ ကျင်းပသည်။

အခမ်းအနားသို့ မန္တလေးတိုင်းဒေသကြီးဝန်ကြီးချုပ် ဦးမျိုးအောင်၊ တိုင်းဒေသကြီးတရားလွှတ်တော် တရားသူကြီးချုပ်၊ တိုင်းဒေသကြီးဝန်ကြီးများ၊ ဌာနဆိုင်ရာများ၊ လူမှုရေးအသင်းအဖွဲ့များ၊ ဂုဏ်ထူးဆောင်ဆုချီးမြှင့်ခြင်းခံရသူများနှင့် ဖိတ်ကြားထားသူများ တက်ရောက်ကြသည်။

အခမ်းအနား၌ တိုင်းဒေသကြီးဝန်ကြီးချုပ်က ဂုဏ်ပြုအမှာစကား ပြောကြားရာတွင် ၇၉ နှစ်မြောက် ပြည်ထောင်စုနေ့ အထိမ်းအမှတ် မန္တလေးတိုင်းဒေသကြီး အစိုးရအဖွဲ့၏ ရတနာပုံဂုဏ်ထူးဆောင်လက်မှတ်နှင့် ဂုဏ်ထူးဆောင်ဆုများ ချီးမြှင့်ခြင်းအခမ်းအနားကို ရည်ရွယ်ချက်များ၊ ပြဋ္ဌာန်းထားသည့် ဥပဒေ၊ နည်းဥပဒေများနှင့်အညီ ပေးအပ်ခြင်းဖြစ်ပြီး ဂုဏ်ပြုချီးမြှင့်ထိုက်သူများကို ဂုဏ်ပြုချီးမြှင့်ခြင်းသည် မင်္ဂလာတရားတော်နှင့်အညီ ဆောင်ရွက်ခြင်းလည်း ဖြစ်ပါကြောင်း၊ ယခုအခမ်းအနားတွင် ရတနာပုံစီမံခန့်ခွဲရေးဆိုင်ရာထူးချွန်ဆု၊ ရတနာပုံစီးပွားရေးဆိုင်ရာ ထူးချွန်ဆု၊ ရတနာပုံပတ်ဝန်းကျင်ထိန်းသိမ်းရေးဆိုင်ရာ ထူးချွန်ဆု၊ ရတနာပုံပညာရေးဆိုင်ရာ ထူးချွန်ဆု၊ ရတနာပုံ ကျန်းမာရေးဆိုင်ရာထူးချွန်ဆု၊ ရတနာပုံ လူမှုရေးဆိုင်ရာထူးချွန်ဆုများ၊ ရတနာပုံ စီးပွားရေးဆိုင်ရာ ဂုဏ်ပြုလက်မှတ်များကို သတ်မှတ်ချက်များနှင့်အညီ ရွေးချယ်ချီးမြှင့်ပေးခြင်းဖြစ်ပါကြောင်းဖြင့် ပြောကြားသည်။

ထို့နောက် တိုင်းဒေသကြီးဝန်ကြီးချုပ်၊ တိုင်းဒေသကြီးတရားလွှတ်တော် တရားသူကြီးချုပ်၊ တိုင်းဒေသကြီးဝန်ကြီးများနှင့် အတွင်းရေးမှူးတို့က ဂုဏ်ထူးဆောင်လက်မှတ်နှင့် ဂုဏ်ထူးဆောင်ဆု ချီးမြှင့်ခံရသူများကို ဂုဏ်ထူးဆောင်လက်မှတ်နှင့်ဂုဏ်ထူးဆောင်ဆုများ ချီးမြှင့်ရာ ရတနာပုံ စီမံခန့်ခွဲရေးဆိုင်ရာထူးချွန်ဆုတွင် ပထမဆင့် ၃၄ ဦး၊ ဒုတိယဆင့် ငါးဦး၊ တတိယဆင့် ၄၂ ဦး၊ ရတနာပုံ စီးပွားရေးဆိုင်ရာထူးချွန်ဆုတွင် ပထမဆင့် သုံးဦး၊ ရတနာပုံ ပတ်ဝန်းကျင်ထိန်းသိမ်းရေးဆိုင်ရာထူးချွန်ဆုတွင် ပထမဆင့် တစ်ဦး၊ ရတနာပုံ ပညာရေးဆိုင်ရာ ထူးချွန်ဆုတွင် ပထမဆင့် ခုနစ်ဦး၊ ဒုတိယဆင့် ငါးဦး၊ ရတနာပုံ ကျန်းမာရေးဆိုင်ရာထူးချွန်ဆုတွင် ပထမဆင့်ဦးရေ ၂၀၊ ဒုတိယဆင့် ၁၅ ဦး၊ တတိယဆင့် ၁၅ ဦး၊ ရတနာပုံ လူမှုရေးဆိုင်ရာထူးချွန်ဆုတွင် ပထမဆင့် ၁၅ ဦး၊ ဒုတိယဆင့် ၄၇ ဦး၊ တတိယဆင့် ၆၃ ဦး၊ရတနာပုံ စီးပွားရေးဆိုင်ရာ ဂုဏ်ပြုလက်မှတ်ရသူ လေးဦး စုစုပေါင်း ၂၇၈ ဦးတို့ကို ဂုဏ်ထူးဆောင်လက်မှတ်နှင့်ဂုဏ်ပြုဆုငွေများကိုလည်းကောင်း၊ တိုင်းဒေသကြီး ဝန်ကြီးချုပ်က ၂၀၂၅ ခုနှစ် ပါတီစုံဒီမိုကရေစီ အထွေထွေရွေးကောက်ပွဲအောင်မြင်စွာကျင်းပပြီးစီးခဲ့ရာ မန္တလေးတိုင်းဒေသကြီးအတွင်း အပိုင်း(၁)၊ အပိုင်း(၂)၊ အပိုင်း(၃)၊ အပိုင်း(၃) တို့တွင် တစ်နိုင်ငံလုံးအတိုင်းအတာဖြင့် မဲပေးမှုရာခိုင်နှုန်းပထမ၊ ဒုတိယ၊ တတိယ အများဆုံးရရှိခဲ့သည့်မြို့နယ်များအလိုက် တာဝန်ရှိသူများကို ဂုဏ်ပြုလက်မှတ်နှင့် ဂုဏ်ပြုငွေများ၊ ပြည်သူများ ယာဉ်အန္တရာယ်ကင်းရှင်းရေးအတွက် အချိန်ပြည့်တာဝန်ကျပွန်စွာထမ်းဆောင်ခဲ့ကြသည့် အမှတ်(၃) ယာဉ်ထိန်းရဲတပ်ဖွဲ့ခွဲမှူးရုံးမှ တပ်ဖွဲ့မှူးနှင့်တပ်ဖွဲ့ဝင်များအတွက် ဂုဏ်ပြုလက်မှတ်နှင့် ဂုဏ်ပြုငွေများကိုလည်းကောင်းချီးမြှင့်ခဲ့ကြကြောင်း သတင်းရရှိသည်။ **မျိုးကျော်**

၇၉ နှစ်မြောက် ပြည်ထောင်စုနေ့အထိမ်းအမှတ် ၂၂ ကြိမ်မြောက် မြို့တော်ဝန်ဖလား ဟင်းသီးဟင်းရွက်နှင့် သစ်သီးဝလံပန်းမန် ပြပွဲ၊ ပြိုင်ပွဲ ဖွင့်ပွဲနှင့် ဆုချီးမြှင့်ပွဲအခမ်းအနားကျင်းပ

မန္တလေး ဖေဖော်ဝါရီ ၁၂

၇၉ နှစ်မြောက် ပြည်ထောင်စုနေ့ အထိမ်းအမှတ် မန္တလေးမြို့တော်စည်ပင်သာယာရေးကော်မတီက ကြီးမှူးကျင်းပသော ၂၂ ကြိမ်မြောက် မြို့တော်ဝန်ဖလား ဟင်းသီးဟင်းရွက်နှင့် သစ်သီးဝလံပန်းမန်ပြပွဲ၊ ပြိုင်ပွဲဖွင့်ပွဲအခမ်းအနားကို ယနေ့ နံနက်ပိုင်းက ချမ်းမြသာစည်မြို့နယ် ဆင်ဖြူကန်ကွင်းရှိ မြမာလာဥယျာဉ်တွင် ကျင်းပရာ မန္တလေးတိုင်းဒေသကြီးဝန်ကြီးချုပ် ဦးမျိုးအောင်၊ တိုင်းဒေသကြီးတရားလွှတ်တော် တရားသူကြီးချုပ်၊ တိုင်းဒေသကြီးဝန်ကြီးများ၊ တာဝန်ရှိသူများ၊ အကဲဖြတ်အမှတ်ပေးဒိုင်များ၊ တက္ကသိုလ်၊ ဒီဂရီကောလိပ်၊ အခြေခံပညာကျောင်းနှင့် ကိုယ်ပိုင်ကျောင်းများမှ ပါမောက္ခချုပ်များ၊ ကျောင်းအုပ်ကြီးများ၊ ဆရာ၊ ဆရာမများ၊ ကျောင်းသား၊ ကျောင်းသူများ၊ ပျိုးဥယျာဉ်လုပ်ငန်းရှင်များ၊ ပန်းပညာရှင်များ၊ ပြိုင်ပွဲဝင် စိုက်ပျိုးရေးလုပ်ငန်းရှင်များနှင့် ဖိတ်ကြားထားသူများ တက်ရောက်ကြသည်။

ဦးစွာ တိုင်းဒေသကြီးဝန်ကြီးချုပ်၊ တိုင်းဒေသကြီးဝန်ကြီးများနှင့် တာဝန်ရှိသူများက ၂၂ ကြိမ်မြောက် မြို့တော်ဝန်ဖလား ဟင်းသီးဟင်းရွက်နှင့် သစ်သီးဝလံပန်းမန်ပြပွဲ၊ ပြိုင်ပွဲအခမ်းအနားကို ဖဲကြိုးဖြတ်ဖွင့်လှစ်ပေးပြီး ဘင်ခရာအဖွဲ့၊ ပန်းဖွားအဖွဲ့၊ တိုင်းရင်းသားအကအဖွဲ့ တို့ကို ဂုဏ်ပြုငွေများချီးမြှင့်ပြီး ဌာနဆိုင်ရာပြခန်းများ၊ MSME ပြခန်းများ၊ ပညာပေးပြခန်းများ၊ ခင်းကျင်းပြသထားသည့် သစ်သီးဝလံပန်းမန်၊ ဟင်းသီးဟင်းရွက်နှင့် အလှပန်းခင်းများကို လိုက်လံကြည့်ရှုကြပြီး ပြပွဲ၊ ပြိုင်ပွဲလာ ကျောင်းသား၊ကျောင်းသူများနှင့် ပြည်သူများကို အရိပ်ရပျိုးပင်များဖြစ်သည့် ကံ့ကော်၊ တပေဘူတ၊ ခရေ၊ မည်စည် စုစုပေါင်းအပင် ၂၀၀၀ ကို အခမ့်ဝေဌာခဲ့ကြသည်။

ထို့နောက် ၂၂ ကြိမ်မြောက် ဟင်းသီးဟင်းရွက်နှင့် သစ်သီးဝလံပန်းမန်ပြပွဲ၊ ပြိုင်ပွဲ ဆုပေးပွဲအခမ်းအနားကို ဗဟိုမဏ္ဍပ်တွင် ဆက်လက်ကျင်းပရာ တိုင်းဒေသကြီးဝန်ကြီးချုပ်နှင့်အဖွဲ့သည် အမျိုးသားယဉ်ကျေးမှုနှင့် အနုပညာတက္ကသိုလ် (မန္တလေး)မှ ကျောင်းသား၊ ကျောင်းသူများက ပန်းရောင်စုံနဲ့ လှတဲ့မြေ အကအလှ၊ တိုင်းရင်းသားရိုးရာ အကအလှတို့ဖြင့် ဂုဏ်ပြုဖျော်ဖြေတင်ဆက်မှုကို ကြည့်ရှုအားပေးကြသည်။

အခမ်းအနား၌ တိုင်းဒေသကြီးဝန်ကြီးချုပ်က ဂုဏ်ပြုအမှာစကားပြောကြားရာတွင် ၇၉ နှစ်မြောက် ပြည်ထောင်စုနေ့ကို ဂုဏ်ပြုသည့် အထိမ်းအမှတ်အနေဖြင့် ဟင်းသီးဟင်းရွက်နှင့် သစ်သီးဝလံပန်းမန်ပြပွဲ၊ ပြိုင်ပွဲကို ကျင်းပပေးခြင်းဖြစ်ပါကြောင်း၊ မန္တလေးတိုင်းဒေသကြီးရှိ မြို့နယ်များအပြင် ရန်ကုန်တိုင်းဒေသကြီး၊ တနင်္သာရီတိုင်းဒေသကြီး၊ မကွေးတိုင်းဒေသကြီး၊ မွန်ပြည်နယ်၊ ချင်းပြည်နယ်၊ ရှမ်းပြည်နယ် စသည့်အခြားတိုင်းဒေသကြီးမှ ပျိုးဥယျာဉ်လုပ်ငန်းရှင်များ၊ စိုက်ပျိုးရေးလုပ်ငန်းရှင်များ၊ ပန်းပညာရှင်များ ပါဝင်ယှဉ်ပြိုင်ကြသည်ကို မြင်တွေ့ရပါကြောင်း၊ခေတ်မီစိုက်ပျိုးရေးနည်းပညာများဖလှယ်နိုင်ခြင်း၊ ဟင်းသီးဟင်းရွက်နှင့် သစ်သီးဝလံပန်းမန် မျိုးကောင်းမျိုးသန့်များ ပြန့်ပွားစေခြင်း၊တစ်ပိုင်တစ်နိုင်စိုက်ပျိုးခြင်းနှင့် စီးပွားဖြစ်စိုက်ပျိုးထုတ်လုပ်ခြင်းဖြင့် နိုင်ငံ့စီးပွားဖွံ့ဖြိုးတိုးတက်ရေးကို သာမက Smart City၊ Clean City၊ Green City အဖြစ်ပါရောက်ရှိအောင် တစ်ဖက်တစ်လမ်းမှ အထောက်အကူပြုမည်ဖြစ်ပါကြောင်းနှင့် မြို့ပေါ်ရှိဥယျာဉ်နေရာများ၌ သာမက မြို့အတွင်းရှိလမ်းများ၊ ရပ်ကွက်များအတွင်း၌လည်း သစ်ပင်ပန်းမန်များ စိုက်ပျိုး၍ မျက်စိပသာဒဖြစ်စေရေး အားလုံးဝိုင်းဝန်း ဆောင်ရွက်သွားကြရမည်ဖြစ်ပါကြောင်းဖြင့် ပြောကြားသည်။

ထို့နောက် တိုင်းဒေသကြီးစည်ပင်သာယာရေးဝန်ကြီး မန္တလေးမြို့တော်ဝန် ဦးကျော်ဆန်းက ဟင်းသီးဟင်းရွက်နှင့် သစ်သီးဝလံပန်းမန် ပြပွဲ၊ ပြိုင်ပွဲနှင့် ပတ်သက်၍ ပြောကြားပြီး ဆုချီးမြှင့်ရေးဆပ်ကော်မတီဥက္ကဋ္ဌကိုယ်စား တိုင်းဒေသကြီးစိုက်ပျိုးရေးဦးစီးဌာန ဦးစီးမှူး ဦးဝင်းထိန်က ဟင်းသီးဟင်းရွက်နှင့် သစ်သီးဝလံပန်းမန်ပြပွဲ၊ ပြိုင်ပွဲတွင် ပြိုင်ပွဲဝင်အမျိုး ၉၂၇ မျိုး ပါဝင်ယှဉ်ပြိုင်ခဲ့မှု၊ စနစ်တကျ အကဲဖြတ်အမှတ်ပေး စိစစ်ရွေးချယ်ခဲ့မှုတို့နှင့်ပတ်သက်၍ ရှင်းလင်းတင်ပြသည်။

ဆက်လက်၍ တိုင်းဒေသကြီးဝန်ကြီးချုပ်၊ တိုင်းဒေသကြီးတရားလွှတ်တော် တရားသူကြီးချုပ်၊ တိုင်းဒေသကြီးဝန်ကြီးများက ပြိုင်ပွဲတွင် ပထမဆု၊ ဒုတိယဆု၊ တတိယဆုရရှိသူများကို ဆုတံဆိပ်များနှင့် ဂုဏ်ပြုဆုငွေများကို လည်းကောင်း၊ စည်ပင်သာယာရေးဝန်ကြီး မန္တလေးမြို့တော်ဝန်က ဌာနဆိုင်ရာပြခန်းများမှ တာဝန်ရှိသူများနှင့် ပုဂ္ဂလိကဆိုင်ရာပြခန်းများမှလုပ်ငန်းရှင်များအား ဂုဏ်ပြုမှတ်တမ်းလွှာများကို လည်းကောင်း ချီးမြှင့်သည်။

ဆက်လက်၍ တိုင်းဒေသကြီးဝန်ကြီးချုပ်က ပြိုင်ပွဲအမျိုးအစား ၁၅ မျိုးမှ ဆုတံဆိပ် ၃၆ ခုဖြင့် တံဆွန်စိုက်ဆုရရှိသည့် ပြင်ဦးလွင်မြို့မှ ဦးရှင်းသန့်အောင်အား တံဆွန်စိုက်ဆုချီးမြှင့်ပြီး တိုင်းဒေသကြီးနှင့်ပြည်နယ်များမှ ပြိုင်ပွဲဝင်များ၊ အုန်းချိုမွေးပင်ပြိုင်ပွဲဝင်သူများကို ဂုဏ်ပြုချီးမြှင့်ခဲ့ကြောင်းနှင့် ၂၂ ကြိမ်မြောက် ဟင်းသီးဟင်းရွက်နှင့် သစ်သီးဝလံပန်းမန်ပြပွဲ၊ ပြိုင်ပွဲအတွက် တေးသီချင်း ခွန်းဆင့်ချိုချို ပန်းမျိုးစုံ သီချင်းခေါင်းစဉ်ဖြင့် ရေးစပ်သီကုံးပေးခဲ့သည့် တေးရေးရွေသက်အား ဂုဏ်ပြုလက်ဆောင် ပေးအပ်ခဲ့ကြောင်း သတင်းရရှိသည်။ **မျိုးကျော်**

၂၀၂၆ ခုနှစ် ၇၉ နှစ်မြောက် ပြည်ထောင်စုနေ့ နိုင်ငံတော်အလံတင်ခြင်းနှင့် သဝဏ်လွှာဖတ်ကြားခြင်းအခမ်းအနား မန္တလေးမြို့ မန္တလာသီရိအားကစားကွင်းတွင် ကျင်းပ

မန္တလေး ဖေဖော်ဝါရီ ၁၂

မန္တလေးတိုင်းဒေသကြီး ၇၉ နှစ်မြောက် ပြည်ထောင်စုနေ့ နိုင်ငံတော်အလံတင်ခြင်းနှင့် သဝဏ်လွှာဖတ်ကြားခြင်းအခမ်းအနားကို ယနေ့နံနက်ပိုင်းက ချမ်းမြသာစည် မြို့နယ်ရှိ မန္တလာသီရိအားကစားကွင်းဥပစာရှေ့၌ ကျင်းပသည်။

ဦးစွာ နံနက် ၅ နာရီခွဲတွင် ၇၉ နှစ်မြောက် ပြည်ထောင်စုနေ့ နိုင်ငံတော်အလံတင် အခမ်းအနားကိုကျင်းပရာ မန္တလေးတိုင်းဒေသကြီး လုံခြုံရေးနှင့် နယ်စပ်ရေးရာဝန်ကြီး ဗိုလ်မှူးကြီး နေလင်းစိုး၊ စစ်တီးဝိုင်းတပ်စု၊ အလံတင်တပ်စုတို့သည် တိုင်းဒေသကြီးဝန်ကြီးများ၊ တက်ရောက်လာကြသူများနှင့်အတူ ပြည်ထောင်စုသမ္မတ မြန်မာနိုင်ငံတော် အလံအား အစီအစဉ်အတိုင်း အလံတိုင်ထိပ်သို့ လွှင့်တင်ဆောင်ရွက်ပြီး အလေးပြုကြသည်။

ဆက်လက်၍ နံနက် ၇ နာရီတွင် ၇၉ နှစ်မြောက် ပြည်ထောင်စုနေ့သဝဏ်လွှာဖတ်ကြားခြင်းအခမ်းအနားကို မန္တလာသီရိအားကစားကွင်းဥပစာရှေ့၌ ကျင်းပရာ မန္တလေးတိုင်းဒေသကြီး ဝန်ကြီးချုပ် ဦးမျိုးအောင်၊ တိုင်းဒေသကြီးတရားလွှတ်တော်တရားသူကြီးချုပ်၊ တိုင်းဒေသကြီးဝန်ကြီးများ၊ မန္တလေးမြို့အခြေစိုက် တရုတ်ပြည်သူ့သမ္မတနိုင်ငံ ကောင်စစ်ဝန်ချုပ်ရုံး၊ အိန္ဒိယနိုင်ငံကောင်စစ်ဝန်ချုပ်ရုံးများမှ ကောင်စစ်ဝန်ချုပ်နှင့် တာဝန်ရှိသူများ၊ တိုင်းဒေသကြီး၊ ခရိုင်၊ မြို့နယ်ဌာနဆိုင်ရာများ၊တက္ကသိုလ်၊ ဒီဂရီကောလိပ်၊ အခြေခံပညာကျောင်း၊ ကိုယ်ပိုင်ကျောင်းများမှပါမောက္ခချုပ်များ၊ပါမောက္ခဌာနမှူးများ၊ ကျောင်းအုပ်ကြီးများ၊ ဆရာ၊ ဆရာမများနှင့် ကျောင်းသား၊ ကျောင်းသူများ၊ လူမှုအသင်းအဖွဲ့အစည်းများ၊ မန္တလေးမြို့အခြေစိုက် တိုင်းရင်းသားလူမျိုးစုများနှင့် ပြည်သူများ စုစုပေါင်းဦးရေ ၁၅၀၀ ခန့် တက်ရောက်ကြသည်။

အခမ်းအနားအစီအစဉ်အရ တိုင်းဒေသကြီးဝန်ကြီးချုပ် ဦးမျိုးအောင်၊ တိုင်းဒေသကြီး တရားလွှတ်တော် တရားသူကြီးချုပ်၊ တိုင်းဒေသကြီးဝန်ကြီးများသည် ဂုဏ်ပြုတပ်ဖွဲ့၊ တက်ရောက်လာကြသည့် ဌာနဆိုင်ရာများ၊ ပြည်သူများနှင့်အတူ ပြည်ထောင်စုသမ္မတ မြန်မာနိုင်ငံတော် အလံအား အလေးပြုကြပြီး ပြည်ထောင်စုသမ္မတမြန်မာနိုင်ငံတော် ယာယီသမ္မတနိုင်ငံတော်လုံခြုံရေးနှင့် အေးချမ်းသာယာရေးကော်မရှင်ဥက္ကဋ္ဌ ဗိုလ်ချုပ်မှူးကြီး သတိုးမဟာသရေစည်သူ သတိုးသီရိသုဓမ္မမင်းအောင်လှိုင်ထံမှ ၇၉ နှစ်မြောက် ပြည်ထောင်စုနေ့အခမ်းအနားသို့ ပေးပို့သည့် သဝဏ်လွှာကို မန္တလေးတိုင်းဒေသကြီးဝန်ကြီးချုပ် ဦးမျိုးအောင်က ဖတ်ကြားပြီး ဂုဏ်ပြုတပ်ဖွဲ့၏ အလေးပြုခြင်းကို ခံယူကာ အခမ်းအနားကိုရုပ်သိမ်း၍ တိုင်းဒေသကြီးဝန်ကြီးချုပ်က တက်ရောက်လာကြသူများ၊ ပြည်ထောင်စု တိုင်းရင်းသား ညီနောင်သားချင်းများကို ရင်းနှီးစွာလိုက်လံနှုတ်ဆက်သည်။

ယနေ့ကျရောက်သည့် ၇၉ နှစ်မြောက် ပြည်ထောင်စုနေ့ အခမ်းအနား၌ ပြည်ထောင်စုနေ့ အထိမ်းအမှတ် ပြည်ထောင်စုတိုင်းရင်းသားများ၏ စတုဒိတာမဏ္ဍပ်များဖြင့် စတုဒိတာများ ကျွေးမွေးဧည့်ခံခဲ့ကြောင်း၊ မန္တလေးတိုင်းဒေသကြီးအတွင်းရှိ မြို့နယ်အသီးသီးတို့၌လည်း ပြည်ထောင်စုနေ့အမျိုးသားရေးဦးတည်ချက် ၅ ရပ်နှင့်အညီ အနှစ်သာရ ပြည့်ဝစွာဖြင့် ကျင်းပခဲ့ကြကြောင်း သတင်းရရှိသည်။

မျိုးကျော်

❑ **မြစ်ကြီးနားမြို့မှ**

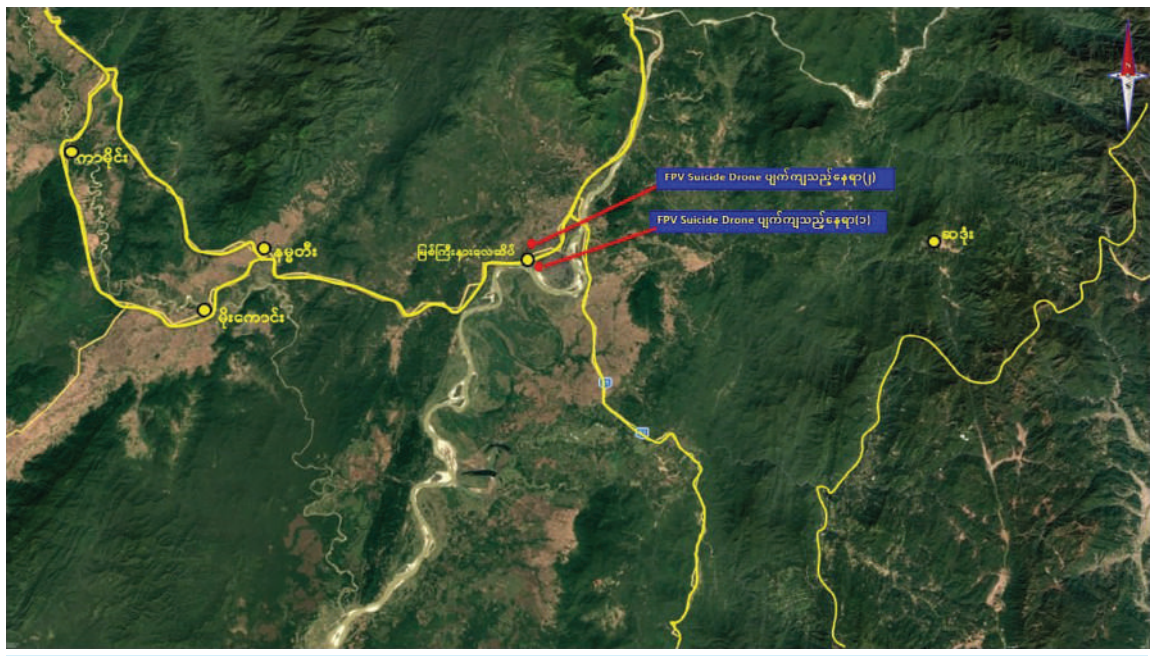

KIA အဖွဲ့နှင့် PDF အမည်ခံအကြမ်းဖက်သောင်းကျန်းသူပူးပေါင်းအဖွဲ့များက မြစ်ကြီးနားလေဆိပ်နှင့် အနီးဝန်းကျင် နေရာများသို့ FPV Suicide Drone များဖြင့် တိုက်ခိုက်သည့် ဖြစ်စဉ်နေရာပြပုံ

KIA အဖွဲ့နှင့် PDF အမည်ခံအကြမ်းဖက်သောင်းကျန်းသူပူးပေါင်းအဖွဲ့များက မြစ်ကြီးနားလေဆိပ်နှင့် အနီးဝန်းကျင်နေရာများသို့ FPV Suicide Drone များဖြင့် တိုက်ခိုက်မှုအား ဟန့်တားနိုင်ခဲ့ပြီး သိမ်းဆည်းရမိမှု မှတ်တမ်းဓာတ်ပုံ။

စာသင်ကျောင်းများ၊ ဆေးရုံများအား မိုင်းထောင်ဖောက်ခွဲ ဖျက်ဆီးခြင်း၊ ရှော့တိုက်ဒုံးများဖြင့် အဝေးမှပစ်ခတ်ခြင်း၊ Drone များအသုံးပြု၍ Drop Bomb များ ပစ်ချတိုက်ခိုက်ခြင်းများကို ယုတ်မာရိုင်းစိုင်းစွာ ဆောင်ရွက်လျက်ရှိသည်။

ထိုသို့ ဆောင်ရွက်လျက်ရှိရာ အကြမ်းဖက်သောင်းကျန်းသူပူးပေါင်းအဖွဲ့များက ယနေ့နံနက်ပိုင်းတွင် ကချင်ပြည်နယ် မြစ်ကြီးနားမြို့ ပန်းမတီးရပ်ကွက်ရှိ မြစ်ကြီးနားလေဆိပ်နှင့် အနီးဝန်းကျင် နေရာများသို့ FPV Suicide Drone များ အသုံးပြု၍တိုက်ခိုက်ခဲ့ရာ လေကြောင်းလုံခြုံရေးတာဝန်များ ထမ်းဆောင်လျက်ရှိသည့် လုံခြုံရေးတပ်ဖွဲ့ဝင်များက လေကြောင်းရန် ကာကွယ်ရေးစနစ်များဖြင့် ထောက်လှမ်းသိရှိခဲ့ပြီး အဆိုပါ Drone ယာဉ်များကို လက်ဦးမှုရယူ ဟန့်တားနိုင်ခဲ့သည်။ ယင်းသို့ ဆောင်ရွက်နိုင်ခဲ့ခြင်းကြောင့် လေဆိပ်အတွင်း ကျရောက်ပေါက်ကွဲခြင်းမရှိဘဲ လေယာဉ်ပြေးလမ်းနှင့် အနီးဝန်းကျင်နေရာများ တွင်သာ မြေပြင်ပေါ်သို့ပျက်ကျခဲ့ပြီး လုံခြုံရေးတပ်ဖွဲ့ဝင်များက အများပြည်သူများ အန္တရာယ်ကင်းရှင်းစေရန်အတွက် Drone ယာဉ်များတွင်ပါရှိသည့် ဖောက်ခွဲဖျက်ဆီးရေးပစ္စည်းများကို စနစ်တကျ သက်မဲ့ပြုလုပ်ခြင်းများ ဆောင်ရွက်ခဲ့သည်။ ဖြစ်စဉ်တွင် လူ၊ အဆောက်အအုံနှင့် လေယာဉ်ပြေးလမ်းများ ထိခိုက်ပျက်စီးမှုမရှိခဲ့ကြောင်း သိရသည်။

ယခုကဲ့သို့စစ်ရေးနှင့်မသက်ဆိုင်သော အများပြည်သူသွားလာရေးနှင့် ကုန်စည်စီးဆင်းမှု မြန်ဆန်စေရေးအတွက် များစွာ အထောက်အကူပြုသော လေကြောင်းပို့ဆောင်ရေးဖြစ်သည့် လေယာဉ်ကွင်းကို ရည်ရွယ်ချက်ရှိစွာဖြင့် တိုက်ခိုက်ခြင်းသည် ဂျီနီဗာကွန်ဗင်းရှင်းများနှင့် အပြည်ပြည်ဆိုင်ရာ ဥပဒေတို့အရ စစ်ရာဇဝတ်မှု(War Crime)ကို ကျူးလွန်ခြင်းဖြစ်ပြီး ၎င်းတို့၏အကြမ်းဖက်လုပ်ရပ်များအပေါ် စက်ဆုပ်ရွံရှာစွာ ဝိုင်းဝန်းကန့်ကွက်ရှုတ်ချလျက်ရှိသည်။ ထို့ကြောင့် ယခုကဲ့သို့ အဖျက်အမှောင့်လုပ်ရပ်များ ရက်စက်ယုတ်မာစွာ ဆောင်ရွက်ခဲ့ကြသည့် အကြမ်းဖက်သမားများကို လုံခြုံရေးတပ်ဖွဲ့ဝင်များက ပြည်သူများနှင့် ပူးပေါင်း၍ စုံစမ်းဖော်ထုတ်လျက်ရှိကြောင်း သတင်းရရှိသည်။ **(၅၀၁)**

ကုန်းလမ်းပို့ဆောင်ရေးညွှန်ကြားမှူးဦးစီးဌာန အသိပေးကြေညာချက်

မော်တော်ယာဉ်များတွင် ကုန်းလမ်းပို့ဆောင်ရေးညွှန်ကြားမှူးဦးစီးဌာနက ထုတ်ပေးသည့် မော်တော်ယာဉ်နံပါတ်ပြားမဟုတ်ဘဲ အခြားနံပါတ်ပြားတပ်ဆင်ခြင်း၊ မူလနံပါတ်ပြားကို အလှဆင်ပြုပြင်ထားသည့် နံပါတ်ပြားများတပ်ဆင်ခြင်း၊ အလှဆင်နံပါတ်ပြားများတပ်ဆင်ခြင်း၊ မော်တော်ယာဉ်၊ မော်တော်ဆိုင်ကယ်နှင့် သုံးဘီးတပ်ယာဉ်များတွင် အသံပိုမိုကျယ်လောင်စေရန် အသံထိန်းကိရိယာများ ပြောင်းလဲတပ်ဆင်ခြင်း၊ အသံထိန်းကိရိယာဖြုတ်၍ မောင်းနှင်ခြင်း၊ ဆူညံသံဖြစ်ပေါ်စေသည့် ကိရိယာတပ်ဆင် အသုံးမပြုကြရန်နှင့် တပ်ဆင်အသုံးပြုသော မော်တော်ယာဉ်၊ မော်တော်ဆိုင်ကယ်နှင့် သုံးဘီးတပ်ယာဉ်များကို ၂၀၂၀ ပြည့်နှစ် ယာဉ်အန္တရာယ်ကင်းရှင်းရေးနှင့်မော်တော်ယာဉ်စီမံခန့်ခွဲမှုဥပဒေအရ ထိရောက်စွာအရေးယူဆောင်ရွက်သွားမည်ဖြစ်ကြောင်း အသိပေးကြေညာအပ်ပါသည်။

ယာဉ်ထိန်းရဲတပ်ဖွဲ့

သြစတြေးလျနိုင်ငံ မဲလ်ဘုန်းမြို့မြောက်ပိုင်း မြက်ခင်းပြင်မီးလောင်မှုကို အရေးပေါ်သတိပေးချက် ထုတ်ပြန်

ကင်ဘာရာ ဖေဖော်ဝါရီ ၁၂

သြစတြေးလျနိုင်ငံ မဲလ်ဘုန်းမြို့မြောက်ပိုင်း မြက်ခင်းပြင် မီးလောင်မှုကို အာဏာပိုင်များက အရေးပေါ်သတိပေးချက် ထုတ်ပြန်ထားကြောင်း ယနေ့သတင်းများအရ သိရသည်။

သြစတြေးလျနိုင်ငံ ဗစ်တိုးရီးယားပြည်နယ် မဲလ်ဘုန်းမြို့၏ မြောက်ဘက် ဆင်ခြေဖုံးဒေသများတွင် လောင်ကျွမ်းနေသောမြက်ခင်းပြင်မီးကြောင့် မီးဘေးအရေးပေါ်သတိပေးချက်ကို ဖေဖော်ဝါရီ ၁၁ ရက် မွန်းလွဲပိုင်းက ထုတ်ပြန်ခဲ့ကြောင်း သိရသည်။

အဆိုပါ မီးလောင်မှုသည် မဲလ်ဘုန်းမြို့လယ်မှ မြောက်ဘက် ခန့်မှန်းခြေအားဖြင့် ကီလိုမီတာ ၃၀ အကွာရှိ ဆင်ခြေဖုံးရပ်ကွက်များနှင့် မြို့ငယ်များသို့ ချဉ်းကပ်လာနေသဖြင့် ဒေသခံပြည်သူများ အနေဖြင့် မီးဘေးလုံခြုံရေး ညွှန်ကြားချက်များကို လိုက်နာရန် ဗစ်တိုးရီးယားပြည်နယ် အာဏာပိုင်များက တိုက်တွန်းပြောကြားခဲ့ကြောင်း သိရသည်။

Vic Emergency ဝန်ဆောင်မှု၏ ထုတ်ပြန်ချက်အရ မြက်ခင်းပြင် မီးလောင်မှု ဦးမ်းသတ်ရေးလုပ်ငန်းများအတွက် မီးဦးမ်းသတ်ယာဉ် ၆၈စီးနှင့် မီးသတ်တပ်ဖွဲ့ဝင်များကို စုစည်းပို့ဆောင်ထားပြီး မီးကို ထိန်းချုပ်နိုင်ရန် အပြင်းအထန် ကြိုးပမ်း ဆောင်ရွက်နေကြောင်း သိရသည်။

မီးဘေး အရေးပေါ်သတိပေးချက်အရ လေတိုက်နှုန်းကြောင့် မီးလောင်ကျွမ်းမှု လမ်းကြောင်းသည် အလွန်အန္တရာယ်ရှိကာ ခန့်မှန်းရခက်သော အနေအထားသို့ ရောက်ရှိနိုင်ကြောင်း၊ ယနေ့တွင် မဲလ်ဘုန်းမြို့အပါအဝင် ဗစ်တိုးရီးယားပြည်နယ်၏ ဒေသအများစုတွင် အမြင့်ဆုံး အပူချိန် ၃၅ ဒီဂရီစင်တီဂရိတ်ထက် ကျော်လွန်လာနိုင်သဖြင့် မီးလောင်ကျွမ်းမှု ပိုမိုဆိုးရွားလာနိုင်သည်ဟု ခန့်မှန်းထားကြောင်း သိရသည်။

Ref : Russia Today
Trs : KZ

ကမ္ဘာ့တောင်ဘက်ခြမ်းတွင် ၂၀၂၆ ခုနှစ် အစပိုင်း၌ပင် အပူချိန်များမြင့်တက်နေ

ဝါရှင်တန် ဖေဖော်ဝါရီ ၁၂

ကမ္ဘာ့ တောင်ဘက်ခြမ်းတွင် ၂၀၂၆ ခုနှစ်အစပိုင်း၌ပင် အပူချိန်များ မြင့်တက်နေကြောင်း နိုင်ငံတကာ သိပ္ပံပညာရှင်များက ယနေ့တွင် အတည်ပြုပြောကြားခဲ့ကြသည်။

ကမ္ဘာ့ တောင်ဘက်ခြမ်းတွင် ရှိသည့် အာဂျင်တီးနား၊ သြစတြေးလျ၊ တောင်အာဖရိက၊ ချီလီစသည့် နိုင်ငံများတွင် ၂၀၂၆ ခုနှစ်အစပိုင်း၌ပင် အပူချိန် ၅၀ ဒီဂရီစင်တီဂရိတ် (၁၂၂ ဒီဂရီဖယ်ရင်ဟိုက်)ခန့် ထိပင် ရောက်ရှိခဲ့ကြောင်း၊ ထိုသို့ အပူချိန်မြင့်တက်မှုနှင့်အတူ မီးဘေးအန္တရာယ်သည် ဆက်တိုက်မြင့်တက်မှုများ ဖြစ်ပေါ်နေကြောင်း၊ အပူချိန်ပြင်းထန်မှုကြောင့် သစ်တောများ ခြောက်သွေ့လာကာ တောမီးများလွယ်ကူစွာ လောင်ကျွမ်းခဲ့ပြီး အရေးပေါ်အခြေအနေ ထုတ်ပြန်ရသည့် ဒေသများစွာ လည်းရှိနေကြောင်း၊ မီးဘေးအန္တရာယ်သည် ကမ္ဘာ့တောင်ဘက်ခြမ်းရှိ ပြည်သူများ၏ လူမှုဘဝနှင့် သဘာဝ ပတ်ဝန်းကျင်အပေါ် ထိခိုက်မှုများ ပြင်းထန်စွာဖြစ်ပေါ်နေကြောင်း သိရသည်။

"လူသားတို့ကြောင့် ဖြစ်ပေါ်လာတဲ့ ရာသီဥတုပြောင်းလဲမှုရဲ့ သက်ရောက်မှုဟာ သဘာဝ အလျောက်ဖြစ်ပေါ်တတ်တဲ့ ရာသီဥတု ဖောက်ပြန်မှုတွေကိုတောင် ကျော်လွန်နေပြီဆိုတာကို ဒီအခြေအနေတွေက ပြသနေပါတယ်"ဟု Imperial College London မှ ရာသီဥတုသိပ္ပံပညာရှင် Theodore Keeping က ပြောကြားခဲ့သည်။

ရာသီဥတု သိပ္ပံပညာရှင်များ၏ အဆိုအရ လက်ရှိတွင် ကမ္ဘာကြီးသည် အအေးလှိုင်း တစ်နည်းအားဖြင့် လာနီညာဖြစ်စဉ် ဖြစ်ပေါ်မှုနည်းလာပြီး အပူချိန်မြင့်တက်မှုများသာ တစ်နှစ်ထက်တစ်နှစ် ပိုမိုမြင့်တက်နေကြောင်း၊ လာနီညာ ဖြစ်စဉ်သည် ပုံမှန်အားဖြင့် ကမ္ဘာ့အပူချိန်ကို အနည်းငယ်လျှော့ချပေးနိုင်သော်လည်း လူသားတို့ကြောင့်ဖြစ်ပေါ်လာသောရာသီဥတုပြောင်းလဲမှုက အပူလွန်ကဲမှုများကိုသာ ဆက်လက်ဖြစ်ပေါ်စေကြောင်း သိရသည်။

Ref : Russia Today
Trs : KZ

ပေါ်တူဂီနိုင်ငံတွင် မိုးသည်းထန်စွာရွာသွန်းပြီး ရေကြီးရေလျှံမှုကြောင့် လူဦးရေ ၃၀၀၀ ကျော် ဘေးလွတ်ရာ အရေးပေါ်ရွှေ့ပြောင်းပေးခဲ့ရ

လစ္စဘွန်း ဖေဖော်ဝါရီ ၁၂

ပေါ်တူဂီနိုင်ငံ ကွိုင်ဘရာမြို့တွင် မိုးသည်းထန်စွာရွာသွန်းပြီး ရေကြီးရေလျှံမှုကြောင့် ဒေသခံ လူဦးရေ ၃၀၀၀ ကျော် ဘေးလွတ်ရာသို့ အရေးပေါ်ရွှေ့ပြောင်းပေးခဲ့ရကြောင်း ပေါ်တူဂီ အရေးပေါ်စီမံခန့်ခွဲရေးအဖွဲ့အစည်းက ထုတ်ပြန်သွားခဲ့သည်ဟု ယနေ့သတင်းများတွင် ဖော်ပြထားသည်။

မိုးသည်းထန်စွာ ရွာသွန်းမှုကြောင့် မွန်ဒီဂို မြစ်ရေလျှံတက်မှုဖြစ်ပေါ်ခဲ့ပြီး မြစ်ရေလျှံတက်မှုကြောင့် လမ်းပိုင်းပျက်စီးမှုများဖြစ်ပေါ်ခဲ့သည့်အတွက် လမ်းတချို့ကို ယာယီပိတ်ထားရကြောင်း၊ ယာယီပိတ်ထားသည့်လမ်းမှာ A1 လမ်းဖြစ်ပြီး ပေါ်တိုမြို့နှင့် လစ္စဘွန်းမြို့ကိုဆက်သွယ်ထားသည့် အဓိကလမ်းမကြီး ဖြစ်သည့်အတွက် လမ်းပန်းဆက်သွယ်ရေး ခက်ခဲနေကြောင်း၊ ကွိုင်ဘရာမြို့တွင် အခြေခံအဆောက်အအုံနှင့် လမ်းမကြီးတချို့လည်း ပျက်စီးခဲ့ပြီး လူနေအိမ်များပါ ရေလွှမ်းနေကြောင်း၊ ဝန်ကြီးချုပ် မွန်တီနီဂရိုက ရေဘေးအန္တရာယ်ကြောင့် ဘေးလွတ်ရာ ရွှေ့ပြောင်းခဲ့ရသော ပြည်သူများကို သွားရောက်တွေ့ဆုံ အားပေးခဲ့ပြီး လိုအပ်သည်များ ပံ့ပိုးပေးခဲ့ကြောင်း သိရသည်။

"ကွိုင်ဘရာမြို့နဲ့ အနီးပတ်ဝန်းကျင်ဒေသတွေမှာ ရေကြီးရေလျှံမှုကြောင့် ပျက်စီးဆုံးရှုံးမှုတွေဖြစ်ပေါ်နေပါတယ်။ A1 လမ်းမကြီးကိုလဲ ယာယီပိတ်ထားရတဲ့အတွက်ကြောင့် ပေါ်တိုမြို့နဲ့ လစ္စဘွန်းမြို့ကို ဆက်သွယ်သွားလာဖို့ ခက်ခဲနေပါတယ်။ လမ်းပိုင်းပျက်စီးမှုတွေရှိခဲ့ပြီး လူနေအိမ်ခြေတွေနဲ့ အခြေခံအဆောက်အအုံတွေ ပျက်စီးခဲ့ပါတယ်။ ကွိုင်ဘရာမြို့ကို ရေဘေးအန္တရာယ် အရေးပေါ် အခြေအနေအဖြစ် သတ်မှတ်ပါတယ်" ဟု ဝန်ကြီးချုပ် မွန်တီနီဂရိုက ပြောကြားခဲ့သည်။

Ref : Russia Today
Trs : SaiSat

မာဒါဂါစကားနိုင်ငံတွင် ဂီဇာနီ ဆိုင်ကလုန်းမုန်တိုင်းတိုက်ခတ်မှုကြောင့် သေဆုံးသူ ၃၁ ဦးထိ မြင့်တက်လာ

အန်တာနာနာရီဗို ဖေဖော်ဝါရီ ၁၂

မာဒါဂါစကားနိုင်ငံတွင် ဂီဇာနီဆိုင်ကလုန်းမုန်တိုင်း တိုက်ခတ်မှုကြောင့် သေဆုံးသူ ၃၁ ဦးထိ မြင့်တက်လာကြောင်း အမျိုးသားအန္တရာယ်နှင့် ဘေးအန္တရာယ်စီမံခန့်ခွဲမှုရုံး (BNGRC)က ယနေ့တွင် ထုတ်ပြန်ကြေညာခဲ့သည်။

ဆိုင်ကလုန်းမုန်တိုင်းတိုက်ခတ်မှုကြောင့် သေဆုံးသူဦးရေ ၃၁ ဦးထိ မြင့်တက်လာခဲ့ပြီး ငါးဦးပျောက်ဆုံးနေဆဲဖြစ်ကြောင်း၊ ထို့ပြင် မုန်တိုင်းကြောင့် လူဦးရေ ၃၀၀၀ ကျော် ဒဏ်ရာရရှိခဲ့ကြောင်း၊ မုန်တိုင်းတိုက်ခတ်နိုင်သည့် ဒေသများမှ ဒေသခံ ၂၇၄၁ ဦးကို ကြိုတင်ကာကွယ်သည့်အနေဖြင့် ဘေးလွတ်ရာသို့ ရွှေ့ပြောင်းထားရကြောင်း၊ နိုင်ငံအရှေ့ပိုင်းနှင့် အလယ်ပိုင်းရှိဒေသလေးခုအတွင်းရှိ ခရိုင် ၁၂ ခုသည် ဂီဇာနီဆိုင်ကလုန်းမုန်တိုင်းဒဏ်ကို ဆိုးရွားစွာ ခံစားခဲ့ရကြောင်း သိရသည်။

ဂီဇာနီမုန်တိုင်းသည် မာဒါဂါစကား အရှေ့ပိုင်းရှိ တိုမာစီနာမြို့အနီး ကုန်းတွင်းဝင်ရောက်ခဲ့ပြီး နိုင်ငံအလယ်ပိုင်းသို့ ရောက်ရှိပြီး အပူပိုင်းမုန်တိုင်းအဖြစ် အားနည်းသွားခဲ့ကြောင်း၊ အရှေ့ပိုင်းရှိ အက်တန်နန်နာရီဗို ဒေသတွင် အိမ်ရာ အဆောက်အအုံများနှင့် အခြေခံ အဆောက်အအုံများ ထိခိုက်ပျက်စီးမှုများ ဖြစ်ပေါ်ခဲ့သည်ဟု အာဏာပိုင်များက ပြောကြားခဲ့ကြောင်း သိရသည်။

လက်ရှိတွင် သဘာဝဘေး အန္တရာယ်အပြီး ပြန်လည်ထူထောင်ရေးနှင့် ကူညီကယ်ဆယ်ရေး လုပ်ငန်းများကို အမြန်ဆုံး ဆောင်ရွက်နိုင်ရေး အစိုးရအဖွဲ့အစည်းများ ပူးပေါင်းညှိနှိုင်း ဆောင်ရွက်လျက်ရှိကြောင်း သိရသည်။

Ref : Sputnik News
Trs : KZ

တရုတ်နိုင်ငံ မွန်ဂိုလီးယားဒေသတွင် အော်ဂဲနစ်မြက်ခင်းစိုက်ပျိုးမှုကို ခေတ်မီနည်းပညာများဖြင့် တိုးတက်အောင် ဆောင်ရွက်လျက်ရှိ

ပေကျင်း ဖေဖော်ဝါရီ ၁၂

တရုတ်နိုင်ငံ မြောက်ပိုင်း မွန်ဂိုလီးယား ကိုယ်ပိုင်အုပ်ချုပ်ခွင့်ရဒေသတွင် ဂေဟစနစ်နှင့် သဟဇာတဖြစ်သော အော်ဂဲနစ်မြက်ခင်းစိုက်ပျိုးမှုကို ခေတ်မီနည်းပညာများဖြင့် တိုးတက်အောင် ဆောင်ရွက်လျက်ရှိကြောင်း ယနေ့သတင်းများအရ သိရသည်။

အဆိုပါစီမံကိန်းအရ ဒေသတွင်းရှိ သဲကန္တာရများကို မြက်ခင်းလွင်ပြင်များအဖြစ် ပြောင်းလဲစိုက်ပျိုးလျက်ရှိပြီး သုတေသနဌာနများကလည်း မြက်ပင်ရှင်သန်မှုနှင့် မြက်ခင်းအထွက်နှုန်းတိုးစေနိုင်သည့် သဘာဝနှင့် သဟဇာတဖြစ်သော ဓာတ်မြေသြဇာအသစ်များကို အသုံးပြုစိုက်ပျိုးလျက်ရှိကြောင်း သိရသည်။

အဆိုပါ အော်ဂဲနစ် မြက်ခင်းပြင်စီမံကိန်း အောင်မြင်ပါက သဲကန္တာရသည် မြက်ခင်းလွင်ပြင်များအဖြစ် ပြောင်းလဲသွားမည်ဖြစ်သည့်အပြင် မွေးမြူရေးလုပ်ငန်းများအတွက် အစာအထောက်အပံ့ရရှိစေမည်ဖြစ်ကြောင်း သိရသည်။

မွန်ဂိုလီးယား ကိုယ်ပိုင်အုပ်ချုပ်ခွင့်ရဒေသတွင် နှစ်စဉ် မွေးမြူရေးတိရစ္ဆာန် သန်း ၁၄၀ ကျော် မွေးမြူလျက်ရှိကြောင်း၊ အဆိုပါ မွေးမြူရေး တိရစ္ဆာန်များအတွက် အစာလိုအပ်ချက် မြင့်မားနေကြောင်း၊ လက်ရှိတွင် စီမံကိန်းကို စတင် အကောင်အထည်ဖော်နေပြီဖြစ်ကြောင်း၊ ဇရိယာအတိအကျ မည်မျှ စိုက်ပျိုးမည်ဆိုသည်ကိုမူ အာဏာပိုင်များက ကြေညာထားခြင်းမရှိသေးကြောင်း၊ သို့သော် ယခုစီမံကိန်းမှ မွေးမြူရေး တိရစ္ဆာန်များအတွက် အစာလိုအပ်ချက်ကိုလည်း စတင်ဖြည့်ဆည်းပေးလျက်ရှိကြောင်း သိရသည်။

Ref : Sputnik News
Trs : KZ

သစ်ပင်စိုက်ပါ တို့ကမ္ဘာ
သာယာလှပ စိမ်းမြမြ

(၁)

ရွာထိပ်ရှိ ငါးရွဲ့ဒိုင်ကြီးဆီကနေ သားပုပြန်လာ ချိန်မှာတော့ ရွာနံဘေးတွင် ရစ်ခွေနေသော ချောင်းရိုး ကလေးထဲမှာ ရေတွေပြည့်နေပေပြီ။ ညနေတောင် တော်တော်စောင်းပြီဖြစ်၍ ရွာနောက်ဘက်လယ်ကွင်း ကျယ်ကြီးဆီမှာ မှောင်ရီသန်းနေတော့သည်။

ခပ်ပြင်းပြင်းတိုက်ခတ်နေသည့် ကွင်းလေ ကြမ်းကြောင့် မြရောင်စိမ်းညို့ကောက်သား တက်စကောက်ပင်တို့သည် ခေါင်းကလေးမော့ မနေနိုင်ကြ၊ ခါးကလေးတွေညွှတ်ကိုင်းကာ တမန်း ဆီဝနေသော ကွင်းရေပြင်ကို ရွက်ဖျားကလေးတွေနှင့် တို့ထိကျီစယ်နေကြ၏။

လက်ထဲတွင်ကိုင်လာသည့် အဖုံးပိတ်ဒန်အိုးပိန် ကလေးထဲမှာတော့ လယ်ငါးရူဝဝ၊ ဝါဝါကြီး သုံး ကောင်ပါလာသည်။ ရွာလယ်လမ်း ရွှံ့ဗွက် ချွဲကျိတွေ ထဲမှာ သားပုဇာခြေထောက်ကလေးတွေ ယိမ်းယိုင် ချော်ကျသည့်အခါ လက်နှစ်ဖက်နှင့် မြမြကိုင်လာ သော ဒန်အိုးကလေး ဟိုယမ်းသည်ခါဖြစ်၏။

ထိုအခါ ခလောက်ဆန်သွားသော ဒန်အိုးကလေး ထဲက လယ်ငါးရူကြီးတွေ အလန့်တကြား ခုန်ကြ ၏။ အဖုံးပိတ်ထားလေသဖြင့် အပြင်သို့ မထွက် နိုင်ဘဲ တဒိုင်းဒိုင်း တိုးဝှေ့သံတွေသာ ပေါ်ထွက်လာ ရတော့သည်။

"အောင်မာ .. နင်တို့တစ်တွေက ထွက်ချင်နေကြ တယ်ပေါ့လေ၊ ရပါလိမ့်မယ် ..အားကြီး . . . အိမ်ရောက် ရင် နင်တို့ကိုမြှိုးဟောင်းကြီးထဲမှာ ထည့်လှောင် ထားရမယ်။ နောက်ထပ် နင်တို့အဖော်တွေ အများ ကြီး၊ ငါထပ်ဖမ်းလာခဲ့အုံးမယ်၊ အဲသည်တော့မှ နင်တို့ ပျော်ပျော်ကြီးကစားကြ၊ ဆော့ကြပေတော့ ဟုတ် လား" ပါးစပ်ကနေ တတွတ်တွတ်ရေရွတ်ရင်း ချော ကျိကျိရွှံ့ပြင်ပေါ်မှာ ခြေချောင်းကလေးတွေ မြမြ ကုပ်တွယ်ချော်မလဲစေရန် ဂရုစိုက်လှမ်း၍ သူ့အိမ် ကလေးဆီ ပြန်လာခဲ့သည်။

(၂)

သားပုအသက် ဆယ်နှစ်ကျော်နေပြီ၊ သို့သော် ကျောင်းထားတာလည်းနောက်ကျ၊ ကျောင်းမတက် ဖြစ်သည့်နှစ်တွေကလည်းရှိသေးသဖြင့် ယခုမှ နှစ်တန်းသာရှိသေး၏။

သူ့ထက်အသက်ငယ်ကာ သူ့ခါးလောက်သာရှိ သော အတန်းသားတွေကြားမှာတော့ သားပုသည် နှံ့ပြီစုတ်ဌက်ကလေးတွေကြားမှာ နားနေသော တောကျီးကန်းကြီးကဲ့သို့ ဖြစ်နေလေသည်။

အသားကမည်းမည်း အရပ်ကြီးက ကလန် ကလား၊ ညှဉ်းသိုးသိုး ဆံပင်နှင့်သားပုသည် ကျောင်းစိမ်းပုဆိုးဟောင်းတိုနုံ့နုံ့၊ ကျောင်းအင်္ကျီဖြူ ရင်ဘတ်ဟောင်းလောင်းကလေးကိုဝတ်၍ ရွာလယ် လမ်းမပေါ်လျှောက်နေစဉ်တွင်တော့ သူ့ကိုယ်သူ အင်မတန်ဂိုက်ဆိုက်ကျလှသော အလယ်တန်း ကျောင်းသားကြီးဟု ထင်နေတတ်၏။ တကယ်တော့ လေးတန်းထိသာ သင်ကြားပေးနိုင်သော သူတို့ရွာနား က မူလတန်းကျောင်းကလေးတွင် သားပုက လူကောင်အကြီးဆုံးဖြစ်နေသည်။ အထွားဆုံးလည်း ဖြစ်နေသည်။ အသက်ကလည်း လေးတန်း ကျောင်းသားတွေထက်ပင်ကြီးနေသည်။ ထိုအခါ သားပုသည် သူ့အတန်းတွင် မော်နီတာ ခေါ် အတန်းခေါင်းဆောင်လည်း ဖြစ်နေတော့သည်။

ထိုသည်တွင် သားပုသည် ကျောင်းအတွင်း သန့်ရှင်းရေးလုပ်ရာတွင်ဖြစ်ဖြစ်၊ ကျောင်းပြင်ပ မြက်ခုတ်အမှိုက်ရှင်းရာတွင်ဖြစ်ဖြစ်၊ သောက်ရေအိုး ရေဖြည့်တာကအစ အားကိုးရလေသည်။

တစ်နေ့ ... ထိုတစ်နေ့ကို သားပုမမေ့နိုင်ပါ။ အတန်းတိုင်းတွင် ဆရာမထိုင်သည့် သစ်သားစားပွဲ ကလေးတွေရှိသည်။ ထိုစားပွဲကလေးတွေ အပေါ်တွင် ကြွေပန်းအိုးကလေးတွေရှိသည်။ ထိုပန်းအိုးကလေး တွေထဲတွင် ကျောင်းသူ၊ ကျောင်းသားကလေးတွေ ခူးလာသော တောပန်းကလေးတွေ ထိုးထား လေ့ရှိသည်။

ကိုယ့်အတန်းနှင့်ကိုယ့်ပန်းအိုးပေမို့ တစ်တန်းနှင့် တစ်တန်းအပြိုင် ပန်းတွေဝေအောင် ထိုးထားတတ် ကြ၏။ ပန်းတွေကတော့ တကယ့်ကို အမျိုးစုံကြပါပေ ၏။ ကြာပန်းတွေ၊ ပုဏ္ဏာရိက်ပန်းတွေပါ၏။ ရွက်လှ ပန်း၊ ဆောင်တော်ကူးပန်း၊ စံပယ်ပန်း၊ ဇော်ဂျီတောင် ဝေးပန်းတို့လည်းပါ၏။ တစ်ခါတစ်ရံ ဆပ်သွားဖူးပန်း ကလေးများထိုးထားလျှင် တစ်တန်းလုံးမွှေးနေသည် သာမက အခန်းကန့်မထားသောကြောင့် တစ်ကျောင်း လုံးပင် ကြိုင်နေအောင် မွှေးနေတော့၏။

(၃)

ထိုနေ့က ထိုပန်းအိုးကလေးကို အတန်းခေါင်း ဆောင် သားပုကိုယ်တိုင် ရေလဲရင်းပန်းအိုးကလေး ကျကွဲလေ၏။ ဆရာမကလေးကတော့ သားပု မတတ်နိုင်မှန်းသိ၍ ဘာမှတော့မပြော။ ခက်တာက သားပု၏စိတ်ပဲဖြစ်၏။

ပန်းအိုးကလေးသည် အလွန်လှသော ကြွေပန်း အိုးကလေးဖြစ်၏။ တစ်ဦးတစ်ယောက်တည်း ဝယ်နိုင်ကြသည်မဟုတ်၊တစ်တန်းလုံးရှိ ကျောင်းသား များစု၍ ဝယ်ထားရတာဖြစ်၏။ သို့ဖြစ်၍ သားပုက အစားပြန်၍ဝယ်ပေးချင်သည်။ အပြိုင်အဆိုင်ဖြစ် သောအခြားအတန်းတွေကြားတွင် ဖြစ်သလိုဖန်ခွက် ကလေးထဲ ပန်းတွေထည့်၍ ထိုးထားရသော သူ့အတန်းမျက်နှာငယ်နေရတာ သားပုမခံချင်ပါ။

သူ့အမေကိုမေးကြည့်တော့ တစ်ထောင်လိုလို၊ တစ်ထောင်ကျော်လိုလို မရေမရာပြောဇာ။ တကယ် တော့ ထိုကြွေပန်းအိုးကလေးမျိုး သူတို့အိမ်မှာမရှိ၊ သူတို့အိမ်ရှိတစ်လုံးတည်းသော မြေညောင်ရေအိုး ကလေးတောင် ခေါင်းရင်းက တိုင်မှာကပ်၍ နီးဖြင့် ချည်ထားရ၏။ ရေမှန်မှန်လဲပေးခြင်းမရှိ၍ အိုးထဲက ဇော်ဂျီတောင်ဝေ့တွေတောင် နွမ်းရော်ခြောက် သွေ့နေသည်။

ဘာပဲဖြစ်ဖြစ် ကြွေပန်းအိုးကလေးတစ်လုံး အမြန်ဆုံးဝယ်ချင်တာက သားပု၏ဆန္ဒဖြစ်သည်။ ပန်းအိုးဝယ်နိုင်ရန် ငွေရှာရလိမ့်မည်။ လက်ထဲတွင် ငွေရှိလာလျှင် သူ့အမေကိုဖြစ်ဖြစ်၊ ဆရာမကိုပဲဖြစ်ဖြစ် ဝယ်ခိုင်းလျှင် ရလိမ့်မည်။

သားပု၏ လက်ရှိအမေသည် အမေရင်းမဟုတ်၊ မိထွေးသာဖြစ်သည်။ သေသွားသောမိခင်ဖြစ်သူကို သားပုမမှတ်မိတော့။ ဖြူသလား၊ မည်းသလား၊ ပိန်သလား၊ဝသလားသားပုမသိ။ သူ သုံး၊ လေးနှစ် သားကတည်းက အမိမဲ့ခဲ့ရသည်ဖြစ်၍ ထိုမိထွေး ကိုပင်သားပုကအမေရင်းလို တွယ်တာနေတော့သည်။ အားကိုးနေတော့သည်။ ယုံကြည်အားထားနေ တော့သည်။

နေ့စဉ်မုန့်ဖိုးရသည့် လူတန်းစားမဟုတ်၍ မုန့်ဖိုးထဲကစု၍ ဝယ်ဖို့ဆိုတာမဖြစ်နိုင်၊ အဖေ့ဆီက တောင်းရန်ဆိုတာကလည်း စိတ်ကူးထဲတောင် မထည့်ရဲပါ။ အဖေသည် မိသားစုကိုရှာကျွေးဖို့ အသာထား၊ သူ့အရက်ဖိုးတောင် အမေက ရှာပေးရတာဖြစ်သည်။ ဟိုတစ်လောက ဆရာမလေး သည် သားပု မိုးရေထဲ ထီးမပါဘဲ ကျောင်းတက်ရ သည်ကိုမြင်သွားကာ ခေါက်ထီးဟောင်းကလေး တစ်လက် ပေးထားခဲ့သည်။ ထိုခေါက်ထီးကလေး ကိုတောင် အဖေကယူပြီး အရက်နှင့်လဲ၍ သောက်ပစ်ခဲ့သေးသည်။

ပန်းအိုးကလေး အစားမဝယ်နိုင်မချင်း သားပု ကျောင်းကိုမသွားတော့ဟု စိတ်ကူးသည်။ ပန်းအိုး အသစ်ကလေးကို ပွေ့ပိုက်၍ ကျောင်းကို ရောက်လျှင် ဆရာမလေးဝမ်းသာသွားလိမ့်မည်။ အတန်းသားတွေ လည်း ပျော်ရွှင်သွားကြလိမ့်မည်။ သားပုကို အထင် ကြီးသည့်မျက်လုံးတွေနှင့် ဝိုင်းကြည့်ကြလိမ့်မည်။ ထိုနေ့ကို စိတ်ဖြင့်မှန်းကာ သားပုကြိုတင်၍ ပျော်လျက်ရှိသည်။ ထိုကြွေပန်းအိုးအသစ်ကလေးရရှိအောင် နည်းမျိုးစုံနှင့် သားပုကြိုးစားတော့မည်ဟု ဆုံးဖြတ်ချက်ချလေသည်။

(၄)

သူ့အမေနှင့်အတူ ကောက်ပင်တွေစိမ်းမှောင်နေ သည့် လယ်ကွင်းတွေထဲမှာ သမန်းမြက်ပင်တွေ၊ ဝက်လာပင်တွေ၊ ခရာပင်တွေထူထပ်လှသော ရိုးချောင်းကလေးဘေးမှာ ရေတွေပေါင်ရင်းရောက် အောင် လျှံတက်နေသော တမံအစပ်မှာ သူတို့ရွာတန်း ရှည်ကြီး၏ အိမ်နောက်ဘက်တွေမှာ ငါးမျှားတံ အချောင်းနှစ်ရာလောက်နှင့် ငါးခူထောက် ထွက်လေသည်။

ငါးမျှားတံကူသယ်ရန်၊ ငါးထည့်သည့်ပလိုင်း ကလေးလွယ်ရန်၊ ရေလွတ်ရာကန်သင်းမြေမြင့်များ တွင် ငါးခူတွေကြိုက်တတ်သည့် တီကောင်တွေ တူးရန် အဖော်ရနေသဖြင့် သားပု၏အမေက သဘော တွေကျနေတော့သည်။ သားပု ကျောင်းသွားတာ၊ မသွားတာ စိတ်ဝင်စားခြင်းမရှိ၊ စာတတ်လို့ ဘာလုပ်မှာလဲ၊ လောလောဆယ်ထမင်းစားဖို့ နေ့စဉ် မှန်မှန် ငါးကိုင်းထောက်ရန်ကသာ အရေးကြီးသည် မဟုတ်လား။

"အမေ ဒီကနေ့ရတဲ့ငါးတွေထဲက သားဖို့ နှစ်ကောင်လောက်ချန်ပေးနော်၊ ရွာထိပ်ကငါးဒိုင်မှာ သွားရောင်းပြီးစုထားမယ်။ သား ပန်းအိုးကလေး အစားပြန်ဝယ်ပေးချင်လို့" သားပု၏ စကားကို သူ့အမေက ငြင်းဆန်ခြင်းမပြုပါ။ သည်ကနေ့ ငါးတွေ တော်တော်ရသည်။ ထို့ကြောင့် သဘောတွေကောင်း

❖ ပန်းအိုးကလေး အစားမဝယ်နိုင်မချင်း သားပုကျောင်းကို မသွားတော့ဟု စိတ်ကူးသည်။ ပန်းအိုးအသစ်ကလေးကို ပွေ့ပိုက်၍ ကျောင်းကိုရောက်လျှင် ဆရာမလေးဝမ်းသာသွားလိမ့်မည်။ အတန်း သားတွေလည်း ပျော်ရွှင်သွားကြလိမ့်မည်။ သားပုကို အထင်ကြီး သည့်မျက်လုံးတွေနှင့် ဝိုင်းကြည့်ကြလိမ့်မည်။ ထိုနေ့ကို စိတ်ဖြင့် မှန်းကာ သားပုကြိုတင်၍ ပျော်လျက်ရှိသည်။ ထိုကြွေပန်းအိုးအသစ် ကလေးရရှိအောင် နည်းမျိုးစုံနှင့် သားပုကြိုးစားတော့မည်ဟု ဆုံးဖြတ်ချက်ချလေသည်။ ❖

ပန်းကတည်းက အမိမဲ့ခဲ့ရသည်ဖြစ်၍ ထိုမိထွေး ကိုပင်သားပုကအမေရင်းလို တွယ်တာနေတော့သည်။ အားကိုးနေတော့သည်။ ယုံကြည်အားထားနေ တော့သည်။

နေ့စဉ်မုန့်ဖိုးရသည့် လူတန်းစားမဟုတ်၍ မုန့်ဖိုးထဲကစု၍ ဝယ်ဖို့ဆိုတာမဖြစ်နိုင်၊ အဖေ့ဆီက တောင်းရန်ဆိုတာကလည်း စိတ်ကူးထဲတောင် မထည့်ရဲပါ။ အဖေသည် မိသားစုကိုရှာကျွေးဖို့ အသာထား၊ သူ့အရက်ဖိုးတောင် အမေက ရှာပေးရတာ ဖြစ်သည်။ ဟိုတစ်လောက ဆရာမလေး သည် သားပု မိုးရေထဲ ထီးမပါဘဲ ကျောင်းတက်ရ သည်ကိုမြင်သွားကာ ခေါက်ထီးဟောင်းကလေး တစ်လက် ပေးထားခဲ့သည်။ ထိုခေါက်ထီးကလေး ကိုတောင် အဖေကယူပြီး အရက်နှင့်လဲ၍ သောက်ပစ်ခဲ့သေးသည်။

ပန်းအိုးကလေး အစားမဝယ်နိုင်မချင်း သားပု ကျောင်းကိုမသွားတော့ဟု စိတ်ကူးသည်။ ပန်းအိုး အသစ်ကလေးကို ပွေ့ပိုက်၍ ကျောင်းကိုရောက်လျှင် ဆရာမလေးဝမ်းသာသွားလိမ့်မည်။ အတန်း သားတွေလည်း ပျော်ရွှင်သွားကြလိမ့်မည်။ သားပုကို အထင်ကြီး သည့်မျက်လုံးတွေနှင့် ဝိုင်းကြည့်ကြလိမ့်မည်။ ထိုနေ့ကို စိတ်ဖြင့် မှန်းကာ သားပုကြိုတင်၍ ပျော်လျက်ရှိသည်။ ထိုကြွေပန်းအိုးအသစ် ကလေးရရှိအောင် နည်းမျိုးစုံနှင့် သားပုကြိုးစားတော့မည်ဟု ဆုံးဖြတ်ချက်ချလေသည်။

ဆက်လက်ဖော်ပြပါမည်။

ဒီပဲယင်းမြို့နယ်တွင် ဆောင်းသီးနှံစိုက်ပျိုးရာသီ၌ မြေပဲ ၃၅၉၈၁ ဧကထိ စိုက်ပျိုးပြီးစီးပြီဖြစ်

ရေဦး ဖေဖော်ဝါရီ ၁၂

စစ်ကိုင်းတိုင်းဒေသကြီး ရေဦးခရိုင် ဒီပဲယင်းမြို့နယ်တွင် ဆောင်းသီးနှံစိုက်ပျိုးရာသီ၌ မြေပဲ ၃၅၉၈၁ ဧကထိ စိုက်ပျိုးပြီးစီးပြီဖြစ်ကြောင်း ရေဦးခရိုင် စိုက်ပျိုးရေးဦးစီးဌာနမှ သိရသည်။

ဒီပဲယင်းမြို့နယ်တွင် ဆောင်းသီးနှံစိုက်ပျိုးရာသီ၌ မြေပဲ ၃၇၄၅၃ ဧက လျာထားစိုက်ပျိုးခဲ့ရာမှာ ဒီနေ့မှာတော့ ၃၅၉၈၁ ဧကထိ စိုက်ပျိုးပြီးစီးပြီဖြစ်ပါတယ်။ ဆီထွက်သီးနှံ မြေပဲစိုက်ပျိုးမှုအနေနဲ့ တစ်နှစ်ထက်တစ်နှစ် ပိုမိုတိုးတက်လာပြီး အောင်မြင်တဲ့အနေအထားမှာရှိပါတယ်"ဟု ရေဦးခရိုင် စိုက်ပျိုးရေးဦးစီးဌာန ခရိုင်ဦးစီးမှူး ဦးဇော်မြင့်ထွန်းက ပြောပြသည်။

ဒီပဲယင်းမြို့နယ်တွင် မြေပဲစိုက်ခင်းများ အောင်မြင်ဖြစ်ထွန်းနိုင်စေရေး၊ ပိုးမွှားရောဂါကျရောက်မှုမရှိစေရေး၊ ပေါင်းမြက်ကင်းစင်စေရေးတို့အတွက် စိုက်ခင်းများအတွင်း ကွင်းဆင်းစစ်ဆေးပြီး ကင်းထောက် မှတ်တမ်းယူခြင်း လုပ်ငန်းများကို မြို့နယ်စိုက်ပျိုးရေးဦးစီးဌာန ဝန်ထမ်းများက ဆောင်ရွက် ပေးလျက်ရှိကြောင်း သိရသည်။

ဆီထွက်သီးနှံမြေပဲကို အထွက်နှုန်း တိုးတက်ကောင်းမွန်အောင် စိုက်ပျိုးနိုင်ပါက ဒေသတွင်း ဆီစားသုံးမှု ဖူလုံစေမည့်အပြင် ပိုလျှံမှုကို ရောင်းချနိုင်သဖြင့် ဝင်ငွေရရှိပြီး လူမှုစီးပွားဘဝများ ပိုမိုဖွံ့ဖြိုးတိုးတက်လာနိုင်မည်ဖြစ်ရာ မြေပဲကို တိုးချဲ့စိုက်ပျိုးနိုင်ရေး ဒေသမရွေး ကြိုးပမ်းကြရမည်ဖြစ်ကြောင်း ရေဦးခရိုင် စိုက်ပျိုးရေးဦးစီးဌာန ခရိုင်ဦးစီးမှူး ဦးဇော်မြင့်ထွန်းက ပြောပြ၍ သိရသည်။

(၂၀၆)

မအူပင်မြို့နယ်မှ ရန်ကုန်စျေးကွက်သို့ ဇန်နဝါရီလအတွင်း ကောက်ညှင်းဆန် ၁၆ ပြည်ဝင်အိတ်ရေ ၅၅၀၀၀ ထိ တင်ပို့ရောင်းချနိုင်ခဲ့

မအူပင် ဖေဖော်ဝါရီ ၁၂

ရောဝတီတိုင်းဒေသကြီး မအူပင်ခရိုင် မအူပင်မြို့နယ်မှ ရန်ကုန်စျေးကွက်သို့ ယခုနှစ် ဇန်နဝါရီလအတွင်း ကောက်ညှင်းဆန် ၁၆ ပြည်ဝင်အိတ်ရေ ၅၅၀၀၀ ထိ တင်ပို့ ရောင်းချနိုင်ခဲ့ကြောင်း မအူပင်မြို့နယ် ဆန်စပါး ရောင်းဝယ်ရေးပွဲရုံပိုင်ရှင် ဒေါ်ရီရီဝင်းက ပြောပြ၍ သိရသည်။

မအူပင်မြို့နယ်မှ ရန်ကုန်စျေးကွက်သို့ ၂၀၂၅ ခုနှစ် ဒီဇင်ဘာလအတွင်းက ကောက်ညှင်းဆန် ၁၆ ပြည်ဝင်အိတ်ရေ ၄၅၀၀၀ ထိသာ တင်ပို့ရောင်းချနိုင်ခဲ့ပြီး ယခုနှစ် ဇန်နဝါရီလအတွင်းက ကောက်ညှင်းဆန် ၁၆ ပြည်ဝင်အိတ်ရေ ၅၅၀၀၀ ထိ တင်ပို့ရောင်းချနိုင်ခဲ့ကြောင်း သိရသည်။

''မအူပင်မြို့နယ်က ဆန်၊ စပါးရောင်းဝယ်ရေး ပွဲရုံပိုင်ရှင်တွေက ဒေသထွက် စပါးတွေကို ဝယ်ယူကြိတ်ခွဲပြီး ဆန်အဖြစ် ရန်ကုန်စျေးကွက်သို့ တင်ပို့ရောင်းချပါတယ်။ မအူပင်မြို့နယ်ကနေ ရန်ကုန်ဆန်စျေးကွက်ကို ပြီးခဲ့တဲ့ ဇန်နဝါရီလတွင်းမှာ ကောက်ညှင်းဆန်၁၆ ပြည်ဝင်အိတ်ရေ ၅၅၀၀၀ ထိ တင်ပို့ရောင်းချခဲ့ရပါတယ်။ လက်ရှိဒေသထွက် ကောက်ညှင်းစပါးတွေကို ဝယ်ယူကြိတ်ခွဲပြီး ရန်ကုန်စျေးကွက်ကို တင်ပို့ရောင်းချနေပါတယ်။ ရန်ကုန်စျေးကွက်ကို အခု ဖေဖော်ဝါရီလထဲမှာလဲ ကောက်ညှင်းဆန်တွေ အဝယ်လိုက်နေပါတယ်" ဟု မအူပင်မြို့နယ် ဆန်စပါးရောင်းဝယ်ရေး ပွဲရုံပိုင်ရှင် ဒေါ်ရီရီဝင်းက ပြောပြသည်။

အဆိုပါ တင်ပို့ရောင်းချခဲ့သည့် ကောက်ညှင်းဆန် ၁၆ ပြည်ဝင် တစ်အိတ်လျှင် ငွေကျပ် ၁၅၅၀၀ ထိ ပေါက်စျေးရှိနေကြောင်း၊ အဆိုပါ ကောက်ညှင်းဆန်များကို တင်ပို့ ရောင်းချနေရခြင်းကြောင့် ဆန်စပါး ရောင်းဝယ်ရေးပွဲရုံပိုင်ရှင်များ၊ စိုက်ပျိုးတောင်သူများ၊ ကုန်တင်ယာဉ် အင်္ဂါးလိုက်သူများ၊ ကုန်တင်ကုန်ချလုပ်သားများ လုပ်ငန်းအဆင်ပြေပြေလည် ပတ်လျက်ရှိကြောင်း သိရသည်။

ကျော်ကျော်လင်း

သရက်မြို့နယ် မီးသွေးဖုတ်ကျေးရွာ၌ မြစိမ်းရောင်ကျေးရွာစီမံကိန်းလုပ်ငန်းများ စစ်ဆေး

သရက် ဖေဖော်ဝါရီ ၁၂

မကွေးတိုင်းဒေသကြီး သရက်ခရိုင် သရက်မြို့နယ် ကျေးလက်ဒေသဖွံ့ဖြိုးတိုးတက်ရေးဦးစီးဌာနက ထုံးတောင်ကျေးရွာအုပ်စု မီးသွေးဖုတ်ကျေးရွာ၌ မြစိမ်းရောင်ကျေးရွာ စီမံကိန်းလုပ်ငန်းများ ဆောင်ရွက်ထားရှိမှု အခြေအနေများကို ဖေဖော်ဝါရီ ၁၁ ရက်နံနက်ပိုင်းက တာဝန်ရှိသူများ ကွင်းဆင်း စစ်ဆေးခဲ့ကြောင်း သိရသည်။

ထိုသို့ ကွင်းဆင်းစစ်ဆေးရာတွင် သရက်ခရိုင် ကျေးလက်ဒေသ ဖွံ့ဖြိုးတိုးတက်ရေးဦးစီးဌာန ခရိုင်ဦးစီးမှူး ဦးမိုးဝင်း၊ သရက်မြို့နယ် ကျေးလက်ဒေသ ဖွံ့ဖြိုးတိုးတက်ရေးဦးစီးဌာန ဦးစီးအရာရှိ ဦးစိုးလွင်နှင့် တာဝန်ရှိသူများက ကျေးရွာစီမံကိန်း လုပ်ငန်းအဖွဲ့ဝင်များနှင့်အတူ မီးသွေးဖုတ်ကျေးရွာ၌ စီမံကိန်းလည်ပတ် ရန်ပုံငွေဖြင့် စိုက်ပျိုးရေး၊ မွေးမြူရေး၊ အရောင်းအဝယ်လုပ်ငန်းများ ဆောင်ရွက်ထားရှိမှုအခြေအနေများနှင့် လအလိုက် ဖြည့်သွင်းရမည့် စာရင်းဇယားပုံစံများ ပြည့်စုံမှု ရှိ၊ မရှိ ကြည့်ရှုစစ်ဆေးပြီး ခရိုင်ဦးစီးမှူးက လိုအပ်သည်များ ဆွေးနွေးမှာကြားခဲ့သည်။

မီးသွေးဖုတ်ကျေးရွာ၌ မြစိမ်းရောင်ကျေးရွာစီမံကိန်းကို ၂၀၁၄-၂၀၁၅ ဘဏ္ဍာနှစ်က စတင်ဆောင်ရွက်ခဲ့ပြီး စိုက်ပျိုးရေးလုပ်ကိုင်သူ ၅၈ ဦးကို ငွေကျပ် ၃၄ ဒသမ ၂သန်း၊ မွေးမြူရေးလုပ်ငန်းလုပ်ကိုင်သူ ၁၇ ဦးကို ငွေကျပ် ၉ ဒသမ ၆ သန်း၊ အရောင်းအဝယ်လုပ်ငန်းလုပ်ကိုင်သူ ၁၂ ဦးကို ငွေကျပ် ၆ ဒသမ ၅သန်း၊ စုစုပေါင်း အသင်းသား၊ အသင်းသူ ၈၇ ဦးကို မြစိမ်းရောင်ကျေးရွာ စီမံကိန်းအရင်းမပျောက် လည်ပတ်ရန်ပုံငွေကျပ် ၅၀ ဒသမ ၃သန်း ထုတ်ချေးပေးထားပြီး စီမံကိန်းလုပ်ငန်းများ လည်ပတ်ဆောင်ရွက်လျက်ရှိကြောင်း ခရိုင်ဦးစီးမှူး ဦးမိုးဝင်းထံမှ သိရသည်။

ဆက်လူ

တို့မျှားပူဇော် သာသနာတော်

- ဗုဒ္ဓမွေ တရားဓမ္မကိုဖြင့်
  အများရဖို့ ထိန်းသိမ်းလာ၊
  ရဟန်းတော် ကျေးဇူးတရားက
  အထူးများလှစွာ၊
  ဆည်းကပ်ကြ ထေရ်သံဃာ
  ခြွေရံကာ လူအများ၊
  သာသနာ နေဝန်းသို့
  မသွေထွန်းဖို့ တကား။

- ပညာတွေ ရှာဖွေအားတဲ့
  သာမဏေများလည်း မမေ့စရာ၊
  ခုသာမဏေ နောင်ရဟန်းလို့
  ဆောင်မြန်းဂုဏ်ဝါ၊
  ငယ်ကတည်းက အတတ်ပညာ
  မပြတ်သင်ကာ လေ့လာကြ၊
  ဗုဒ္ဓအမွေ တဝင့်ဝင့်လန်းဖို့
  ဆင့်ကမ်းဝေဌ။

- ရဟန်းဘောင် နေပျော်ကြမှ
  ပြည်တော်အလှ ဆောင်ရန်အတည်၊
  သံဃာတွေ ရွှင်ရွှင်လန်း
  ဝန်ထမ်းနိုင်မည်၊
  ပူဇော်စို့ တူစုံညီ
  သံဃာ့ဂုဏ်ရည် မျှော်ရည်မှန်း၊
  သာသနာတော် ပြန့်ပွားမှ
  ခံ့ညားတဲ့ မြေကမ္ဘာမှာ
  ဆွေဖြာဖြာ ဘေးမခ
  အိုကွယ်...
  အေးမြရွှင်လန်း။ ။

လွမ်းလေးကို(သရက်)

ကိုဗစ်-၁၉ ရောဂါကူးစက်မှုမှ ကာကွယ်နိုင်ရန်

- Home Stay နေထိုင်ပါ။ တစ်ကိုယ်ရေသန့်ရှင်းရေး၊ နေအိမ်နှင့်ပတ်ဝန်းကျင်သန့်ရှင်းရေးတို့ကို အလေးထားဆောင်ရွက်ပါ။
- မကြာခဏထိတွေ့အသုံးပြုတဲ့ စားပွဲ၊ တံခါးလက်ကိုင်၊ ဖုန်း၊ လှေကားလက်ရန်း စသည်တို့ကို Alcohol ၇၀ ရာခိုင်နှုန်းပါဝင်သော ပိုးသန့်စင်ဆေးရည်ဖြင့် မကြာခဏ ဆေးကြောပါ။

၂၀၂၆ ခုနှစ် စက်မှု၊ စိုက်ပျိုး၊ မွေးမြူရေး တက္ကသိုလ်ဝင်စာမေးပွဲအတွက် နမူနာမေးခွန်းပုံစံ

၂၀၂၆ ခုနှစ်
စက်မှု၊ စိုက်ပျိုး၊ မွေးမြူရေးတက္ကသိုလ်ဝင်စာမေးပွဲ
မြန်မာနိုင်ငံစာစစ်ဦးစီးဌာန

စက်မှုပုံဆွဲနည်းပညာ **ဖြေဆိုချိန် (၄:၀၀ နာရီ)**

(တတိယနှစ်)Machining Technology

၁။ Major and Minor axes 120 mm နှင့် 80 mm အသီးသီးရှိသော Ellipse တစ်ခုကို Concentric Circles Method အသုံးပြု၍ဆွဲသားပါ။ (၁၀မှတ်)

၂။ အချင်း 50mm ရှိသော စက်ဝိုင်းသည် ချော်ခြင်းမရှိဘဲ မျဉ်းဖြောင့်အတိုင်းတစ်ပတ်လိမ့်ပါက စက်ဝိုင်း၏ စက်ဝန်းပေါ်ရှိ အမှတ် P အတွက် Cycloid မျဉ်းကွေးကို ရေးဆွဲပါ။ (၁၀မှတ်)

၃။ အခြေ၏အချင်း 40mm နှင့် အမြင့် 60mm ရှိသောထောင့်မှန်ကျ Cone တစ်ခု၏ ထိပ်စွန်းမှ 20mm အကွာတွင် ရေပြင်ညီဖြတ်ထားသော Frustum of Cone ၏ Development ကိုရေးဆွဲပါ။ (ပုံ-က) (၂၀မှတ်)

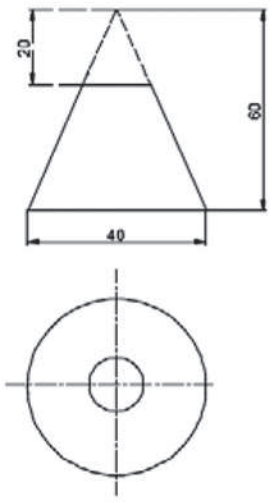

ပုံ(က)

၄။ ပုံတွင်ဖော်ပြထားသော SCREW JACK ၏ အစိတ်အပိုင်းများကိုရေးဆွဲပါ။ (၆၀မှတ်)

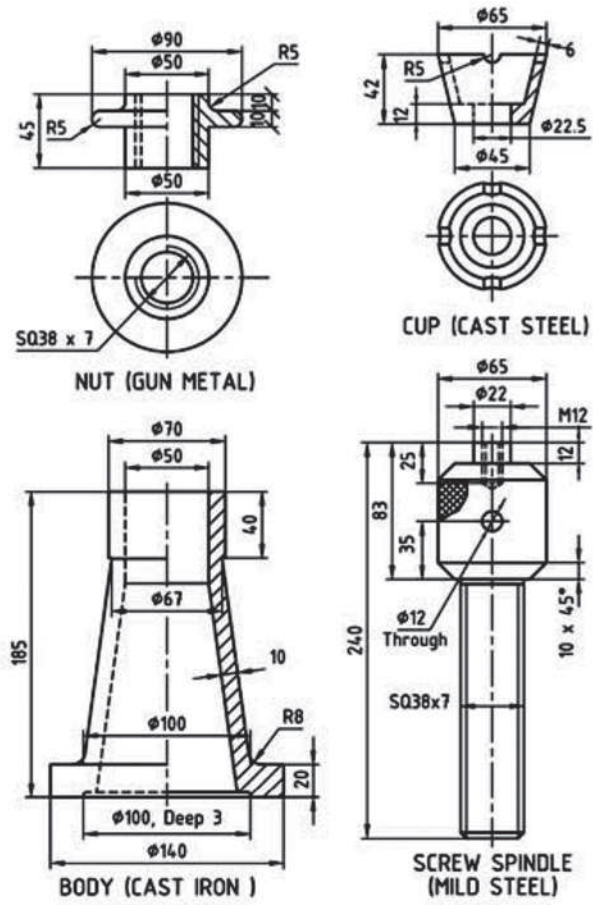

********** End of Question **********

၂၀၂၆ ခုနှစ်
စက်မှု၊ စိုက်ပျိုး၊ မွေးမြူရေးတက္ကသိုလ်ဝင်စာမေးပွဲ
မြန်မာနိုင်ငံစာစစ်ဦးစီးဌာန

စက်ပစ္စည်းခုတ်စားမှုနည်းပညာ(၂) **ဖြေဆိုချိန် (၃:၀၀ နာရီ)**

(တတိယနှစ်)Machining Technology

<u>အပိုင်း(၁)မေးခွန်းအားလုံးဖြေဆိုပါ။</u>

(က) အောက်ပါကွက်လပ်များကို ဖြေဆိုပါ။ **(၂၀) မှတ်**

(၁) Lathe machine တွင် Taper ကို အလုပ်တစ်ခု၏ အလျားတစ်လျှောက် ---------- ပေါ်တွင် တူညီသော အတိုင်းအတာ တိုးလာမှု သို့မဟုတ် လျော့ကျမှုဟု သတ်မှတ်နိုင်သည်။

(၂) Single Start ဝက်အူရစ်တွင် Lead နှင့်-------- သည် တူညီသည်။

(၃) Helical Milling လုပ်ဆောင်ရန် Universal Milling Machine တွင် ----------၏ ထောင့်ကို ချိန်ညှိနိုင်သည်။

(၄) Face Milling Cutter သည် Face Milling လုပ်ငန်းစဉ်တွင် အသုံးပြုပြီး ---------- မျက်နှာပြင်များကို ထုတ်လုပ်ပေးသည်။

(၅) Vertical Attachment သည် Horizontal Milling Machine ကို---------- အဖြစ်သို့ ပြောင်းလဲနိုင်သည်။

(၆) Milling လုပ်ငန်းတွင် Feed ဦးတည်ဘက် (Direction of feed) ဆိုသည်မှာ Milling cutter ၏ လည်ပတ်မှုနှင့်---------- ၏ ရွှေ့လျားမှုတို့ကို ရည်ညွှန်းသည်။

(၇) Milling machine တွင် Indexing mechanism ကို အလုပ်ပစ္စည်း၏ ---------- ကို ထိန်းချုပ်ရန် သို့မဟုတ် အလုပ်ကိုတိကျစွာခွဲဝေရန် အသုံးပြုသည်။

(၈) Universal dividing head အတွင်းရှိ ---------- တွင် အသွား 40 ပါရှိသည်။

(၉) Module သည် Pitch diameter နှင့် ---------- တို့၏ အချိုးဖြစ်သည်။

(၁၀) Pitch point သည် ဂီယာနှစ်ခု၏ ---------- နှစ်ခုဆုံသောနေရာဖြစ်သည်။

(ခ) အောက်ပါတို့ကို မှန်လျှင်(မှန်)၊ မှားလျှင်(မှား) ဟုဖြေဆိုပါ။ **(၁၀) မှတ်**

(၁) Lathe Machine တွင် Compound Rest နည်းလမ်းဖြင့် Internal Taper နှင့် External Taper များကို ခုတ်စားရန် အသုံးပြုနိုင်သည်။

(၂) Lead သည် ဝက်အူရစ် တစ်ပတ်ပြည့် လည်ပတ်စဉ် ရှေ့သို့ တိုးသွားသော အကွာအဝေးဖြစ်သည်။

(၃) Column & Knee Type milling machines သည် အထွေထွေလုပ်ငန်းအတွက် အသုံးအများဆုံးဖြစ်သည်။

(၄) Milling machine spindle တွင် Arbor ကို တပ်ဆင်ထိန်းချုပ်ရန် Draw bar ကို အများဆုံးအသုံးပြုသည်။

(၅) Circular Work Table ကို စက်ဝိုင်းများ၊ အချင်းဝက်များ (Radii) ပုံစံများနှင့် Internal and External Gear များခုတ်စားရန် အသုံးပြုနိုင်သည်။

(၆) Form Milling လုပ်ငန်းကို ပုံမှန် Plain Milling Cutter များဖြင့် လုပ်ဆောင်နိုင်သည်။

(၇) Cutter ၏ အချင်း (D) နှင့် Spindle Speed (N) တို့မြင့်လာပါက ခုတ်စားနှုန်း (Cutting Speed) လည်း မြင့်တက်လာသည်။

(၈) Indexing Head ကို Milling Machine များတွင်သာ အသုံးပြုနိုင်ပြီး Drill Press သို့မဟုတ် Grinding Machine များတွင် အသုံးမပြုနိုင်ပါ။

(၉) Angular Indexing ဖြင့် အလုပ်ပစ္စည်းကို ဒီဂရီ၊ မိနစ် သို့မဟုတ် စက္ကန့်ဖြင့် သတ်မှတ်၍ လှည့်ပေးနိုင်သည်။

(၁၀) External Spur Gears နှစ်ခု ချိတ်ဆက်သောအခါ ၎င်းတို့၏ ဝင်ရိုးများသည် တူညီသော ဦးတည်ချက် အတိုင်း လည်ပတ်ကြသည်။

(ဂ) အောက်ပါတို့တွင် သင့်တော်သော အဖြေမှန်ကိုရွေးချယ်ပါ။ **(၁၀)မှတ်**

(၁) အများအားဖြင့် Brown and Sharpe Standard Taper ကို ---------- machines တွင် အသုံးပြုသည်။

(က) Milling (ခ) Lathe (ဂ) Drilling

(၂) Unified Thread ၏ အခြေခံပုံစံတွင် အရစ်ထောင့်မှာ ---------- ရှိသည်။

(က) 60° (ခ) 45° (ဂ) 55°

(၃) Milling Table ၏မျက်နှာပြင်တွင် Workpiece သို့မဟုတ် Clamping Fixtures များတပ်ဆင်ရန်အတွက် ---------- များပါရှိသည်။

(က) T-Slot (ခ) V Grooves (ဂ) Holes

(၄) ---------- ဆိုသည်မှာ မျဉ်းကွေးနှင့် မျဉ်းဖြောင့်များ သို့မဟုတ် မျဉ်းကွေးများဖြင့် ဖွဲ့စည်းထားသည့် မျက်နှာပြင်ပုံစံများကို ခုတ်စားခြင်း လုပ်ငန်းစဉ်ဖြစ်သည်။

(က) Form milling (ခ)Plain milling (ဂ)Milling

(၅) Milling machine ပေါ်တွင် အပေါက်ချဲ့ခြင်းလုပ်ခြင်းကို ---------- အသုံးပြု၍ လွယ်ကူစွာ လုပ်ဆောင်နိုင်သည်။

(က) drill chuck (ခ) off-set boring head (ဂ) collect chuck

(၆) Face Milling လုပ်ငန်းတွင် ---------- ခုတ်စားသည်။

(က) အလုပ်၏ ဘေးမျက်နှာပြင်ကို (ခ) Cutter ၏ ဝင်ရိုးနှင့် ထောင့်မှန်ကျ (ဂ) ဂီယာသွားများကို

(၇) Simple Indexing Head တစ်ခုတွင် Worm Wheel ၌ အသွား 40 ရှိ၍ Index Crank တစ်ပတ်လှည့်လျှင် Spindle ---------- လည်သည်။

(က) 1/20 ပတ် (ခ) 1/40 ပတ် (ဂ)1/60 ပတ်

(၈) Direct Indexing တွင် အပေါက် 24 ခုပါသော Rapid Index Plate ကိုအသုံးပြုပါက ခွဲဝေ၍မရနိုင်သော အစိတ်အရေအတွက်မှာ ---------- ဖြစ်သည်။

(က) 2 (ခ) 3 (ဂ) 5

စာမျက်နှာ ၂၇ သို့

စာမျက်နှာ ၂၆ မှအဆက်

(၉) Spur Gear များသည် ---------- ဝင်ရိုးများကြားတွင် လည်ပတ်မှုနှင့် စွမ်းအားကို လွှဲပြောင်းပေးသည်။
(က) ထောင့်မှန်ကျ (ခ) ဖြတ်သန်းနေသော (ဂ) အပြိုင်

(၁၀) Module 3 mm နှင့် အသွား 30 ရှိသော ဂီယာ၏ Pitch Diameter မှာ ---------- ဖြစ်သည်။
(က)10 mm (ခ) 33 mm (ဂ) 90 mm

<u>အပိုင်း(၂) နှစ်သက်ရာမေးခွန်း(၆)ပုဒ်သာ ဖြေဆိုပါ။</u>

၁။ (က) Taper ခုတ်စားနည်း(၄)မျိုးကိုဖော်ပြ၍ Taper တိုင်းတာရာတွင် အသုံးပြုသော နည်းလမ်း(၂)မျိုးကို ရေးပါ။ (၆)မှတ်
(ခ) Screw thread အသုံးပြုပုံ နမူနာ (၂) ခုကိုရေးပါ။ (၄)မှတ်

၂။ (က) Milling machine အမျိုးအစား (၅) မျိုးကိုဖော်ပြပါ။ (၅)မှတ်
(ခ) Milling Cutter များ ကြာရှည်စွာ အသုံးပြုနိုင်ရန် ဂရုစိုက်ရမည့် အချက်ငါးချက်ကို ရေးပါ။ (၅)မှတ်

၃။ (က) Milling Attachments နှင့် Work Holding Devices များ၏ ကွာခြားချက်ကိုရှင်းပြပါ။ (၆)မှတ်
(ခ) Machine လုပ်ငန်းတွင် အသုံးပြုသော ဖမ်းကြပ်ကိရိယာ(၄)မျိုးကိုဖော်ပြပါ။ (၄)မှတ်

၄။ (က) Milling machine ဖြင့် လုပ်ဆောင်နိုင်သော လုပ်ငန်းအမျိုးအစား(၆)ခုကိုဖော်ပြပါ။ (၆)မှတ်
(ခ) Plain milling နှင့် Face milling ဆောင်ရွက်ပုံခြားနားချက်ကိုရေးပါ။ (၄)မှတ်

၅။ (က) Cutting speed ရွေးချယ်ရာတွင် ထည့်သွင်းစဉ်းစားရမည့် အချက်(၅)ချက်ကိုဖော်ပြပါ။ (၅)မှတ်
(ခ) အချင်း 75 mm အသွား ၆ ခုပါသော Helical Carbide Milling Cutter ဖြင့် သံကြွေပ် (Cast Iron) ကို ခုတ်စားရန် တစ်မိနစ်ကျွေးနှုန်း (Feed Rate) ကို mm ဖြင့် တွက်ချက်ပေးပါ။ (CS= 60 meter/min နှင့် feed 0.025 mm per tooth ဖြစ်သည်။) (၅)မှတ်

၆။ (က) Indexing method ငါးမျိုးကို ဖော်ပြပါ။ (၅)မှတ်
(ခ) အလုပ်ပစ္စည်း၏ပတ်လည်မျက်နှာပြင်တွင်မြောင်း ၁၂ ခုအညီအမျှ စိတ်ပိုင်းရန် Index Crank ကို လှည့်ပေးရမည့် အပတ်အရေအတွက်ကို ရှာဖွေပါ။(ဖော်ပြထားသော Index Plate များမှ ရွေးချယ်အသုံးပြုပါ)။ (၅)မှတ်

Index Plate – 1	15, 16, 17, 18, 19, 20
Index Plate –2	21, 23, 27, 29, 31, 33
Index Plate –3	37, 39, 41, 43, 47, 49

၇။ (က) Spur gear ဆိုသည်မှာ အဘယ်နည်း။ Spur Gear ခုတ်စားသည့်နည်းလမ်း(၃)ခုကိုဖော်ပြပါ။ (၅)မှတ်
(ခ) 10 DP cutter ဖြင့် 40 teeth spur gear တစ်ခုကို ခုတ်စားရန်လိုအပ်သော အောက်ပါအတိုင်း အတာများကို တွက်ချက်ပါ။ (၅)မှတ်
(i) Outside Diameter
(ii) Addendum
(iii) Dedendum
(iv) whole depth of tooth
(v) Chordal Thickness

**********End of Question**********

၂၀၂၆ ခုနှစ်
စက်မှု၊ စိုက်ပျိုး၊ မွေးမြူရေးတက္ကသိုလ်ဝင်စာမေးပွဲ
မြန်မာနိုင်ငံစာစစ်ဦးစီးဌာန

ဂဟေဆက်နည်းပညာ(၂) ဖြေဆိုချိန်(၃:၀၀ နာရီ)
(တတိယနှစ်)Machining Technology

<u>အပိုင်း(၁)မေးခွန်းအားလုံးဖြေဆိုပါ။</u>

(က) အောက်ပါကွက်လပ်များကိုဖြေဆိုပါ။ (၂၀)မှတ်

(၁) လောင်စာဓာတ်ငွေ့သည် အခြေခံအားဖြင့် ---------- ပါဝင်သောလောင်ကျွမ်းနိုင်သည့် ဓာတ်ငွေ့ ဖြစ်သည်။

(၂) နော်ဇယ်သန့်စင်သည့်ကိရိယာ (Nozzle Cleaners) များသည် ---------- ဖြင့် ပြုလုပ်ထားသော ဝါယာကြိုးတိုများဖြစ်သည်။

(၃) ကာဗွန်များသော မီးတောက် (Carburizing Flame) တွင် လောင်စာဓာတ်ငွေ့ပမာဏသည် ---------- ပမာဏထက် ပိုများနေသော လောင်ကျွမ်းမှုနည်းသည့် မီးတောက်ဖြစ်သည်။

(၄) Seam Welding ဂဟေဆက်ခြင်းသည် ---------- ဂဟေဆက်ခြင်း၏ ပုံစံတစ်မျိုးဖြစ်သည်။

(၅) Flash Butt ဂဟေဆက်ခြင်းနည်းပညာကို ---------- ထုတ်လုပ်မှုလုပ်ငန်းတွင် အများဆုံး အသုံးပြုသည်။

(၆) TIG welding တွင် အကာအကွယ်ဓာတ်ငွေ့ လိုအပ်ပြီး အများအားဖြင့် စင်ကြယ်သော -------- သို့မဟုတ် helium နှင့် ရောစပ်ထားသော argon ကို အသုံးပြုသည်။

(၇) MIG ဂဟေဆော်ခြင်းတွင် ---------- ကို အလိုအလျောက်ပို့ပေးပြီး လျှပ်ကူးတံအဖြစ် အသုံးပြုသည်။

(၈) Nozzle အရွယ်အစားသည် ---------- စီးဆင်းနှုန်းနှင့် ကိုက်ညီသင့်သည်။

(၉) အပူဖြင့်ဖြတ်ခြင်းသည် အရေးကြီးသော ---------- လုပ်ငန်းစဉ်များထဲမှ တစ်ခုဖြစ်သည်။

(၁၀) နိုက်ထရိုဂျင်ကို ပလာစမာဓာတ်ငွေ့အဖြစ်သာမက ---------- ဓာတ်ငွေ့အဖြစ်လည်း အသုံးပြုနိုင်ပြီး ပိုမိုသန့်စင်သော ဖြတ်အနားစောင်းကို ရရှိစေနိုင်သည်။

(ခ) **အောက်ပါတို့ကို မှန်လျှင်(မှန်)၊ မှားလျှင်(မှား) ဟုဖြေဆိုပါ။** (၁၀)မှတ်

(၁) Oxidizing Flame သည် သတ္တုအများစုအတွက် မသင့်တော်လည်း ကြေးညို (Brass) နှင့် ကြေးဝါ (Bronze) များတွင် အသုံးပြုရန်အတွက် သင့်လျော်သည်။

(၂) အက်ဆီတလင်း Cylinder တစ်လုံး၏ အတွင်းဖိအားမှာ အောက်ဆီဂျင် Cylinder ၏အတွင်းဖိအားထက် လွန်စွာ နိမ့်သည်။

(၃) ကြားနေမီးတောက်(Neutral Flame)ကြောင့် ပင်ရင်းသတ္တုတွင် ကာဗွန်ကြွင်းကျန်စေခြင်း (Carburizing) နှင့် ဓာတ်တိုးစေခြင်း (Oxidizing) မရှိပေ။

(၄) Upset Welding အတွက် အသုံးပြုသော စက်ကိရိယာများသည် Flash Welding နှင့် အလားသဏ္ဌာန်တူသည်။

(၅) Flash Butt Welding သည် သတ္တုချောင်းနှစ်ခုကို အရည်ပျော်နိုင်သောအခြေအနေသို့ ရောက်ရှိအောင်ပူပေးပြီး တွန်းတိုက်၍ ဖိအားပေးကာ တွဲဆက်စေသော ဂဟေဆက်နည်းဖြစ်သည်။

(၆) TIG Welding တွင် အကာအရံဓာတ်ငွေ့ (Shielding Gas) အဖြစ် ကာဗွန်ဒိုင်အောက်ဆိုဒ်ကို အဓိကထား အသုံးပြုသည်။

(၇) MIG ဂဟေဆက်ခြင်းသည် TIG ဂဟေဆက်ခြင်းနှင့် ဆင်တူသော်လည်း Consumable Electrode Wire ကိုအသုံးပြုသည်။

(၈) MIG ဂဟေဆက်ပြီးနောက် ဂဟေချော်များကို ခြစ်ထုတ်ရန် လိုအပ်သောကြောင့် သန့်ရှင်းရေးလုပ်ငန်း ပိုမိုလုပ်ဆောင်ရသည်။

(၉) Air Plasma Arc Cutting သည် လေကို အလုပ်လုပ်သည့်ဓာတ်ငွေ့အဖြစ် အသုံးပြုသော ပေါင်းစပ်နည်းလမ်းတစ်ခုဖြစ်သည်။

(၁၀) Plasma Cutter များသည် လျှပ်စစ်ဓာတ်အား အနည်းငယ်သာသုံးစွဲသောကြောင့် စွမ်းအင်ချွေတာနိုင်သည်။

(ဂ) **အောက်ပါတို့တွင် သင့်တော်သောအဖြေမှန်ကိုရွေးချယ်ပါ။** (၁၀)မှတ်

(၁) Cylinder မှထွက်လာသည့် ဓာတ်ငွေ့၏ဖိအားကို လျှော့ချပြီး ဂဟေဆက်နေစဉ် တစ်ချိန်လုံး တည်ငြိမ်သောနှုန်း တစ်ခုဖြင့် ဆက်တိုက် ပို့လွှတ်နိုင်ရန်အတွက် ---------- ကို အသုံးပြုရသည်။
(က) Pressure Regulator (ခ) Welding Blowpipe (ဂ) Hose

(၂) အက်ဆီတလင်းနှင့် အောက်ဆီဂျင်ကို ---------- အချိုးဖြင့် ရောစပ်လိုက်သောအခါ ကြားနေမီးတောက် (Neutral Flame) ကိုရသည်။
(က) ၁ : ၁.၁ (ခ) ၂ : ၁.၁ (ဂ) ၁ : ၂.၁

(၃) နော်ဇယ်ကိုအချိန်ကြာမြင့်စွာ အသုံးပြုနိုင်ရန်နှင့် စွမ်းဆောင်ရည်ကောင်းနေစေရန် တင်ရှိနေသော ကာဗွန်ဂျိုးများကို ---------- ဖြင့် ပုံမှန်သန့်ရှင်းရေး ပြုလုပ်ပေးသင့်သည်။
(က) Nozzle Cleaner (ခ) Igniter (ဂ) Welding Blowpipe

(၄) Spot Welding လုပ်ငန်းစဉ်တွင် အလုပ်ဝတ္ထုများကို ---------- နှစ်ခုကြားတွင်ဖိထားပြီး မြင့်မားသော လျှပ်စီးကြောင်းနှင့် နိမ့်သောဗို့အားကို ဖြတ်သန်းစေသည်။
(က) Copper Electrode (ခ) Roller Electrode (ဂ) Jaw

(၅) Seam Welding တွင် လည်ပတ်နိုင်သော ---------- များကို အသုံးပြု၍ ဖိအားနှင့် လျှပ်စီးကြောင်းကို သက်ရောက်စေပြီး သတ္တုများကို အရည်ပျော်စေကာ ဂဟေဆက်ပေးသည်။
(က) Roller Type Electrodes (ခ) Tongs (ဂ) Spindle

(၆) TIG Welding တွင် အသုံးပြုသော Electrode အမျိုးအစားမှာ ----------ဖြစ်သည်။
(က) ကြေးနီ Electrode (ခ) တန်စတင် Electrode (ဂ)ကာဗွန်သံမဏိ Electrode

(၇) TIG Welding တွင် အကာအရံဓာတ်ငွေ့အဖြစ် အသုံးမပြုသင့်သောဓာတ်ငွေ့မှာ---------ဖြစ်သည်။
(က) အာဂွန် (ခ) ဟီလီယမ် (ဂ) ကာဗွန်ဒိုင်အောက်ဆိုဒ်

(၈) MIG ဂဟေဆက်ရာတွင် Contact Tube ၏အဓိကလုပ်ဆောင်ချက်မှာ ----------ဖြစ်သည်။
(က)အကာအရံဓာတ်ငွေ့ကိုထိန်းချုပ်ရန် (ခ)ဂဟေဝါယာကြိုးကိုလျှပ်စစ်ဓာတ်ပေးရန်
(ဂ) ဂဟေပျော်ရည်ကန်ကို အေးစေရန်

(၉) Oxy-acetylene Cutting တွင် အသုံးပြုသော ဓာတ်ငွေ့နှစ်မျိုးမှာ ---------- ဖြစ်သည်။
(က)အောက်ဆီဂျင်နှင့်နိုက်ထရိုဂျင် (ခ)အောက်ဆီဂျင်နှင့်အက်ဆီတလင်း (ဂ) ဟီလီယမ်နှင့်အာဂွန်

(၁၀) Plasma Cutting ၏ အားနည်းချက်တစ်ခုမှာ ---------- ဖြစ်သည်။
(က)ဖြတ်တောက်မှုအရှိန်နှေးကွေးခြင်း (ခ)ပါးလွှာသောသတ္တုများကို မဖြတ်တောက်နိုင်ခြင်း
(ဂ) ကုန်ဆုံးလွယ်ပစ္စည်းများ (Consumables) လိုအပ်ခြင်းနှင့် စွမ်းအင်သုံးစွဲမှုများခြင်း

<u>အပိုင်း(၂) နှစ်သက်ရာမေးခွန်း(၆)ပုဒ်သာ ဖြေဆိုပါ။</u>

၁။(က) Oxy-acetylene Gas Welding ဆိုသည်မှာအဘယ်နည်း။ (၅)မှတ်
(ခ) Oxy-acetylene Welding Equipment များမှ(၅)ခုကိုဖော်ပြပါ။ (၅)မှတ်

၂။ (က) Pressure Regulator ၏ အဓိကအစိတ်အပိုင်း(၄)ခုကိုဖော်ပြပါ။ (၄)မှတ်
(ခ) Oxy-acetylene Welding ၏ အားသာချက်နှင့် အားနည်းချက်(၃)ခုစီကိုရေးပါ။ (၆)မှတ်

၃။(က) Resistance Welding အမျိုးအစား(၄)မျိုးကိုဖော်ပြပါ။ (၄)မှတ်
(ခ) Resistance Spot Welding ၏ အားသာချက်နှင့် အားနည်းချက်(၃)မျိုးစီကိုဖော်ပြပါ။ (၆)မှတ်

၄။(က) TIG welding ဟူသည်အဘယ်နည်း။ (၅)မှတ်
(ခ) TIG ဂဟေဆော်ခြင်းအတွက် အသုံးပြုသော ပစ္စည်းကိရိယာ(၅)မျိုးကိုဖော်ပြပါ။ (၅)မှတ်

၅။(က) MIG welding ၏ အခြေခံသဘောကိုရှင်းပြပါ။ (၄)မှတ်
(ခ) MIG welding ၏ အားသာချက်နှင့် အားနည်းချက်(၃)ခုစီရေးပါ။ (၆)မှတ်

၆။(က) MIG welding အတွက် လိုအပ်သောပစ္စည်းကိရိယာ(၅)မျိုးကိုဖော်ပြပါ။ (၅)မှတ်
(ခ) Plasma cutting တွင် အသုံးပြုသော သတ္တုပစ္စည်း(၅) မျိုးကိုဖော်ပြပါ။ (၅)မှတ်

၇။(က) Plasma cutting တွင် အသုံးပြုသော ဓာတ်ငွေ့(၄)မျိုးကို ဖော်ပြပါ။ (၄)မှတ်
(ခ) Plasma cutting တွင်သတိထားရမည့် ဘေးအန္တရာယ်များကို ဖော်ပြပါ။ (၆)မှတ်

**********End of Question**********

ကူမဲမြို့အစွန် ပန်းလောင်ရေတံခွန်

ခရီးသွားဆောင်းပါး

သက်နိုင်(ပြင်ဦးလွင်)

မန္တလေးတိုင်းဒေသကြီး မြစ်သားမြို့နယ် ကူမဲမြို့အစွန်မှာရှိနေတဲ့ ပန်းလောင်ရေတံခွန်ကို သွားရောက်လည်ပတ်ကြတဲ့ခရီးစဉ်မှာ ရေတံခွန်နဲ့ မနီးမဝေးခရီးလမ်းကြောင်းပေါ်က မိုင်းမော ပျူမြို့ဟောင်းကို ကျော်ဖြတ်လာခဲ့ကြပါပြီ။ ဒါ့ပြင် ဒေသအခေါ်အောက်ဆည်ရှိရာကိုလဲ ကျော်လွန်လာခဲ့သလို မကြာခင်မှာ လှေဆိပ်တစ်ခုကို ရောက်လာကြတယ်။ ဒီလှေဆိပ်ကနေ လှေစီးပြီး ရေတံခွန်ရှိရာကို သွားရောက်ကြရမှာပါ။ လှေဆိပ်အနီးကို ရောက်ရှိပြီး ကားရပ်လိုက်တာနဲ့ တစ်ပြိုင်နက်လာပါ။ ထိုင်ပါ။ လှေစောင့်ရင်း ရေနွေးသောက်ပါ။ စားစရာလိုရင် မှာစားပါ။ ဘာမှဝယ်ယူမစားမသောက်ရင်လဲ နားနားနေနေအေးအေးဆေးဆေး ထိုင်လို့ရပါတယ်ဆိုပြီး ဆိုင်ဝန်ထမ်းလေးတွေက ကြိုဆိုဖိတ်ခေါ်နေကြတယ်။ စျေးဆိုင်တန်းလေးနဲ့ အနီးကပ်မျက်နှာချင်းဆိုင်မှာ ကွပ်ပျစ်အပြည့်ခင်းထားတဲ့ တဲတန်းရှည်တစ်ခုလဲရှိနေပါသေးတယ်။ တဲတန်းအတွင်းက ကွပ်ပျစ်တွေပေါ်မှာ လှေစီးကြမဲ့ ဧည့်သည်တွေ၊ ရေတံခွန်ကနေ လှေစီးပြီး ပြန်လာကြသူတွေ၊ သူအဖွဲ့နဲ့သူရှိနေကြတယ်။

မိမိတို့မောင်နှမတွေနဲ့ သူငယ်ချင်းရဲ့ မိသားစုတွေက နီးစပ်တဲ့ဆိုင်လေးတစ်ဆိုင်ကိုဝင်ပြီး အနားယူကြရင်း ပါလာတဲ့ ထမင်းဘူး၊ ထမင်းချိုင့်၊ စားသောက်ဖွယ်ရာတွေကို စိစစ်ပြင်ဆင်နေကြရတယ်။ ဒါတွေက လှေပေါ်မှာ တင်ယူသွားပြီး ရေတံခွန်ရောက်ရင် စားသောက်ကြဖို့ပါ။ ဒီလိုပြင်ဆင်ဆောင်ရွက်နေကြတုန်း လှေသမားတွေ ရောက်လာကြပြီး လှေစီးမယ်ဆိုရင် လှေတွေအဆင်သင့်ဖြစ်နေပြီဖြစ်ကြောင်းနဲ့ မိမိတို့အဖွဲ့အတွက် အသက်ကယ်အင်္ကျီတွေကိုပေးကြတယ်။ လှေစီးကြရမဲ့ပန်းလောင်မြစ်က အနည်းငယ်ကျယ်ဝန်းနေသလို ရေစီးသန်တာကြောင့် အသက်ကယ်အင်္ကျီတွေကို မဖြစ်မနေဝတ်ဆင်ကြရတာပါ။ လှေဆိပ်နဲ့ လှေဂိတ်က ဟိုတယ်ကြီးတွေက ဖွင့်လှစ်ထားတဲ့ ပုဂ္ဂလိကပိုင်မဟုတ်ဘဲ အနီးဝန်းကျင်ကျေးရွာတွေက ရေလုပ်သားတွေစုပေါင်းဖွင့်လှစ်ထားတဲ့ အများပိုင်ဖြစ်ကြောင်း သိရတယ်။ လှေစီးခစျေးနှုန်းအနေနဲ့ လူတစ်ယောက်ကို အသွား၊ အပြန် ငွေကျပ် ၁၀၀၀၀ သတ်မှတ်ထားတယ်။ ဒီငွေကျပ် ၁၀၀၀၀က ရေတံခွန်မှာနေချင်သလောက်နေ၊ ပြန်ချင်တဲ့အချိန်ပြန် စိတ်ကြိုက်လည်ပတ်ခွင့်၊ ရေချိုးရေကစား အပန်းဖြေခွင့်ရှိနေပါတယ်။

မိမိတို့အဖွဲ့လူစုံလို့ အဆင်သင့်ဖြစ်တာနဲ့ လှေပေါ်တက်နေရာယူကြပြီး လှေကလဲ ကမ်းကနေ စတင်ထွက်ခွာလာခဲ့တယ်။ လှေက လူအယောက် ၂၀လောက်ဆံ့တဲ့စက်လှေပါ။ ကမ်းကနေ လှေစတင်ထွက်ခွာလာတာနဲ့ ပန်းလောင်မြစ်ရဲ့ သဘာဝအလှရှုခင်းတွေကို တွေ့မြင်ခံစားကြရတယ်။ ပန်းလောင်မြစ်ရေတွေက စိမ်းလဲ့ကြည်လင်ပြီး သန့်ရှင်းနေတာပါ။ မြစ်အောက်ခြေမှာရှိနေတဲ့ ကျောက်တုံး၊ ကျောက်ခဲတွေနဲ့အတူ မြစ်ကြမ်းပြင်တစ်ခုလုံးကို ပီပီပြင်ပြင်ထင်ထင်ရှားရှား မြင်တွေ့နေရတယ်။ ဒါပေမဲ့ ရေစီးကအလွန်သန်ပါတယ်။ ဒီလိုရေစီးသန်တာကြောင့် မြစ်အတွင်းမှာ လှေမတော်တဆမှုတွေ ဖြစ်ပွားခဲ့ဖူးသလားဆိုပြီး လှေသမားကို မေးမြန်းစုံစမ်းကြည့်တော့ ဖြစ်ပွားမှုမရှိသေးကြောင်း သိလိုက်ရတယ်။ ဘာပဲဖြစ်ဖြစ်အန္တရာယ်ကို ကြိုတင်ကာကွယ်ကြတဲ့အနေနဲ့ လှေစီးသူတိုင်း အသက်ကယ်အင်္ကျီတွေကို ဝတ်ဆင်ထားကြရတယ်။

လှေစီးနေရင်းနဲ့ ပန်းလောင်မြစ်ကြောင်းတစ်လျှောက်မှာ ရေတံခွန်ငယ်လေးတွေ၊ စိုက်ပျိုးရေးခြံကြီးတွေ၊ သဘာဝသစ်တောတွေ၊ ကျောက်ဆောင်၊

ကူမဲမြို့အစွန်ရှိ ပန်းလောင်ရေတံခွန်ကို တွေ့ရစဉ်။

ကျောက်ကမ်းပါး၊ ကျောက်တောင်ကြီးတွေနဲ့အတူ မြေပြန့်လွင်ပြင်ငယ်လေးတွေ၊ ဟိုတယ်၊ မိုတယ်တွေကို တွေ့မြင်နေရတယ်။ ဒါ့ပြင် မြစ်အတွင်းမှာ ခရီးသွားဧည့်သည်တွေ စီးနင်းလိုက်ပါလာကြတဲ့လှေတွေရှိနေကြသေးတယ်။ လှေတွေက အစုနှစ်အဆန်၊ အသွားအပြန် အများအပြားပါ။ အင်းလေးကန်ထဲမှာ လှေစီးနေရတာနဲ့ခပ်ဆင်ဆင်တူညီပြန်တယ်။ လှေပေါ်မှာလိုက်ပါနေကြတဲ့ ခရီးသွားဧည့်သည်တွေအားလုံးကလဲ ပြုံးပျော်ရွှင်မြူးနေကြတာကို တွေ့မြင်နေရတယ်။ ပန်းလောင်ရေတံခွန်ရှိရာကို လာရောက်ကြတဲ့ဧည့်သည်တွေအားလုံးက လည်ပတ်လေ့လာကြဖို့၊ အပန်းဖြေကြဖို့၊ ရေဆော့ကစားကြဖို့၊ သဘာဝရှုခင်းတွေကို ကြည့်ရှုခံစားကြဖို့၊ ပျော်ပွဲစားကြဖို့ အပျော်ခရီးထွက်လာကြတဲ့အတိုင်း လွတ်လွတ်လပ်လပ်ပျော်ပျော်ရွှင်ရွှင်ဖြစ်နေကြတာပါ။

ကမ်းကနေ လှေစီးချိန် ၁၅မိနစ်ကျော်လောက်မှာ မြင့်မြင့်မားမားနဲ့ ရေတွေဖြာကျနေတဲ့ ပန်းလောင်ရေတံခွန်ကြီးရှိရာကို ရောက်လာခဲ့ကြတယ်။ တောင်ကမ်းပါးအပေါ်ထိပ်ကနေ အရှိန်အဟုန်ပြင်းပြင်းနဲ့ ရေတွေဒလဟောစီးကျနေတာပါ။ ပန်းလောင်ရေတံခွန်အနီးကနေ စက်လှေဖြတ်သန်းသွားတဲ့အချိန်မှာ ရေမှုန်တွေက အဆက်မပြတ်လာရောက်ရိုက်ခတ်နေတာကြောင့် ဓာတ်ပုံရိုက်၊ ဗီဒီယိုရိုက်ပြီး မှတ်တမ်းတင်နေကြသူတွေက လက်ကိုင်ဖုန်းတွေ၊ ကင်မရာတွေကို သတိထားကိုင်ဆောင်နေကြရတယ်။ ဒါ့ပြင် စက်လှေသမားကလဲ လှေကို သတိထားပြီးမောင်းနှင်နေရတယ်။ ဒီနေရာမှာ မြစ်ရေတွင်းအချို့နေရာတွေက ဝဲကတော့လိုဖြစ်နေကြတာပါ။ အလွန်လှပတဲ့ နေရာဖြစ်နေပေမဲ့ သတိမထားရင် အန္တရာယ်ဖြစ်ပေါ်စေနိုင်တဲ့နေရာမျိုးဖြစ်နေတယ်။

ရေတံခွန်ကြီးကို ကျော်လွန်ပြီး မကြာခင်မှာလှေက ကမ်းတစ်ခုကိုကပ်လိုက်တယ်။ ဒီနေရာမှာ ခရီးသွားဧည့်သည်တွေ အပန်းဖြေလေ့လာဆော့ကစားကြမှာဖြစ်ပြီး နာမည်ကျော်ကြားလူသိများနေတဲ့ ပန်းလောင်ရေတံခွန်ဆိုတဲ့နေရာလဲဖြစ်ပါတယ်။ ဒီနေရာကနေ စောစောက တွေ့မြင်ဖြတ်သန်းခဲ့ကြတဲ့ ရေတံခွန်ကြီးနဲ့အတူ ဘေးပတ်လည်ဝန်းကျင် မြစ်ကြောင်းတစ်လျှောက် အနီးအဝေးနေရာတွေမှာ ရေတံခွန်ကြီးငယ်အသွယ်သွယ်ကို တွေ့မြင်နေရပြန်တယ်။ မြစ်ကြောင်းတစ်လျှောက်ကြည့်လိုက်တဲ့ နေရာတိုင်းမှာ ရေတံခွန်တွေပါ။

လှေဆိုက်ကပ်လိုက်တဲ့ ကမ်းခြေနေရာက အလွန်ကျဉ်းမြောင်းသေးငယ်ပါတယ်။ ဒီနေရာလေးတစ်ခုတည်းမှာ ရေတံခွန်ရှိရာကို လာရောက်လည်ပတ်ကြတဲ့သူတွေအားလုံး ရေချိုးရေကစားတာ၊ နားနေအပန်းဖြေစားသောက်ကြရတာတွေကို လုပ်ကြရတယ်။ အနီးနားမှာတော့ ဝါးကွပ်ပျစ်ခင်းတဲငယ်လေးတွေရှိနေကြတယ်။ ဒါပေမဲ့ လာရောက်ကြသူအရေအတွက်နဲ့ တဲငယ်လေးတွေက မလောက်မင၊ နေရာမရဖြစ်နေကြတယ်။ တဲငယ်တွေတိုင်းမှာ စားသောက်နေကြသူတွေ၊ နားနေကြသူတွေနဲ့ပြည့်နေကြတယ်။ အရင်ရောက်နှင့်နေသူတွေထဲက တစ်ဖွဲ့ပြန်၊ တစ်ဖွဲ့ဆင်းမှ နောက်ရောက်လာကြသူတွေက နေရာရကြတော့တယ်။ တဲတွေ၊ ကွပ်ပျစ်တွေအတွက် အဖိုးအခ၊ ငွေကြေးတစ်စုံတစ်ရာမပေးရပေမဲ့ နေရာတစ်နေရာရဖို့အတွက် အချိန်ပေးစောင့်ဆိုင်းကြရတယ်။ ပန်းလောင်ရေတံခွန်ရှိရာကို သွားရောက်လေ့လာလည်ပတ်ကြမယ်ဆိုရင် ဒီအခက်အခဲဒုက္ခတွေကိုတော့ကြုံတွေ့ရင်ဆိုင်ကြရမှာဖြစ်ပါတယ်။ ဒါပေမဲ့ တစ်ခါတစ်ရံ ဧည့်သည်တွေနည်းပါးတဲ့ နေ့တွေ၊ ရက်တွေမှာ အဆင်ပြေကောင်းပြေနိုင်ပါတယ်။

ဒါ့ပြင် ရေချိုး၊ ရေကစားကြဖို့အတွက် နေရာကလဲ အလွန်ကျဉ်းမြောင်းနေတယ်။ မြစ်ပြင်ကြီးက ကျယ်ဝန်းနေပြီး ရေစီးသန်တဲ့နေရာတွေ၊ ရေနက်တဲ့နေရာတွေက အများအပြားဖြစ်နေလို့ ကမ်းအနီးပတ်ဝန်းကျင်ရေတိမ်တဲ့ ဧရိယာအနည်းငယ်လောက်မှာသာ ရေကစားနေကြရတယ်။ ဒါတောင်မှ ဒီလိုနေရာတွေမှာလဲ အန္တရာယ်ကင်းအောင် ဒေသခံတွေ၊ လှေသမားတွေ ပြုလုပ်ပေးထားတဲ့နိုင်လွန်ကြိုးတွေ အကူအညီနဲ့ ရေကစားနေကြရတယ်။ ရေကူး၊ ရေကစားနေကြရတာ လွတ်လွတ်လပ်လပ် အန္တရာယ်ကင်းကင်းမရှိနိုင်ဘဲ ကြိုးတွေကို လက်တစ်ဖက်ကဆွဲ၊ ကြိုးမရှိတဲ့နေရာတွေကို သွားလာဆော့ကစားလို့မရနဲ့ သတိထားနေကြရပြန်တယ်။ လှေတွေပေါ်ကဆင်းပြီး ကမ်းခြေကို ရောက်လာကြတဲ့လူတွေအားလုံး ရေထဲကို ဆင်းကြမယ်ဆိုရင် နေရာဆံ့မှာမဟုတ်တော့ပါဘူး။ တချို့ကတဲတွေထဲမှာ အနားယူနေကြသူတွေကယူ၊ ထမင်းစားသောက်နေကြသူတွေကစားသောက်၊ ဓာတ်ပုံရိုက်၊ ရှုခင်းကြည့်နေကြသူတွေကကြည့်နဲ့ကြောင့်သာ ရှိတဲ့နေရာကျဉ်းကျဉ်းလေးမှာ အဆင်ပြေအောင်ဖန်တီးနေကြရတယ်။

တကယ်တော့ ပန်းလောင်ရေတံခွန်လိုနေရာမျိုးက မြစ်အတွင်းမှာလေ့အပျော်စီးကြဖို့၊ မြစ်ကြောင်းတစ်လျှောက်မှာရှိနေတဲ့ သဘာဝအလှတွေကို ကြည့်ရှုခံစားကြဖို့၊ ရေတံခွန်ကြီးနဲ့ အလှဓာတ်ပုံရိုက်ကြဖို့၊ မိသားစုအပျော်ခရီးထွက်ကြဖို့အတွက်လောက်သာ သွားလာသင့်တဲ့နေရာမျိုးဖြစ်နေတယ်။ အပျော်သဘောမျိုးနဲ့ ရေချိုးရေကစားကြဖို့ သင့်တော်တဲ့နေရာမဟုတ်ပါဘူး။ အခန့်မသင့်ရင် အန္တရာယ်များလွန်းတဲ့နေရာလဲဖြစ်နေတယ်။ ဒါပေမဲ့ လူအပါအဝင် သတ္တဝါတွေအားလုံးက ရေကိုတွေ့ရင် ပျော်ရွှင်မြူးထူးကြတယ်။ အသစ်အဆန်းလုပမှုတွေကို ခုံမင်နှစ်သက်ကြတယ်။ သဘာဝကိုမြတ်နိုးတွယ်တာကြတယ်။ မလိုတဲ့နေရာတွေမှာ စွန့်စားတတ်ကြတယ်။ မရောက်ဖူးသေးတဲ့နေရာ အသစ်အဆန်းတွေမှာ စူးစမ်းရှာဖွေတတ်ကြတယ်။ မသိသေးတဲ့အကြောင်းအရာတွေကို လေ့လာကြည့်ရှုချင်ကြတယ်။ ပန်းလောင်ရေတံခွန်မှာက ဒီအချက်တွေအားလုံးနဲ့ ပြည့်စုံနေကြပါတယ်။ ဒါကြောင့် နိုင်လွန်ကြိုးတွေကို လက်လွတ်ကျော်လွန်ပြီး ရေစီးသန်တဲ့ မြစ်အလယ်ရေနက်ပိုင်းထိ ရောက်အောင် စွန့်စွန့်စားစားရေကူးနေကြသူတွေ၊ ကမ်းစပ်ရေတိမ်ပိုင်းမှာပဲ မဝံ့မရဲနဲ့ ရေကူးပျော်မြူးနေကြသူတွေ၊ ရေတံခွန်ကြီးကို နောက်ခံထားပြီး ပုံစံအမျိုးမျိုးနဲ့ ဓာတ်ပုံ၊ ဗီဒီယိုရိုက်ကူးသူတွေ၊ မြစ်ကြောင်းတစ်လျှောက်ခေါက်တုံ့ခေါက်ပြန် လှေအပျော်စီးနေကြသူတွေကို တွေ့မြင်နေရတယ်။

မိမိတို့အဖွဲ့ကတော့ ကွပ်ပျစ်တဲတွေပေါ်မှာ နေရာရတာနဲ့ ပစ္စည်းတွေစောင့်သူကစောင့်၊ ရေချိုးရေကစားကြဖို့ ပြင်ဆင်တဲ့သူကပြင်ဆင်နဲ့ ကိုယ်စီလှုပ်ရှားနေကြပါပြီ။ ဒါ့ပြင် သွားရောက်လည်ပတ်ကြဖို့စီစဉ်ထားတဲ့ နေရာတစ်ခုကို ဆိုက်ဆိုက်မြိုက်မြိုက်၊ အောင်အောင်မြင်မြင်ရောက်ရှိလာကြလို့လဲ အားလုံးကပျော်ရွှင်ဝမ်းသာနေကြတယ်။ နေရာက ကူမဲမြို့အစွန်က ပန်းလောင်ရေတံခွန်ပါ။

မှတ်ပုံတင်မော်တော်ယာဉ်များအားလုံး ယာဉ်စစ်ဆေးပြီးမှသာ ယာဉ်မှတ်ပုံတင်လုပ်ငန်းများ ဆောင်ရွက်ပေးသွားမည်ဖြစ်ကြောင်း အသိပေးကြေညာ

၁။ ကုန်းလမ်းပို့ဆောင်ရေးညွှန်ကြားမှုဦးစီးဌာနတွင် မှတ်ပုံတင်ထားသည့် မော်တော်ယာဉ်များအနက် Road Safety အရေးကြီးသည့် အများပြည်သူသယ်ယူပို့ဆောင်ရေးခရီးသည်တင်ယာဉ်များ၊ ယာဉ်မှန်၊မမှန်စစ်ဆေးခြင်း၊ ပြောင်းလဲခြင်းများအတွက် ယာဉ်စစ်ဆေးခြင်း၊ နယ်ဝင်ယာဉ်များကို စစ်ဆေးခြင်းတို့နှင့်အကျုံးဝင်သည့်ယာဉ်များ၊ Taxi အငှားယာဉ်များ၊ School Bus ယာဉ်များနှင့် နှစ်တာန်နှင့်အထက် အငှားယာဉ်များကို ယာဉ်စစ်ဆေး၍ သက်တမ်းတိုးဆောင်ရွက်ပေးလျက်ရှိသည်။

၂။ ယခုအခါယာဉ်များကြံ့ခိုင်မှုကောင်းမွန်စေရေးနှင့် အများပြည်သူဆိုင်ရာလမ်းများပေါ်တွင် အန္တရာယ်ကင်းစွာသွားလာနိုင်ရေးအတွက် မှတ်ပုံတင်မော်တော်ယာဉ်များအားလုံးကို ၁-၁-၂၀၂၅ ရက်မှစ၍ ယာဉ်သက်တမ်းတိုးခြင်းအပါအဝင် ယာဉ်မှတ်ပုံတင်လုပ်ငန်းများအတွက် ယာဉ်စစ်ဆေးပြီးမှသာ ဆောင်ရွက်ပေးသွားမည်ဖြစ်ပါကြောင်း အသိပေးကြေညာအပ်ပါသည်။

ကုန်းလမ်းပို့ဆောင်ရေးညွှန်ကြားမှုဦးစီးဌာန

စနေနေ့ညမှာ ယှဉ်ပြိုင်ကစားမဲ့ အက်ဖ်အေဖလားပွဲစဉ်တွေထဲက ဆောက်သမ်တန်၊ ဘွန်ဒက်လီဂါပွဲစဉ်တွေထဲက ဖရန့်ဖတ်၊ လာလီဂါပွဲစဉ်တွေထဲက အက်စ်ပန်ညိုအသင်းတို့ကို အကြိုက်တွေ့မိပါတယ်

M L

ဒီတစ်ပတ်မှာ ဥရောပအမှတ်ပေးပြိုင်ပွဲတွေအနေနဲ့ ပုံမှန်အတိုင်း ယှဉ်ပြိုင်ကစားလာကြမှာဖြစ်ပေမဲ့ ပရီးမီးယားလီဂ်ပြိုင်ပွဲကတော့ ခေတ္တရပ်နားမှာဖြစ်ပြီး အက်ဖ်အေဖလား စတုတ္ထအဆင့်ပွဲစဉ်တွေကို ပြန်လည်ယှဉ်ပြိုင်ကစားလာကြမှာဖြစ်ပါတယ်။ ဥရောပအမှတ်ပေးပြိုင်ပွဲတွေထဲက အင်္ဂလန်ပရီးမီးယားလီဂ်ကလပ်တွေဟာ ပြီးခဲ့တဲ့ကြားရက်မှာအမှတ်ပေးပွဲစဉ်(၂၆)ကို ကြိုတင်ယှဉ်ပြိုင်ကစားခဲ့ကြပြီး ပြည်တွင်းဖလားဖြစ်တဲ့ အက်ဖ်အေဖလားကို ဆက်တိုက်ယှဉ်ပြိုင်ကစားလာကြတာဖြစ်လို့ တချို့အသင်းတွေအနေနဲ့ ကစားသမားမလုံလောက်မှုနဲ့ ပွပန်းမှုတွေကိုပါ သက်ရောက်ခံစားနေရတဲ့ကာလလို့ဆိုနိုင်ပါတယ်။ ဒါကြောင့် ကြားရက်အမှတ်ပေးပြိုင်ပွဲမှာဆိုရင် ချဲလ်ဆီး၊ စပါး၊ မန်ယူ၊ လီဗာပူးအသင်းတို့ နိုင်ပွဲပျောက်ဆုံးခဲ့ရပေမဲ့ အဆင့်(၂)နေရာက မန်စီးတီးအသင်း၊အဆင့်(၃)နေရာက အေဗီလာအသင်းတို့ကတော့ နိုင်ပွဲတွေဆက်လက်ရရှိနေဆဲဖြစ်ပြီး ချန်ပီယံဆုအတွက် အဆင့်(၁)နေရာက အာဆင်နယ်အသင်းကို ဆက်လက်ဖိအားပေးနေဆဲဖြစ်ပါတယ်။ ဒါပြင် ကြားရက်မှာ ယှဉ်ပြိုင်ကစားခဲ့တဲ့ ပွဲစဉ်တွေထဲက ကိုပါအီတာလီယာဖလားပြိုင်ပွဲ ကွာတားဖိုင်နယ်အဆင့်မှာဆိုရင် နာပိုလီအသင်းအနေနဲ့ ကိုမိုအသင်းကို ပင်နယ်တီအဆုံးအဖြတ်နဲ့ ရှုံးနိမ့်ခဲ့ပြီး ပြိုင်ပွဲက ထွက်ခွာခဲ့ရပြီဖြစ်သလို ဘိုလော့ဂ်နာနဲ့ လာဇီယိုအသင်းတို့ရဲ့ပွဲစဉ်မှာလဲ ပင်နယ်တီအဆုံးအဖြတ်နဲ့ လာဇီယိုအသင်းက အနိုင်ရရှိခဲ့ပြီးနောက်တစ်ဆင့်ကို တက်ရောက်နိုင်ခဲ့ပါတယ်။အဲဒီကြားရက်မှာပဲ စပိန်ကိုပါဒယ်ရေးဖလားဆီမီးဖိုင်နယ်ပွဲစဉ်ပထမအကျော့အဖြစ် ယှဉ်ပြိုင်ကစားခဲ့တဲ့ ဘီလ်ဘာအိုနဲ့ ဆိုစီဒက်တို့ရဲ့ ပွဲစဉ်မှာ ဆိုစီဒက်အသင်းက တစ်ဂိုးတည်းနဲ့ အနိုင်ရရှိခဲ့ပါတယ်။ဒါကြောင့် ကလပ်အသင်းတွေအနေနဲ့ ပြည်တွင်းဖလားပြိုင်ပွဲတွေကြောင့် ဒီတစ်ပတ် ယှဉ်ပြိုင်ကစားလာမဲ့ပွဲစဉ်တွေအပေါ် ဆက်လက်ရလဒ်ကောင်းနိုင်ပါ့မလားဆိုတာ သတိထားစောင့်ကြည့်ရအုံးမှာပါ။ ဒါကြောင့် အခုတစ်ပတ် ယှဉ်ပြိုင်ကစားမဲ့ပွဲစဉ်တွေထဲက အကြိုက်တွေ့မိတဲ့ပွဲစဉ်တချို့ကို ရွေးချယ်တင်ပြလိုက်ရပါတယ်။

ဆောက်သမ်တန်အသင်း အနိုင်ရသွားမှာပါ

ဒီတစ်ပတ်ရဲ့ပထမဆုံးအကြိုက်တွေ့မိတဲ့ပွဲစဉ်ကတော့ ဆောက်သမ်တန်နဲ့ လက်စတာအသင်းတို့ယှဉ်ပြိုင်ကစားကြမဲ့ အက်ဖ်အေဖလား စတုတ္ထအဆင့်ပွဲစဉ်ဖြစ်ပါတယ်။လက်ရှိမှာ ဒီနှစ်သင်းစလုံးဟာ အင်္ဂလန် ချန်ပီယံရှစ်အမှတ်ပေးပြိုင်ပွဲမှာ အသီးသီးယှဉ်ပြိုင်ကစားနေကြပြီး ဆောက်သမ်တန်အသင်းကတော့ အမှတ်ပေးဇယားအဆင့်(၉)နေရာမှာ ရပ်တည်နေတဲ့အသင်းပါ။ ဆောက်သမ်တန်အသင်းဟာဆိုရင် ပြီးခဲ့တဲ့ အက်ဖ်အေဖလားအဆင့်တွေမှာ အောက်တန်းလိဂ်ဝမ်းကလပ် ဒွန်ကက်စတာအသင်းကို သုံးဂိုး နှစ်ဂိုးနဲ့ အနိုင်ရရှိခဲ့ပြီး အခု စတုတ္ထအဆင့်ကို တက်ရောက်နိုင်ခဲ့တာပါ။ သူတို့အသင်းဟာဆိုရင် လက်ရှိမှာ တိုက်စစ်ပိုင်းထက်မြက်နေတယ်လို့ဆိုရမှာဖြစ်ပြီး ချန်ပီယံရှစ်အမှတ်ပေးပြိုင်ပွဲ ငါးပွဲဆက်မှာ လေးပွဲနိုင်၊ တစ်ပွဲသာသရေကျထားပါတယ်။ ဒါကြောင့် သူတို့အသင်းဟာ အမှတ်ပေးပြိုင်ပွဲမှာ ရလဒ်တွေဆက်တိုက်ကောင်းမွန်နေပြီး အခုပွဲစဉ်မှာလဲ လက်စတာအသင်းကို ဖိအားပေးကစားပြီး နောက်တစ်ဆင့်ကိုတက်ရောက်နိုင်ဖို့ အကောင်းဆုံးပြင်ဆင်ကစားလာမှာပါ။

လက်စတာအသင်းကတော့ ပြီးခဲ့တဲ့ အက်ဖ်အေဖလား တတိယအဆင့်မှာ အောက်တန်းလိဂ်တူးကလပ် ချဲလ်တင်ဟမ်အသင်းကို နှစ်ဂိုးပြတ်နဲ့ အနိုင်ရရှိခဲ့တယ်ဆိုပေမဲ့ လက်ရှိခြေစွမ်းပိုင်းကတော့ ကျဆင်းနေတာဖြစ်ပါတယ်။ နောက်ဆုံးကစားခဲ့တဲ့ အမှတ်ပေးပွဲစဉ်မှာလဲ လေးပွဲဆက်ရှုံးနိမ့်ထားပြီး ချန်ပီယံရှစ် တန်းဆင်းဇုန်အသင်းနဲ့ ရမှတ်တူညီနေပါတယ်။ ဒါကြောင့် အမှတ်ပေးပြိုင်ပွဲမှာ ရလဒ်ကောင်းဖို့ ရုန်းကန်နေရတဲ့သူတို့အသင်းအနေနဲ့ အခုပွဲစဉ်မှာ ဆောက်သမ်တန်လိုအသင်းကို အာရုံစိုက်ကစားနိုင်ပါ့မလားဆိုတာ စောင့်ကြည့်ရမှာပါ။ ဒါပြင် သူတို့အသင်းအနေနဲ့ နောက်ဆုံးရှုံးနိမ့်ခဲ့တဲ့လေးပွဲမှာ ပေးဂိုးအနေနဲ့ ၁၀ ဂိုးထိရှိထားတာကြောင့် အခုပွဲစဉ်မှာလဲ ဆောက်သမ်တန်အသင်းရဲ့ တိုက်စစ်ပိုင်းကို ထိန်းချုပ်နိုင်ဖို့ခက်ခဲနေအုံးမှာပါ။ ဒါကြောင့် အခုပွဲစဉ်မှာလဲ ခြေစွမ်းပိုင်းအသာရနေတဲ့ ဆောက်သမ်တန်အသင်းပဲ အနိုင်ရသွားမှာပါ။

ဆောက်သမ်တန်အသင်းရဲ့ နောက်ဆုံးငါးပွဲရလဒ်

ဆောက်သမ်တန်	၁	-	၀	ရက်ဖီးလ်ပ
ပို့စ်မောက်	၁	-	၁	ဆောက်သမ်တန်
စတုတ်	၀	-	၂	ဆောက်သမ်တန်
ဆောက်သမ်တန်	၁	-	၀	ဝက်ဖို့ဒ်
လက်စတာ	၃	-	၄	ဆောက်သမ်တန်

လက်စတာအသင်းရဲ့ နောက်ဆုံးငါးပွဲရလဒ်

ဝရက်ဟမ်း	၁	-	၁	လက်စတာ
လက်စတာ	၁	-	၂	အောက်ဖို့ဒ်
လက်စတာ	၀	-	၂	ချာလ်တန်
ဘာမင်ဂမ်	၂	-	၁	လက်စတာ
လက်စတာ	၃	-	၄	ဆောက်သမ်တန်

ဖရန့်ဖတ်အသင်းကိုပဲ အားပေးရမှာပါ

နောက်ထပ်အကြိုက်တွေ့မိတဲ့ပွဲစဉ်ကတော့ ဖရန့်ဖတ်နဲ့ ဂလာဘတ်အသင်းတို့ရဲ့ ဂျာမန်ဘွန်ဒက်လီဂါပွဲစဉ်ပဲဖြစ်ပါတယ်။ သူတို့နှစ်သင်းဟာ ပွဲစဉ်(၂၂)အဖြစ် ယှဉ်ပြိုင်ကစားကြမှာဖြစ်ပြီး လက်ရှိမှာ နှစ်သင်းစလုံး နိုင်ပွဲပျောက်ဆုံးနေကြတယ်လို့ဆိုရမှာပါ။ ဖရန့်ဖတ်အသင်းအနေနဲ့ ဒီနှစ်ဘောလုံးရာသီမှာ အမှတ်ပေးပွဲစဉ် ၂၁ ပွဲကစားထားပြီး ခုနစ်ပွဲနိုင် ခုနစ်ပွဲသရေ ခုနစ်ပွဲရှုံးရလဒ်နဲ့ အဆင့်(၈)နေရာမှာ ရပ်တည်နေပေမဲ့ ခြေစွမ်းပိုင်းကတော့ တည်ငြိမ်မှုမရှိဘူးလို့ဆိုရမှာပါ။ သူတို့အသင်းအနေနဲ့ အသင်းလိုက်စွမ်းဆောင်ရည်ပိုင်းမှာပါ ဆိုးရွားနေပြီး ချန်ပီယံလီဂ်ပွဲစဉ်ကလဲ ထွက်လိုက်ရပြီဖြစ်တာကြောင့် လာမဲ့ဘောလုံးရာသီဥရောပဝင်ခွင့်အတွက် နောက်ပိုင်းပွဲစဉ်တွေမှာ ရလဒ်ကောင်းဖို့ လိုအပ်နေပါတယ်။ ဒါပြင် ဖရန့်ဖတ်အသင်းအနေနဲ့ နောက်ဆုံးပြိုင်ပွဲစုံကိုးပွဲထိ နိုင်ပွဲပျောက်ဆုံးခဲ့တာကြောင့် အခုအိမ်ကွင်းပွဲစဉ်မှာ နိုင်ပွဲပြန်လည်ရရှိဖို့လဲ ဂလာဘတ်အသင်းကို အဘက်ဘက်က ဖိအားပေးကစားလာပါလိမ့်မယ်။

ဂလာဘတ်အသင်းကလဲ ပြီးခဲ့တဲ့ဘောလုံးရာသီကလို ခြေစွမ်းပိုင်းမာကျောမှုမရှိတော့ဘဲ ဟမ်းဘတ်၊ ဟော်ဖန်ဟိမ်း၊ ဟမ်နိုဗာတို့လို အသင်းတွေနဲ့ပွဲစဉ်မှာတောင် နိုင်ပွဲပျောက်ဆုံးခဲ့ရတဲ့ထိ ခြေစွမ်းပိုင်းကျဆင်းနေတယ်လို့ဆိုရမှာပါ။ သူတို့အသင်းအနေနဲ့ ပွဲစဉ် ၂၁ ပွဲယှဉ်ပြိုင်ကစားထားပြီး ငါးပွဲသာအနိုင်ရရှိကာ ခုနစ်ပွဲသရေ ကိုးပွဲထိရှုံးနိမ့်ထားတာဖြစ်လို့ အမှတ်ပေးဇယားအဆင့်(၁၂)နေရာမှာ တန်းဆင်းဇုန်ထဲက အသင်းနဲ့ ရမှတ်ကွာဟမှုကျဉ်းမြောင်းနေတာဖြစ်ပါတယ်။ဒါ့ကြောင့် ဂလာဘတ်အသင်းဟာ နောက်ပိုင်းပွဲစဉ်တွေမှာ ရလဒ်ပိုင်းဆိုးရွားခဲ့မယ်ဆိုရင် တန်းဆင်းဇုန်အတွင်းရောက်ရှိသွားမှာဖြစ်တာကြောင့် အခုအဝေးကွင်းပွဲစဉ်မှာ တိုက်စစ်ပိုင်းထက် ခံစစ်ပိုင်းကို ဦးစားပေးကစားလာနိုင်ပါလိမ့်မယ်။ ဒီနှစ်သင်းရဲ့ပထမအကျော့ပွဲစဉ်မှာတော့ ဖရန့်ဖတ်အသင်းက အနိုင်ရရှိထားပြီး အခုပွဲစဉ်မှာ ဂလာဘတ်အသင်းရဲ့ လက်ရှိခြေစွမ်ပိုင်းကျဆင်းနေတာဖြစ်လို့ နိုင်ပွဲပြန်လည်ရှာဖွေလာမဲ့ ဖရန့်ဖတ်အသင်းကိုပဲ အားပေးရမှာပါ။

ဖရန့်ဖတ်အသင်းရဲ့ နောက်ဆုံးငါးပွဲရလဒ်

ကွာရာဘတ်	၃	-	၂	ဖရန့်ဖတ်
ဖရန့်ဖတ်	၁	-	၃	ဟော်ဖန်ဟိမ်း
ဖရန့်ဖတ်	၀	-	၂	စပါး
ဖရန့်ဖတ်	၁	-	၃	လေဗာကူဆင်
ယူနီယံဘာလင်	၁	-	၁	ဖရန့်ဖတ်

ဂလာဘတ်အသင်းရဲ့ နောက်ဆုံးငါးပွဲရလဒ်

ဟော်ဖန်ဟိမ်း	၅	-	၁	ဂလာဘတ်
ဟမ်းဘတ်	၀	-	၀	ဂလာဘတ်
ဂလာဘတ်	၀	-	၃	စတုဂတ်
ဝါဒါဘရီမင်	၁	-	၁	ဂလာဘတ်
ဂလာဘတ်	၁	-	၁	လေဗာကူဆင်

အက်စ်ပန်ညိုအသင်း ရလဒ်ကောင်းသွားမှာပါ

နောက်ဆုံးအကြိုက်တွေ့မိတဲ့ပွဲစဉ်ကတော့ အက်စ်ပန်ညိုနဲ့ ဆယ်တာဗီဂိုအသင်းတို့ရဲ့စပိန်လာလီဂါပွဲစဉ်ပဲဖြစ်ပါတယ်။ သူတို့နှစ်သင်းဟာ ပွဲစဉ်(၂၄)အဖြစ် ယှဉ်ပြိုင်ကစားကြမှာဖြစ်ပြီး ပြီးခဲ့တဲ့ပွဲစဉ်တွေမှာတော့ အက်စ်ပန်ညိုအသင်းက ဗီလာရီးရဲလ်အသင်းကို ဂိုးပြတ်ရှုံးနိမ့်ထားပြီး ဆယ်တာဗီဂိုအသင်းက အိုဆာဆူနာအသင်းကို နှစ်ဂိုး တစ်ဂိုးနဲ့ ရှုံးနိမ့်ခဲ့ပါတယ်။ လက်ရှိမှာတော့ အက်စ်ပန်ညိုအသင်းအနေနဲ့ နောက်ဆုံးလေးပွဲဆက်ရှုံးနိမ့်ထားတယ်ဆိုပေမဲ့ သူတို့အသင်းဟာ အမှတ်ပေးဇယားအဆင့်(၆)နေရာမှာရပ်တည်နေပြီး ဥရောပဝင်ခွင့်အတွက် မျှော်လင့်လို့ရနေတဲ့အသင်းပါ။ ဒါ့ကြောင့် နောက်ပိုင်းပွဲစဉ်တွေနဲ့ အခုလိုအိမ်ကွင်းပွဲစဉ်တွေမှာ သူတို့အသင်း ရလဒ်ကောင်းဖို့ အကောင်းဆုံးပြင်ဆင်လာပါလိမ့်မယ်။ ဒါပြင် အက်စ်ပန်ညိုအသင်းဟာ လက်ရှိဘောလုံးရာသီ နိုင်ပွဲ ၁၀ ပွဲမှာ အိမ်ကွင်းနိုင်ပွဲ ခြောက်ပွဲထိရှိထားတာကြောင့် အိမ်ကွင်းခြေစွမ်းပိုင်းထက်မြက်မှုရှိတယ်လို့ဆိုရမှာပါ။

ဆယ်တာဗီဂိုအသင်းကလဲ လက်ရှိမှာ ပွဲစဉ်၂၃ ပွဲယှဉ်ပြိုင်ကစားထားပြီး ရှစ်ပွဲနိုင်၊ ကိုးပွဲသရေ၊ ခြောက်ပွဲထိရှုံးနိမ့်ထားတယ်ဆိုပေမဲ့ အမှတ်ပေးဇယားအဆင့်(၇)နေရာမှာ အက်စ်ပန်ညိုအသင်းနဲ့ ရမှတ်တစ်မှတ်သာကွာဟပြီး ရပ်တည်နေတာပါ။ ဒါ့ကြောင့် သူတို့အသင်းအနေနဲ့ ဥရောပဝင်ခွင့်အတွက်လဲ မျှော်လင့်ချက်ရှိနေသလို အခုအဝေးကွင်းပွဲစဉ်မှာလဲ ခံစစ်ပိုင်းဦးစားပေးကစားလာနိုင်ပါတယ်။ ဒါပေမဲ့ သူတို့အသင်းအနေနဲ့ လက်ရှိအဝေးကွင်းနောက်ဆုံးသုံးပွဲဆက် နိုင်ပွဲပျောက်ဆုံးခဲ့ပြီး နှစ်ပွဲသရေ တစ်ပွဲရှုံးရလဒ်ရရှိထားပါတယ်။ တိုက်စစ်ပိုင်းအနေနဲ့ကလဲ ဟူဂိုအယ်ဗာရက်၊ လိုပက်ဇ်တို့လို အဓိကကစားသမားတွေ ပုံမှန်ခြေစွမ်းပိုင်းပျောက်ဆုံးနေတာဖြစ်လို့ အက်စ်ပန်ညိုအသင်း ခံစစ်ပိုင်းကိုတော့ ဖိအားပေးခြိမ်းခြောက်နိုင်ဖို့ ခက်ခဲနေအုံးမှာပါ။ ဒါ့ပြင် သူတို့အသင်းဟာ ၂၀၁၆ ခုနှစ်နောက်ပိုင်း အက်စ်ပန်ညိုအသင်းအိမ်ကွင်းတွေ့ဆုံမှုတိုင်းမှာ နိုင်ပွဲမရရှိခဲ့တာကြောင့် အခုပွဲစဉ်မှာလဲ အက်စ်ပန်ညိုအသင်းပဲ ရလဒ်ကောင်းသွားမှာပါ။

အက်စ်ပန်ညိုအသင်းရဲ့ နောက်ဆုံးငါးပွဲရလဒ်

လီဗန်တေး	၁	-	၁	အက်စ်ပန်ညို
အက်စ်ပန်ညို	၀	-	၂	ဂီရိုနာ
ဗလင်စီယာ	၃	-	၂	အက်စ်ပန်ညို
အက်စ်ပန်ညို	၁	-	၂	အလာဗက်စ်
ဗီလာရီးရဲလ်	၄	-	၁	အက်စ်ပန်ညို

ဆယ်တာဗီဂိုအသင်းရဲ့ နောက်ဆုံးငါးပွဲရလဒ်

ဆယ်တာဗီဂို	၂	-	၁	လိုင်လီ
ဆိုစီဒက်	၃	-	၁	ဆယ်တာဗီဂို
ဇီဗက်ဒါ	၁	-	၁	ဆယ်တာဗီဂို
ဂီတာဖေ	၀	-	၀	ဆယ်တာဗီဂို
ဆယ်တာဗီဂို	၁	-	၂	အိုဆာဆူနာ

ပွင့်ဖြူမြို့နယ်တွင် ဆောင်းသီးနှံစိုက်ပျိုးရာသီ၌ ပဲလွမ်း ၂၁၇၃ ဧကထိ စိုက်ပျိုးပြီးစီးပြီဖြစ်

ပွင့်ဖြူ ဖေဖော်ဝါရီ ၁၂

မကွေးတိုင်းဒေသကြီး ပွင့်ဖြူမြို့နယ်တွင် ယခုနှစ် ဆောင်းသီးနှံစိုက်ပျိုးရာသီ၌ ပဲလွမ်း ၂၁၇၃ ဧကထိ စိုက်ပျိုးပြီးစီးပြီဖြစ်ကြောင်း ပွင့်ဖြူမြို့နယ် စိုက်ပျိုးရေးဦးစီးဌာနမှ သိရသည်။

ပွင့်ဖြူမြို့နယ်တွင် ဆောင်းသီးနှံစိုက်ပျိုးရာသီ၌ ပဲလွမ်း ၃၂၃၃ ဧက စိုက်ပျိုးရန် လျာထားပြီး ၂၀၂၅ ခုနှစ် နိုဝင်ဘာလမှ စတင်စိုက်ပျိုးခဲ့ရာ ယနေ့တွင် ပဲလွမ်း ၂၁၇၃ ဧကထိ စိုက်ပျိုးပြီးစီးပြီဖြစ်ကြောင်း သိရသည်။

"ပဲလွမ်းကို နှစ်စဉ်စိုက်ပျိုးမှုတွေရှိပါတယ်။ ဆောင်းသီးနှံစိုက်ပျိုးရာသီ ပွင့်ဖြူမြို့နယ်မှာ ပဲလွမ်းသီးနှံ ၃၂၃၃ ဧက လျာထားစိုက်ပျိုးခဲ့ရာ ဒီနေ့မှာ ၂၁၇၃ ဧကထိ စိုက်ပျိုးပြီးစီးပြီ ဖြစ်ပါတယ်။ ပဲလွမ်းသီးနှံ စိုက်ပျိုးတာနဲ့ ပတ်သက်ပြီး စိုက်နည်းစနစ်တွေ မှန်ကန်စေဖို့နဲ့ ပိုးမွှားကျရောက်မှု မရှိအောင် ကြိုတင်ကာကွယ်ဖို့စတဲ့ စိုက်ပျိုးရေးဆိုင်ရာ အသိပညာပေးလုပ်ငန်းတွေ ကူညီဆောင်ရွက်ပေးပါတယ်"ဟု ပွင့်ဖြူမြို့နယ် စိုက်ပျိုးရေးဦးစီးဌာန မြို့နယ်ဦးစီးမှူး ဒေါ်မိုးမိုးဝေက ပြောပြသည်။

ပွင့်ဖြူမြို့နယ်တွင် ဆောင်းသီးနှံစိုက်ပျိုးရာသီ၌ ပဲလွမ်းသီးနှံ အပါအဝင် ပဲမျိုးစုံစိုက်တောင်သူများကို မြို့နယ်စိုက်ပျိုးရေးဦးစီးဌာနက အထွက်နှုန်းတိုးတက်ကောင်းမွန်စေရန်အတွက် ဒေသနှင့်ကိုက်ညီသော မျိုးကောင်းမျိုးသန့်များ ရွေးချယ်စိုက်ပျိုးနိုင်ရေး၊ စိုက်ပျိုးရေ စနစ်တကျသုံးစွဲရေး၊ ပိုးမွှားရောဂါ မကျရောက်စေရန် ကြိုတင် ကာကွယ်နှိမ်နင်းရေး စသည့်တောင်သူ အသိပညာပေး လုပ်ငန်းများကို ဆောင်ရွက်လျက်ရှိကြောင်း သိရသည်။

ပဲလွမ်းကို အထွက်နှုန်းတိုးတက်ကောင်းမွန်အောင် စိုက်ပျိုးနိုင်မည်ဆိုပါက ဒေသတွင်း စားသုံးမှုကို ဖူလုံစေမည့်အပြင် ပိုလျှံမှုကို ရောင်းချနိုင်မည်ဖြစ်ရာ လူမှုစီးပွားဘဝများ ဖွံ့ဖြိုးတိုးတက်လာနိုင်မည် ဖြစ်သောကြောင့် ပဲလွမ်းကို ပိုမိုတိုးချဲ့စိုက်ပျိုးနိုင်ရေး ဒေသမရွေး ကြိုးပမ်းစိုက်ပျိုးကြရမည်ဖြစ်ကြောင်း မြို့နယ်ဦးစီးမှူး ဒေါ်မိုးမိုးဝေကပြောပြ၍ သိရသည်။

ရဲဝင်းနိုင်(ညောင်ဦး)

နတ်တလင်းမြို့နယ် ကျခတ်ဝါးရုံကျေးရွာ၌ ကုန်ထုတ်လမ်းခင်းခြင်းလုပ်ငန်း စစ်ဆေး

နတ်တလင်း ဖေဖော်ဝါရီ ၁၂

ပဲခူးတိုင်းဒေသကြီး နတ်တလင်းခရိုင် နတ်တလင်းမြို့နယ် ကျေးလက်ဒေသ ဖွံ့ဖြိုးတိုးတက်ရေးဦးစီးဌာနက တိုင်းဒေသကြီးရန်ပုံငွေဖြင့် ကျခတ်ဝါးရုံကျေးရွာ၌ ကုန်ထုတ်လမ်းခင်းခြင်း လုပ်ငန်းဆောင်ရွက်ပြီးစီးမှု အခြေအနေများကို ဖေဖော်ဝါရီ ၁၁ ရက် နံနက်ပိုင်းက တာဝန်ရှိသူများ ကွင်းဆင်းစစ်ဆေးခဲ့ကြောင်း သိရသည်။

ထိုသို့ ကွင်းဆင်းစစ်ဆေးရာတွင် နတ်တလင်းခရိုင် ကျေးလက်ဒေသဖွံ့ဖြိုးတိုးတက်ရေးဦးစီးဌာနခရိုင်ဦးစီးမှူး ဦးဌေးလွင်စိုး၊ နတ်တလင်းမြို့နယ် ကျေးလက်ဒေသဖွံ့ဖြိုးတိုးတက်ရေးဦးစီးဌာန မြို့နယ်ဦးစီးမှူး ဦးဟိန်းဇော်နှင့် တာဝန်ခံအင်ဂျင်နီယာ ဝန်ထမ်းများက ကျခတ်ဝါးရုံကျေးရွာရှိ ကျေးရွာဖွံ့ဖြိုးရေး ကော်မတီဝင်များနှင့်အတူ ကုန်ထုတ်လမ်းခင်းခြင်း လုပ်ငန်းဆောင်ရွက်နေမှု အခြေအနေများကို ကြည့်ရှုစစ်ဆေးပြီး ခရိုင်ဦးစီးမှူးက လိုအပ်သည်များကို မှာကြားခဲ့ကြောင်း သိရသည်။

ကျခတ်ဝါးရုံကျေးရွာ၌ လမ်းအရှည် ပေ ၇၃၆၀၊ အကျယ် ၁၀ ပေ၊ အမြင့်ဖ လက်မရှိ ကုန်ထုတ်လမ်းမြေနီကျောက်စရစ်ခင်းခြင်း လုပ်ငန်းကို တိုင်းဒေသကြီးရန်ပုံငွေ ကျပ် ၄၉ ဒသမ၂ သန်းဖြင့် တင်ဒါအောင်မြင်သည့် စစ်မင်းဇရာ ကုမ္ပဏီမှ အကောင်အထည်ဖော်ဆောင်ရွက်ခဲ့ရာ ယခုအခါ လုပ်ငန်းများ ရာနှုန်းပြည့်ဆောင်ရွက်ပြီးစီးပြီဖြစ်ကြောင်း သိရသည်။

အဆိုပါကျေးရွာတွင် ကုန်ထုတ်လမ်းခင်းခြင်းလုပ်ငန်း ဆောင်ရွက်ပြီးစီးမှုကြောင့် ကျေးရွာမှထွက်ရှိသောထုတ်ကုန်များကို စျေးကွက်သို့ ကုန်ကျစရိတ်သက်သာစွာဖြင့် သယ်ယူပို့ဆောင် နိုင်မည်ဖြစ်ကြောင်း နတ်တလင်းခရိုင် ကျေးလက်ဒေသ ဖွံ့ဖြိုးတိုးတက်ရေးဦးစီးဌာနမှ သိရသည်။ **သုတ**

စာပေမြင့်မှ လူမျိုးတင့်မည်

ဘိလပ်မြေစက်ရုံ(တန်–၄၀၀၀) မြိုင်ကလေး နှင့် ဘိလပ်မြေစက်ရုံ(တန်–၁၂၀၀) ပြည်ညောင်တို့မှ
ထုတ်လုပ်သော ကြုံ၊ ဆင်နှစ်ကောင် ၊ Blue Diamond နှင့် မြင်းပျံ အမှတ်တံဆိပ် ဘိလပ်မြေများအား

စက်ရုံ နှင့် အရောင်းကိုယ်စားလှယ်များထံမှ
စက်ရုံဈေးဖြင့် ဝယ်ယူရရှိနိုင်ပါသည်။

ဘိလပ်မြေစက်ရုံ (တန်-၄၀၀၀)

ပင်ရင်းအရောင်းဌာန - ဖုန်း - ၀၉ - ၄၄၉၂၅၂၊ ၃၂၇
အရောင်းကိုယ်စားလှယ် - ဖုန်း - ၀၉ - ၇၇၇ ၀၀၂ ၇၀၄၊
၀၉ - ၇၇၇ ၀၀၄ ၀၉၇

ဘိလပ်မြေစက်ရုံ (တန်-၁၂၀၀)

ပင်ရင်းအရောင်းဌာန - ဖုန်း - ၀၉ - ၇၇၇ ၀၀၄ ၇၄၀
အရောင်းကိုယ်စားလှယ် - ဖုန်း - ၀၉ - ၇၇၇ ၀၀၂ ၆၇၀

အရည်အသွေးမြင့် စားသောက်ကုန်များ အပါအဝင် ထုတ်ကုန်ပစ္စည်းအမျိုးမျိုးကို
ပိတ်ရက်မရှိ လက်လီလက်ကား ဝယ်ယူရရှိနိုင်ပါသည်။

STARMART nine mile Showroom - ၉-မိုင်၊ ပြည်လမ်း၊ ရန်ကုန်မြို့၊ ဖုန်း - ၀၉ ၃၀၈၆၀၁၈၀
KHA YAE PIN MART - မဝံလာခုံ၊ ပြည်လမ်း၊ ရန်ကုန်မြို့၊ ဖုန်း - ၀၉ ၆၇၁၄၄၃၃၅
STARMART Mandalay Wholesale - ၂၆ လမ်း နှင့် ၆၆ လမ်းထောင့် မန္တလေးမြို့၊ ဖုန်း - ၀၉ ၆၆၀၇၀၂၂၄၄
STARMART Nay Pyi Taw - ရန်ကုန် - မန္တလေး လမ်းဟောင်း၊ ပျဉ်းမနား၊ ဖုန်း - ၀၉ ၆၈၅၁၁၉၀၇၇

ပျောက်ဆုံးကြောင်း

နမ္မတူမြို့နယ်၊ ပန်ဟိုက်ရပ်ကွက်၊ ဗိုလ်ချုပ်လမ်းနေ စိုးမြင့် (ဘ) ဦးထုံးစံ(ခ)ပုံတုံးဆန်း(၁၃/နမတ(နိုင်)၀၂၄၁၄၆)၏ နိုင်ငံကူးလက်မှတ်အမှတ်(MA–295943)မှာ ပျောက်ဆုံးသွားပါသဖြင့် တွေ့ရှိပါက အကြောင်းကြားပေးပါရန်။ 09–424226791

ပျောက်ဆုံးကြောင်း

နမ္မတူမြို့နယ်၊ ပန်ဟိုက်ရပ်ကွက်၊ ဗိုလ်ချုပ်လမ်းနေ ထွေးရီ (ဘ) ဦးအိုက်ရင်း(၁၃/နမတ(နိုင်)၀၂၄၆၆၅)၏ နိုင်ငံကူးလက်မှတ်အမှတ်(MA–275836)မှာ ပျောက်ဆုံးသွားပါသဖြင့် တွေ့ရှိပါက အကြောင်းကြားပေးပါရန်။ 09–424226791

ပျောက်ဆုံးကြောင်း

ချမ်းအေးသာစံမြို့နယ်၊ ကဘွေဏမဟီနေ မောင်စိုင်းဝင်းလင်း (ဘ) ဦးအိုက်မှတ်(၉/ခအ၆(နိုင်)၀၇၄၁၀၀)၏ နိုင်ငံကူးလက်မှတ်အမှတ်(မမှတ်မိ)မှာ ပျောက်ဆုံးသွားပါသဖြင့် တွေ့ရှိပါက အကြောင်းကြားပေးပါရန်။ 09–402644245

မီးဘေးအတွက် ရှောင်ရှားသင့်သည့်အချက်များ

အများပြည်သူသို့ အသိပေးကြေညာချက်

၁။ အဂတိလိုက်စားမှုတိုက်ဖျက်ရေးကော်မရှင်သည် အဂတိလိုက်စားမှုတားဆီးကာကွယ်ရေးလုပ်ငန်းများကို ထိရောက်စွာ အကောင်အထည်ဖော် ဆောင်ရွက်နိုင်ရန်အတွက် ကော်မရှင်အပါအဝင် ပြည်ထောင်စုဝန်ကြီးဌာန/ အဖွဲ့အစည်းများတွင် အဂတိလိုက်စားမှုတားဆီးကာကွယ်ရေးအဖွဲ့များ ဖွဲ့စည်းဆောင်ရွက်လျက်ရှိပါသည်။

၂။ ကော်မရှင်အနေဖြင့် သက်ဆိုင်ရာ ပြည်ထောင်စုဝန်ကြီးဌာန/ အဖွဲ့အစည်းများ၏ ကြီးကြပ်မှုအောက်ရှိ အများပြည်သူနှင့် ဆက်သွယ်ဆောင်ရွက်လျက်ရှိသော ရုံး/ဌာနများတွင် ဝန်ဆောင်မှုရယူခဲ့ကြသော ပြည်သူများ၏ တယ်လီဖုန်းများသို့ Short Code နံပါတ် "1111" အသုံးပြု၍ SMS မှတစ်ဆင့် မေးခွန်းများ မေးမြန်းခြင်းနှင့် တုံ့ပြန်မှုရယူခြင်းအစီအစဉ် (Public Feedback Programme–PFP) ကိုအသုံးပြုဆောင်ရွက်လျက်ရှိပါသည်။

၃။ အများပြည်သူထံမှ တုံ့ပြန်မှုရယူခြင်းအစီအစဉ်အရ အဂတိလိုက်စားမှုတိုက်ဖျက်ရေးကော်မရှင်နှင့် ပြည်ထောင်စုဝန်ကြီးဌာန/အဖွဲ့အစည်းများထံမှ Short Code နံပါတ် "1111" ဖြင့် ဝန်ဆောင်မှုရယူစဉ်က ကြုံတွေ့ ခဲ့ရသည့်အခြေအနေများနှင့်စပ်လျဉ်း၍ ပေးပို့မေးမြန်းလိုက်သော SMS များကို မှန်ကန်စွာ ပြန်လည်ဖြေကြားပေးခြင်းဖြင့် သက်ဆိုင်ရာဌာနအသီးသီး၏ ဝန်ဆောင်မှုလုပ်ငန်းအရည်အသွေးကို သိရှိနိုင်မည်ဖြစ်ပြီး အဂတိလိုက်စားမှုတားဆီးကာကွယ်ရေးအတွက် လိုအပ်ချက်များကို ပြုပြင်နိုင်မည်ဖြစ်ပါသည်။

၄။ သို့ဖြစ်ပါ၍ပြည်သူလူထုအနေဖြင့် ကော်မရှင်နှင့်ပြည်ထောင်စုဝန်ကြီးဌာန/အဖွဲ့အစည်းများရှိ အဂတိလိုက်စားမှုတားဆီးကာကွယ်ရေး အဖွဲ့များက Short Code နံပါတ် "1111" ဖြင့် SMS ပေးပို့မေးမြန်းလိုက်သောမေးခွန်းများကို ပြန်လည်ဖြေကြားပေးခြင်းသည် အဂတိလိုက်စားမှုတားဆီး ကာကွယ်ရေးလုပ်ငန်းများတွင် တစ်ဖက်တစ်လမ်းက ပါဝင်ဆောင်ရွက်ခြင်းဖြစ်သဖြင့် အများပြည်သူထံမှ တုံ့ပြန်မှုရယူခြင်းအစီအစဉ်ကို အတူတကွ ပူးပေါင်းပါဝင်ဆောင်ရွက်စေလိုပါကြောင်း အသိပေးနှိုးဆော် တင်ပြအပ်ပါသည်။

အဂတိလိုက်စားမှုတိုက်ဖျက်ရေးကော်မရှင်

"အဂတိလိုက်စားမှုတားဆီးဖို့ " 1111 " ကိုခေါ်ကြားစို့"
"ဝန်ဆောင်မှုများကောင်းစေရေး " 1111 " ကိုခေါ်ကြားပေး"

❖ မျက်မှောက်ခေတ်တိုင်အောင် မြန်မာ့ရိုးရာယဉ်ကျေးမှုအမွေအနှစ်များကို ပိုင်ဆိုင်ခွင့်ရရှိနေသည်မှာ မြန်မာ့သမိုင်းစဉ်တစ်လျှောက် ဖြတ်သန်းလာခဲ့ကြသည့် မိမိတို့၏ မြန်မာ့ဘိုးစဉ်ဘောင်ဆက်များက ဇော်ထုတ်ထိန်းသိမ်းမြှင့်တင်ပြီး လက်ဆင့်ကမ်းခဲ့ကြသည့် ကျေးဇူးများကြောင့်ပင်ဖြစ်...

❖ ရှေးအစဉ်အလာကောင်းများကို အတုယူပြီး မြန်မာတို့၏ကိုယ်ပိုင်ယဉ်ကျေးမှုအရင်းအမြစ်များ၊ တန်ဖိုးထားမှုစံနှုန်းများ မေးမှိန်ကျဆင်းမသွားအောင် ဆက်လက်ထိန်းသိမ်းမြှင့်တင်ရန်မှာ မိမိတို့အမွေခံမျိုးဆက်သစ်များ၏ အမျိုးသားရေးတာဝန်နှင့် ဝတ္တရားပင်ဖြစ်...

(ပြည်ထောင်စုသမ္မတမြန်မာနိုင်ငံတော် ယာယီသမ္မတ နိုင်ငံတော်လုံခြုံရေးနှင့်အေးချမ်းသာယာရေးကော်မရှင်ဥက္ကဋ္ဌ ဗိုလ်ချုပ်မှူးကြီးမင်းအောင်လှိုင်၏ ၂၀၂၅ ခုနှစ် အောက်တိုဘာ ၇ ရက်တွင် ပြုလုပ်သော ၂၆ ကြိမ်မြောက် မြန်မာ့ရိုးရာယဉ်ကျေးမှုအဆို၊ အက၊ အရေး၊ အတီးပြိုင်ပွဲ ဖွင့်ပွဲအခမ်းအနားတွင် အမှာစကားပြောကြားမှုမှ ကောက်နုတ်ချက်)

❖ နိုင်ငံတော်ရှေ့သီးဖို့ ကုန်ထုတ်လုပ်မှုအားပေးစို့။
❖ နိုင်ငံတော်ဖွံ့ဖြိုးဖို့ ပညာရေးကို အားပေးစို့။
❖ နိုင်ငံတော်သာယာဖို့ သဘာဝပတ်ဝန်းကျင်ထိန်းကြစို့။

၇၉ နှစ်မြောက် ပြည်ထောင်စုနေ့ နိုင်ငံတော်အလံတင်အခမ်းအနားနှင့် နိုင်ငံတော်အလံအလေးပြုပွဲအခမ်းအနားကျင်းပ

စာမျက်နှာ - ၁၈

ပြည်ထောင်စုအဆင့် MSME ထုတ်ကုန်ပြပွဲနှင့် စျေးရောင်းပွဲတော် ပဉ္စမနေ့တွင် ဒေသခံပြည်သူများ လာရောက်ကြည့်ရှုလေ့လာ

နေပြည်တော် ဖေဖော်ဝါရီ ၁၂

၇၉ နှစ်မြောက် ပြည်ထောင်စုနေ့ကို ကြိုဆိုဂုဏ်ပြုသောအားဖြင့် ပြည်ထောင်စုအဆင့် MSME ထုတ်ကုန်ပြပွဲနှင့်စျေးရောင်းပွဲတော်(နေပြည်တော်)ကို နေပြည်တော်ရင်ပြင်၌ ကျင်းပလျက်ရှိပြီး ယနေ့ ပြပွဲပဉ္စမနေ့တွင် ဒေသခံပြည်သူအများအပြား လာရောက်ကြည့်ရှုလေ့လာကြသည်။

MSME ထုတ်ကုန်ပြပွဲနှင့် စျေးရောင်းပွဲတော်သို့ လာရောက်ကြည့်ရှုလေ့လာကြသည့်ပြည်သူများက MSME ထုတ်ကုန်များနှင့် တိုင်းရင်းသားရိုးရာ အမှတ်တရပစ္စည်းများ၊ ရိုးရာဝတ်စုံများကို စိတ်ဝင်တစားကြည့်ရှုအားပေး ဝယ်ယူကြသည့်အပြင် သန့်ရှင်းလတ်ဆတ်စွာ ရောင်းချပေးလျက်ရှိသည့်

စာမျက်နှာ ၁၉ ကော်လံ ၁ ☆

၇၉ နှစ်မြောက် ပြည်ထောင်စုနေ့အထိမ်းအမှတ် အခမ်းအနားများကို တိုင်းဒေသကြီးနှင့် ပြည်နယ်များ၊ ကိုယ်ပိုင်အုပ်ချုပ်ခွင့်ရတိုင်း၊ ဒေသတို့၌ စည်ကားသိုက်မြိုက်စွာ ကျင်းပပြုလုပ်

စာမျက်နှာ - ၁၆

၂၀၂၆ ခုနှစ် စက်မှု၊ စိုက်ပျိုး၊ မွေးမြူရေး တက္ကသိုလ်ဝင် စာမေးပွဲအတွက် နမူနာမေးခွန်းပုံစံ

စာမျက်နှာ - ၂၆

အကြမ်းဖက်မှုပယောက်ရေးအတွက် ပြည်သူသို့ အသိပေးနှိုးဆော်ချက်

၁။ ပြည်သူအတွက်ဟုသုံးနှုန်း၍ ရဟန်းသံဃာများ၊ ဆရာ၊ ဆရာမများအပါအဝင် နိုင်ငံ့ဝန်ထမ်းများနှင့် ပြည်သူကို သတ်ဖြတ်၊ လုယက်ခြင်းကို CRPH၊ NUG၊ PDF အမည်ခံ အကြမ်းဖက်အုပ်စုများက ဥပဒေမဲ့ကျူးလွန်နေသည်။

၂။ ခြိမ်းခြောက်၊လူသတ်၊ အဖျက်အမှောင့်လုပ်ရပ်များလုပ်ဆောင်နေသည့် CRPH၊ NUG၊ PDF အကြမ်းဖက်သမားများကို အားပေးမှု၊ ထောက်ခံမှု၊ ကူညီထောက်ပံ့မှုမပြုခြင်းသည် ပြည်သူလူထု၏ အသက်အိုးအိမ်စည်းစိမ်ကို ကာကွယ်ပေးခြင်းဖြစ်သည်။

၃။ ယင်းတို့၏လက်နက်၊ခဲယမ်းကိုင်တွယ်သယ်ဆောင်မှုနှင့်အကြမ်းဖက်သမားတို့၏သတင်းကို လျှို့ဝှက်ပေးပို့ခြင်းသည် အပြစ်မဲ့ပြည်သူများ၏အသက်အိုးအိမ်စည်းစိမ်ကို ကာကွယ်ပေးခြင်းဖြစ်သည်။

KIA အဖွဲ့နှင့် PDF အမည်ခံ အကြမ်းဖက်သောင်းကျန်းသူပူးပေါင်းအဖွဲ့များက ကချင်ပြည်နယ် မြစ်ကြီးနားမြို့ရှိ မြစ်ကြီးနားလေဆိပ်အတွင်းသို့ FPV suicide drone များဖြင့် တိုက်ခိုက်မှုကို လုံခြုံရေးတပ်ဖွဲ့များက ဟန့်တားနိုင်ခဲ့

နေပြည်တော် ဖေဖော်ဝါရီ ၁၂

KIA အဖွဲ့နှင့် PDF အမည်ခံ အကြမ်းဖက်သောင်းကျန်းသူပူးပေါင်းအဖွဲ့များအနေဖြင့် ဒေသဖွံ့ဖြိုးတိုးတက်မှုကို ပျက်စီးစေရန်၊ အစိုးရ၏ အုပ်ချုပ်မှုယန္တရားပျက်ပြားစေရန်၊ ဒေသတည်ငြိမ်အေးချမ်းမှုပျက်ပြားစေရန် ရည်ရွယ်၍ ဆင်ခြင်တုံတရားကင်းမဲ့စွာဖြင့် အခြေခံအဆောက်အအုံများ၊ လမ်း၊ တံတားများ၊

စာမျက်နှာ ၂၂ ကော်လံ ၁ ❑

KIA အဖွဲ့နှင့် PDF အမည်ခံ အကြမ်းဖက်သောင်းကျန်းသူပူးပေါင်းအဖွဲ့များက မြစ်ကြီးနားလေဆိပ်နှင့် အနီးဝန်းကျင်နေရာများသို့ FPV Suicide Drone များဖြင့် တိုက်ခိုက်မှုကို ဟန့်တားနိုင်ခဲ့ပြီး သိမ်းဆည်းရမိမှုမှတ်တမ်းဓာတ်ပုံ။